ТИПОВЫЕ КОНСТРУКЦИИ, ИЗДЕЛИЯ И УЗЛЫ ЗДАНИЙ И СООРУЖЕНИЙ

СЕРИЯ 3.503.1-96

СОПРЯЖЕНИЯ АВТОДОРОЖНЫХ МОСТОВ И ПУТЕПРОВОДОВ С НАСЫПЬЮ

ВЫПУСК 1-2

ЛЕСТНИЧНЫЕ СХОДЫ. СБОРНЫЕ ЖЕЛЕЗОБЕТОННЫЕ ЭЛЕМЕНТЫ

РАБОЧИЕ ЧЕРТЕЖИ

25293-02

ЦЕНА
Отпускная цена
на момент реализации
указана в счет-накладной

ТИПОВЫЕ КОНСТРУКЦИИ, ИЗДЕЛИЯ И УЗЛЫ ЗДАНИЙ И СООРУЖЕНИЙ

СЕРИЯ 3.503.1-96

СОПРЯЖЕНИЕ АВТОДОРОЖНЫХ МОСТОВ И ПУТЕПРОВОДОВ С НАСЫПЬЮ

ВЫПУСК 1-2

ЛЕСТНИЧНЫЕ СХОДЫ. СБОРНЫЕ ЖЕЛЕЗОБЕТОННЫЕ ЭЛЕМЕНТЫ РАБОЧИЕ ЧЕРТЕЖИ

Разработаны институтом "Союздорпроект"

Главный инженер института В.Д. Браславский

Главный инженер проекта Г.М.Песочин

Утверждены Минтрансстроем СССР протокол от 06.05.91 № АВ-82.

Введены в действие с 01.11.91, приказ Союздорпроекта от 05.08.91 № 131пр.

Обозначение	Наименование	Стр.
3.503.1-96.1-2-ТТ	Технические требования	3
3.503.1-96.1-2-1НИ	Номенклатура изделий	4
3.503.1-96.1-2-2	Косоур лестничных сходов КЛ 495.210	5
3.503.1-96.1-2-3	Косоур лестничных сходов КЛ 535.210	6
3.503.1-96.1-2-4	Косоур лестничных сходов КЛ 615.270	7
3.503.1-96.1-2-5	Косоур лестничных сходов КЛ 655.270	8
3.503.1-96.1-2-6	Площадка лестничных сходов ПЛ 75.75.7	9
3.503.1-96.1-2-7	Площадка лестничных сходов ПЛ 150.75.7	10
3.503.1-96.1-2-8	Площадка лестничных сходов ПЛ 150.75.7-1	12
3.503.1-96.1-2-9	Ступени лестничных сходов СЛ 75.35.7 и	
	СЛ 75.35.7-1	14
3.503.1-96.1-2-10	Ступени лестничных сходов СЛ 150.35.7 и	
	СЛ 150.35.7-1	16
3.503.1-96.1-2-11	Фундамент Ф60.60.130	18
3.503.1-96.1-2-12	Плоские каркасы КР1...КР4	19
3.503.1-96.1-2-13	Плоские каркасы КР5...КР8	21
3.503.1-96.1-2-14	Сетка С-1	23
3.503.1-96.1-2-15	Сетка С-2	23
3.503.1-96.1-2-16	Сетка С-3	24
3.503.1-96.1-2-17	Сетка С-4	24
3.503.1-96.1-2-18	Изделие закладное МН-1	25
3.503.1-96.1-2-19	Изделие закладное МН-2	25
3.503.1-96.1-2-20	Изделие закладное МН-3	26
3.503.1-96.1-2-21	Изделие закладное МН-4	26
3.503.1-96.1-2-22	Изделие закладное МН-5	27
3.503.1-96.1-2-23	Изделие закладное МН-6	27
3.503.1-96.1-2-24РС	Ведомость расхода стали на 1 элемент	28

Обозначение	Наименование	Стр.

Н.контр.	Скворцова		20.06.91
Нач.ОГПС	Дроханов		20.06.91
ГИП	Песочин		20.06.91
Нач.груп.	Скворцова		20.06.91
Инж.IIкат.	Овсянникова		20.06.91
Техн.Iкат.	Сергеева		20.06.91

3.503.1-96.1-2

Содержание

Стадия	Лист	Листов
Р		1

СОЮЗДОРПРОЕКТ

1. Общая часть

1.1 Настоящий выпуск содержит рабочие чертежи сборных железобетонных элементов сходов.

1.2 Железобетонные изделия запроектированы в соответствии с главой СНиП 2.03.01-84 "Бетонные и железобетонные конструкции. Нормы проектирования."
Расчетные схемы приведены в выпуске 0-2.

2. Материалы для сборных железобетонных элементов сходов

2.1 Железобетонные элементы приняты из тяжелого бетона класса В15.

2.2 Марка бетона по морозостойкости принимается по таблице 2. выпуска 0-2.

2.3 Марки арматурной стали и проката приниаются по таблице 1. выпуска 0-2.

3. Технические требования

3.1 При изготовлении железобетонных изделий необходимо учитывать требования действующих нормативных документов

- СНиП 3.03.01-87 "Несущие и ограждающие конструкции.

- ГОСТ 13015.1-81* "Изделия железобетонные и бетонные". Общие технические требования."
- ГОСТ 8829-85 "Конструкции и изделия железобетонные сборные.Методы испытаний и оценка прочности, жесткости и трещиностойкости."

3.2 Железобетонные изделия должны изготавливаться в заводских или полигонных условиях.

3.3 При бетонировании элементов особое внимание следует обратить на тщательное заполнение бетонной формы.

3.4 Отпускная прочность бетона устанавливается в соответствии с ГОСТ 13015.1-81*

3.5 На боковую поверхность готовых марок должен быть нанесен несмываемой краской маркировочный знак завода-изготовителя и марка изделия в соответствии с ГОСТ 13015.2-81*

3.6 При изготовлении железобетонных изделий должен осуществляться систематический контроль прочности бетона и арматуры в соответствии с ГОСТ 13015.1-81*

3.7 Внешний вид железобетонных изделий и качество поверхности должен удовлетворять требованиям ГОСТ 13015.3-81*

3.8 Погрузку и транспортировку железобетонных изделий производить в соответствии с ГОСТ 13015.4-84* "Правила транспортирования и хранения" и "Руководством по перевозке автотранспортом строительных конструкций." (Стройиздат, Москва 1980г.)

3.9 Оценка прочности, жесткости и трещиностойкости железобетонных изделий должна производиться в соответстви с ГОСТ 8829-85 неразрущающими методами.

3.10 Арматурные и закладные изделия должны отвечать требованиям ГОСТ 10922-90 "Арматурные изделия и закладные детали сварные для железобетонных конструкций. Технические требования и методы испытаний."

3.11 Плоские сетки, каркасы и закладные детали следует изготавливать в соответствии с ГОСТ 14098-85 "Соединения сварные арматуры и закладных изделий железобетонных конструкций."

3.12 Антикоррозийная защита стальных изделий производится согласно СНиП 2.03.11-85 "Защита строительных конструкций от коррозии."

Н.контр.	Скворцова		20.06.91	3.503.1-96.1-2-ТТ		
Нач.ОГПС	Дроханов		20.06.91	Технические требования	Стадия	Лист	Листов
ГИП	Песочин		20.06.91		Р		1
Нач.груп	Скворцова		20.06.91		СОЮЗДОРПРОЕКТ		
Инж.IIIкат	Семенова		20.06.91				
Техн.Iкат.	Сергеева		20.06.91				

Взам.инв.№ | Подпись и дата | Инв.№ подл.

Эскиз	Обозначение	Марка элементов	Размеры, мм h	b	l	Класс бетона	Расход материалов бетон, $м^3$	сталь, кг	Масса, т
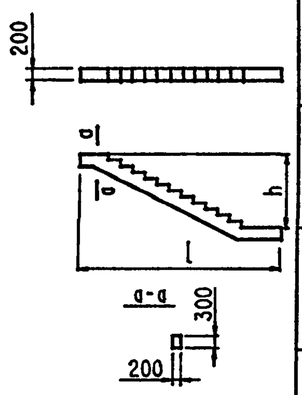	3.503.1-96.1-2-2	КЛ495.210	2100	-	4950	В15	0.39	72.88	0.98
	3.503.1-96.1-2-3	КЛ535.210	2100	-	5350		0.42	77.28	1.05
	3.503.1-96.1-2-4	КЛ615.270	2700	-	6150		0.50	88.88	1.25
	3.503.1-96.1-2-5	КЛ655.270	2700	-	6550		0.52	93.02	1.30
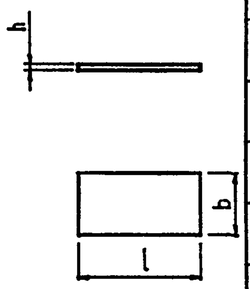	3.503.1-96.1-2-6	ПЛ75.75.7	70	750	750		0.04	7.84	0.10
	3.503.1-96.1-2-7	ПЛ150.75.7		750	1500		0.08	14.86	0.20
	3.503.1-96.1-2-8	ПЛ150.75.7-1					0.08	14.86	0.20
	3.503.1-96.1-2-9	СП75.35.7		350	750		0.018	3.13	0.045
	3.503.1-96.1-2-9	СП75.35.7-1					0.018	4.05	0.046
	3.503.1-96.1-2-10	СП150.35.7			1500		0.037	5.86	0.093
	3.503.1-96.1-2-10	СП150.35.7-1					0.037	7.80	0.095
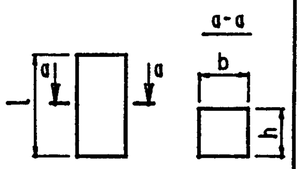	3.503.1-96.1-2-11	Ф60.60.130	600	600	1300		0.47	3.54	1.18

Н.контр.	Скворцова		20.06.91	3.503.1-96.1-2-1НИ
Нач.ОГПС	Дроханов		20.06.91	Номенклатура изделий
ГИП	Песочин		20.06.91	Стадия: Р; Лист: ; Листов: 1
Нач.груп	Скворцова		20.06.91	
Инж.IIIкат	Овсянникова		20.06.91	СОЮЗДОРПРОЕКТ
Инж.ОАП	Макарова		20.06.91	

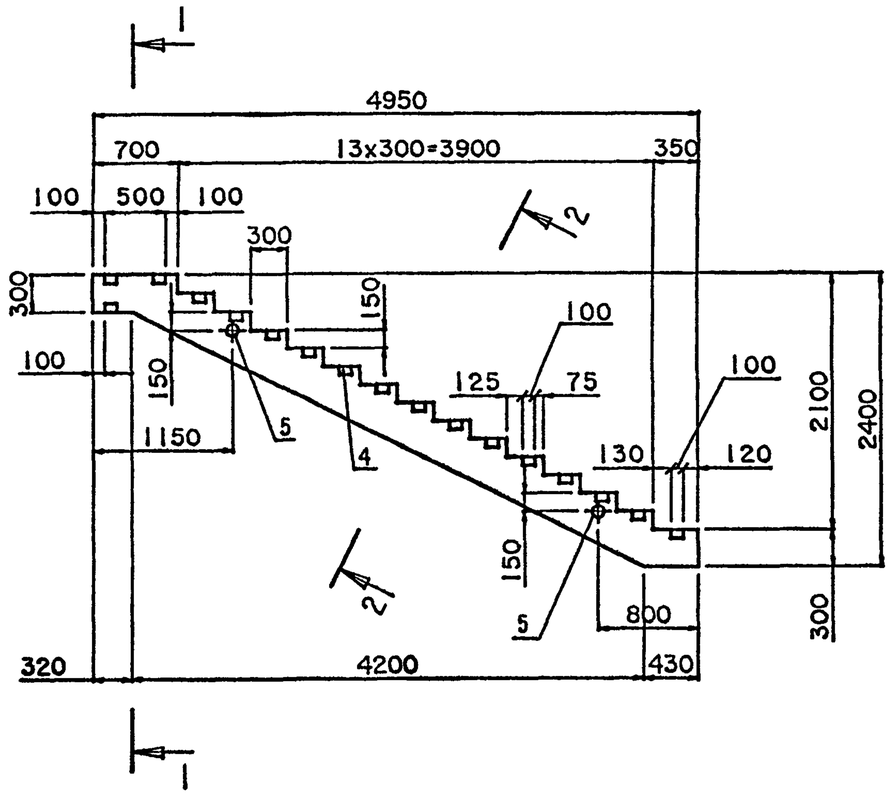

Формат	Зона	Позиция	Обозначение	Наименование	Кол-во на исполнение	Примечание
				Документация		
А3			3.503.1-96.1-2-ТТ	Технические требования		
А3			3.503.1-96.1-2-24РС	Ведомость расхода стали		
				Сборочные единицы		
А3		1	3.503.1-96.1-2-12	Каркас КР1	1	
А3		2	3.503.1-96.1-2-12	Каркас КР2	1	
				Детали		
Б4		3		Ø 8А1 ГОСТ5781-82* l=180	62	
А4		4	3.503.1-96.1-2-18	МН-1	34	
А4		5	3.503.1-96.1-2-22	МН-5	2	
				Материалы		
				Бетон класса В15	0.39	м³

Лит		
Шифр	КЛ495.210	

Сеч. 1-1

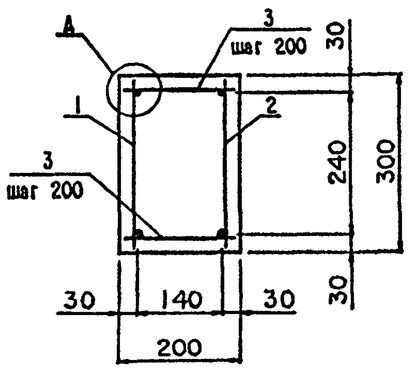

Сеч. 2-2

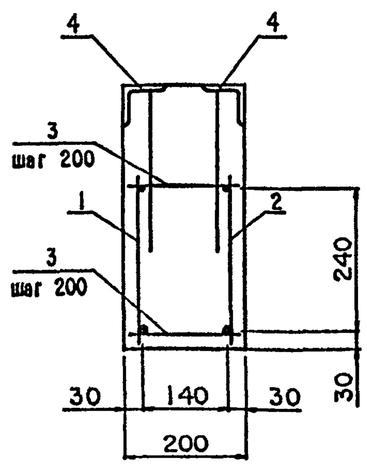

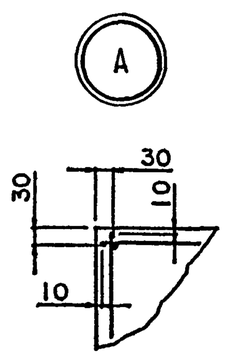

Защитный слой каркасов по торцам косоуров принят 10мм

Н.контр.	Скворцова		20.06.91	3.503.1-96.1-2-2
Нач.ОГПС	Дроханов		20.06.91	Косоур лестничных сходов КЛ495.210
ГИП	Песочин		20.06.91	Стадия: Р; Лист: ; Листов: 1
Нач.груп	Скворцова		20.06.91	
Инж.1кат.	Овсянникова		20.06.91	СОЮЗДОРПРОЕКТ
Техн.1кат.	Горшенина		20.06.91	

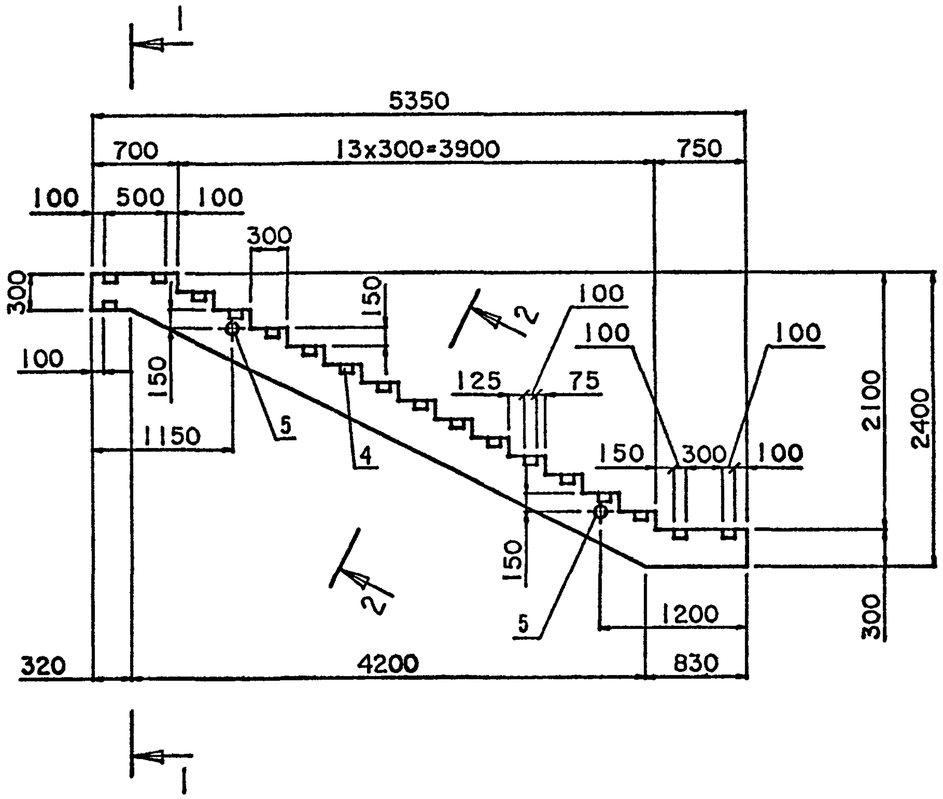

Формат	Зона	Позиция	Обозначение	Наименование	Кол-во на исполнение	Примечание
				Документация		
А3			3.503.1-96.1-2-ТТ	Технические требования		
А3			3.503.1-96.1-2-24РС	Ведомость расхода стали		
				Сборочные единицы		
А3		1	3.503.1-96.1-2-12	Каркас КР3	1	
А3		2	3.503.1-96.1-2-12	Каркас КР4	1	
				Детали		
Б4		3		Ø 8А1 ГОСТ5781-82* l=180	66	
А3		4	3.503.1-96.1-2-18	МН-1	36	
А3		5	3.503.1-96.1-2-22	МН-5	2	
				Материалы		
				Бетон класса В15	0.42	м³

Лит	
Шифр	КЛ535.210

Сеч. 1-1

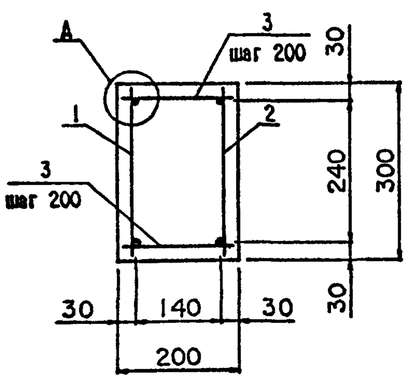

Сеч. 2-2

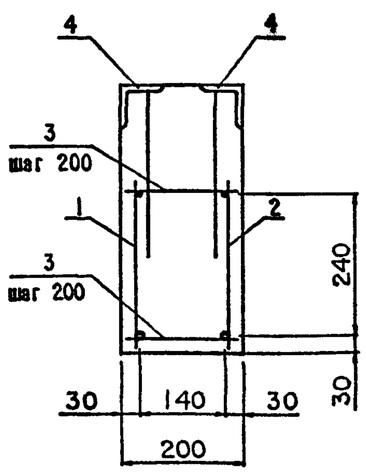

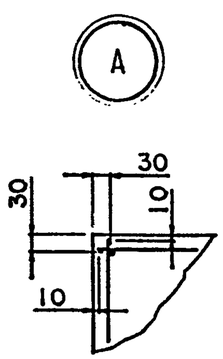

Защитный слой каркасов по торцам косоуров принят 10мм

Н.контр.	Скворцова		20.06.91
Нач.ОГПС	Дроханов		20.06.91
ГИП	Песочин		20.06.91
Нач.груп	Скворцова		20.06.91
Инж.IIкат.	Овсянникова		20.06.91
Техн.Iкат.	Горшенина		20.06.91

3.503.1-96.1-2-3

Косоур лестничных сходов

КЛ535.210

Стадия	Лист	Листов
Р		1

СОЮЗДОРПРОЕКТ

Формат А3

25293-02 7

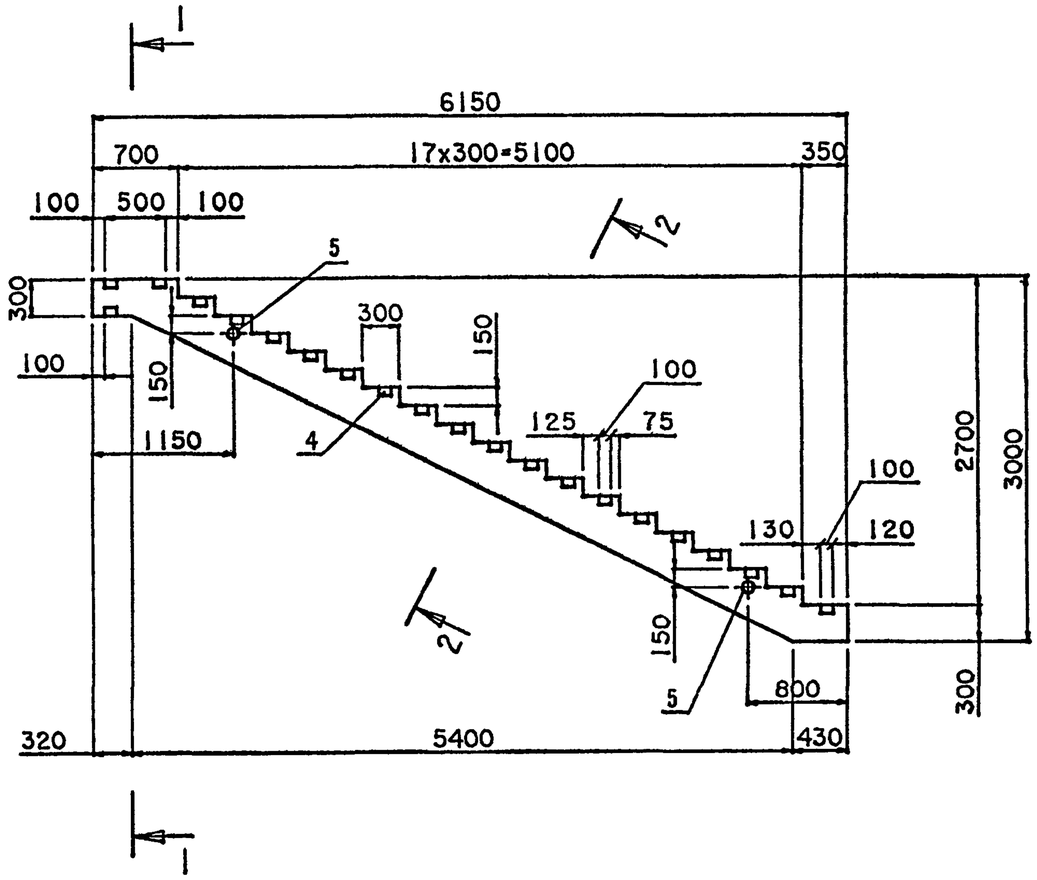

Формат	Зона	Позиция	Обозначение	Наименование	Кол-во на исполнение	Примечание
				Документация		
А3			3.503.1-96.1-2-ТТ	Технические требования		
А3			3.503.1-96.1-2-24РС	Ведомость расхода стали		
				Сборочные единицы		
А3		1	3.503.1-96.1-2-13	Каркас КР5	1	
А3		2	3.503.1-96.1-2-13	Каркас КР6	1	
				Детали		
Б4		3		Ø 8А1 ГОСТ 5781-82* l=180	76	
А4		4	3.503.1-96.1-2-18	МН-1	42	
А4		5	3.503.1-96.1-2-22	МН-5	2	
				Материалы		
				Бетон класса В15	0.50	м³

Лит		
Шифр	КЛ615.270	

Сеч. 1-1

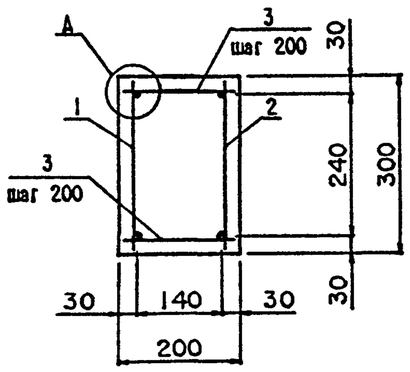

Сеч. 2-2

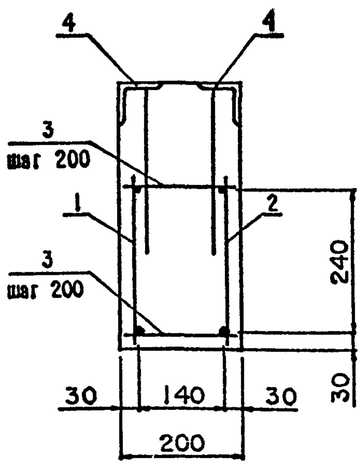

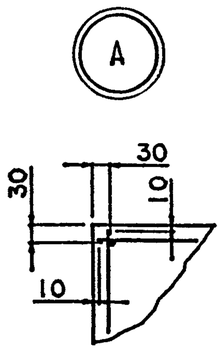

Защитный слой каркасов по торцам косоуров принят 10мм

Н.контр.	Скворцова		20.06.91	3.503.1-96.1-2-4
Нач.ОГПС	Дроханов		20.06.91	Косоур лестничных сходов КЛ615.270
ГИП	Песочин		20.06.91	Стадия: Р; Лист: ; Листов: 1
Нач.груп	Скворцова		20.06.91	
Инж.III кат.	Овсянникова		20.06.91	СОЮЗДОРПРОЕКТ
Техн.I кат.	Горшенина		20.06.91	

Формат А3 25293-02 8

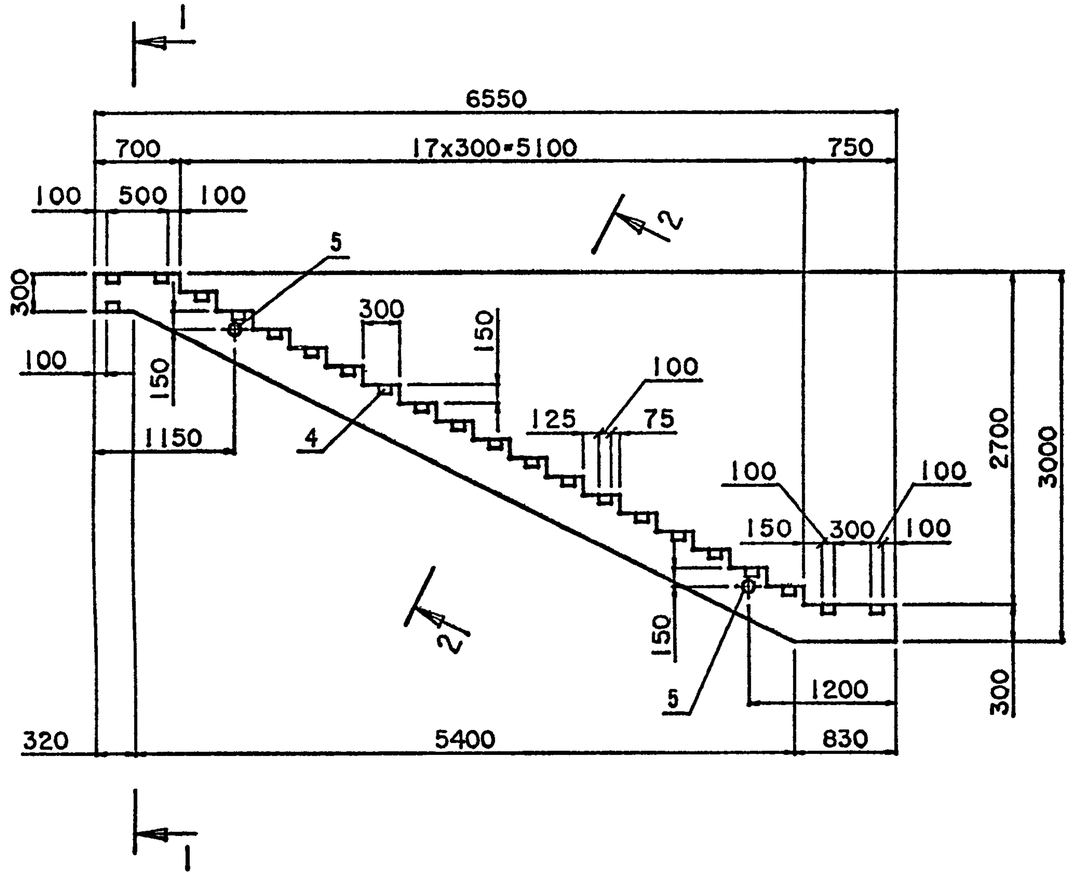

Сеч. 1-1

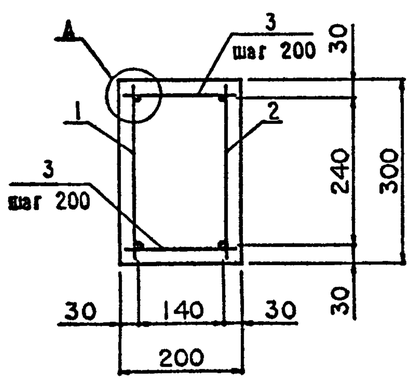

Сеч. 2-2

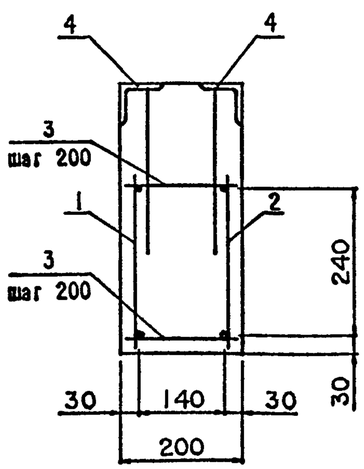

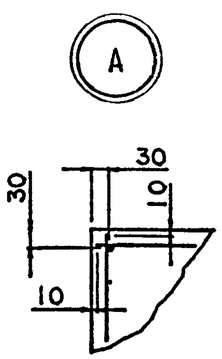

Формат	Зона	Позиция	Обозначение	Наименование	Кол-во на исполнение	Примечание
				Документация		
А3			3.503.1-96.1-2-ТТ	Технические требования		
А3			3.503.1-96.1-2-24РС	Ведомость расхода стали		
				Сборочные единицы		
А3		1	3.503.1-96.1-2-13	Каркас КР7	1	
А3		2	3.503.1-96.1-2-13	Каркас КР8	1	
				Детали		
Б4		3		⌀ 8А1 ГОСТ 5781-82* l=180	78	
А4		4	3.503.1-96.1-2-18	МН-1	44	
А4		5	3.503.1-96.1-2-22	МН-5	2	
				Материалы		
				Бетон класса В15	0.52	м³

Лист	
Шифр	КЛ655.270

Защитный слой каркасов по торцам косоуров принят 10мм

Н.контр.	Скворцова		20.06.91
Нач.ОГПС	Дроханов		20.06.91
ГИП	Песочин		20.06.91
Нач.груп	Скворцова		20.06.91
Инж.IIIкат.	Овсянникова		20.06.91
Техн.Iкат.	Горшенина		20.06.91

3.503.1-96.1-2-5

Косоур лестничных сходов КЛ655.270

Стадия	Лист	Листов
Р		1

СОЮЗДОРПРОЕКТ

Формат А3 25293-02 9

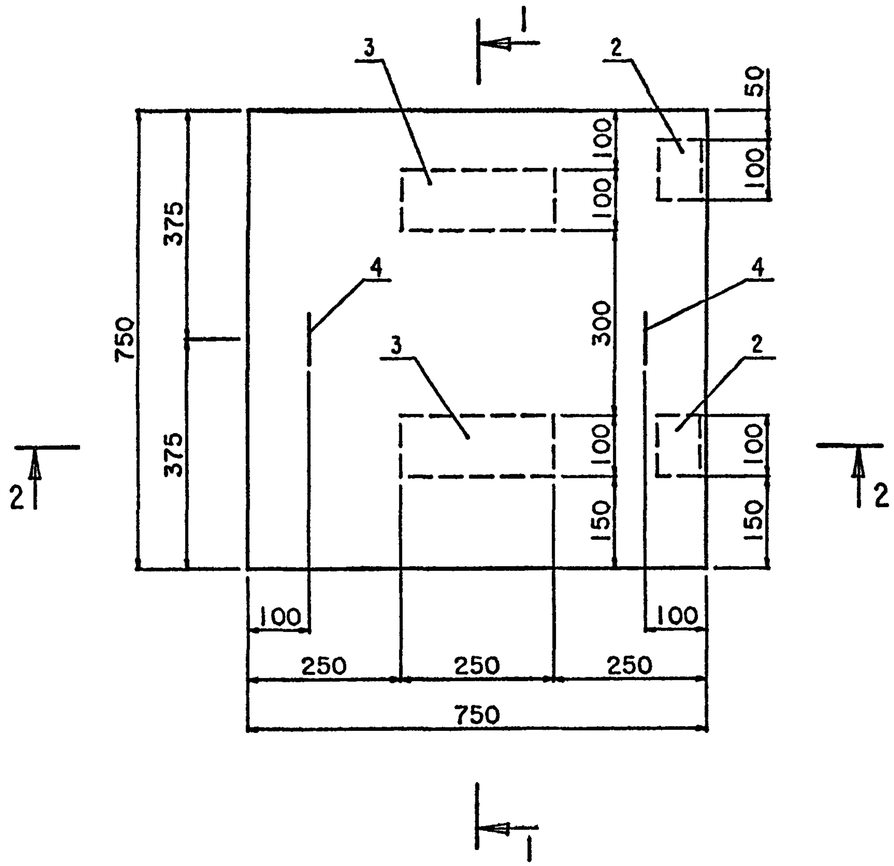

1-1

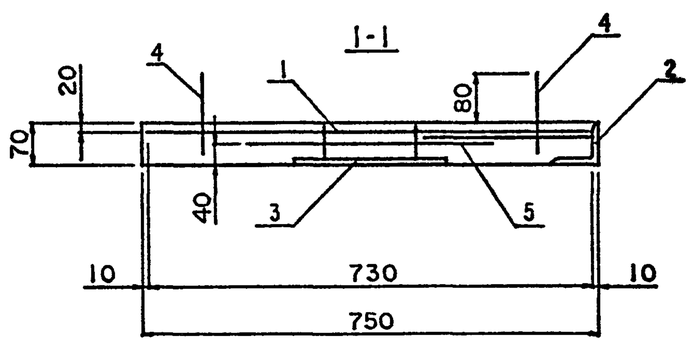

2-2
(повернуто)

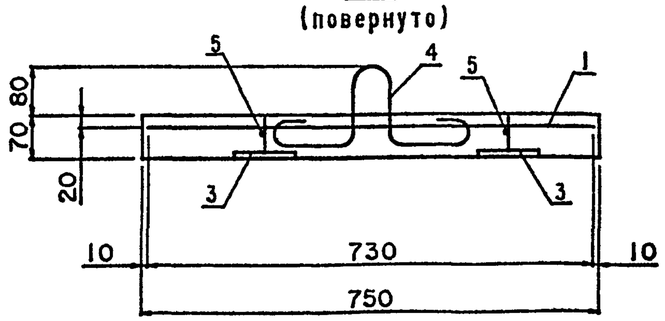

Формат	Зона	Позиция	Обозначение	Наименование	Кол-во на исполнение	Примечание
				Документация		
А3			3.503.1-96.1-2-ТТ	Технические требования		
А3			3.503.1-96.1-2-24РС	Ведомость расхода стали		
				Сборочные единицы		
А4		1	3.503.1-96.1-2-16	Сетка арматурная С-3	1	
				Детали		
А4		2	3.503.1-96.1-2-18	МН-1	2	
А4		3	3.503.1-96.1-2-19	МН-2	2	
А4		4	3.503.1-96.1-2-20	МН-3	2	
Б4		5		Ø 8А1 ГОСТ 5781-82* l=400	2	
				Материалы		
				Бетон класса В15	0.04	м³

Лит		
Шифр	ПЛ75.75.7	

Отдельный стержень поз.5 приварить к анкерам закладной детали МН-2 (поз.3) после установки ее в проектное положение.

Н.контр.	Скворцова		20.06.91
Нач.ОГПС	Дроханов		20.06.91
ГИП	Песочин		20.06.91
Нач.груп	Скворцова		20.06.91
Инж.IIIкат	Овсянникова		20.06.91
Техн.Iкат.	Горшенина		20.06.91

3.503.1-96.1-2-6

Площадка лестничных сходов ПЛ75.75.7

Стадия	Лист	Листов
Р		1

СОЮЗДОРПРОЕКТ

Формат А3

25293-02 10

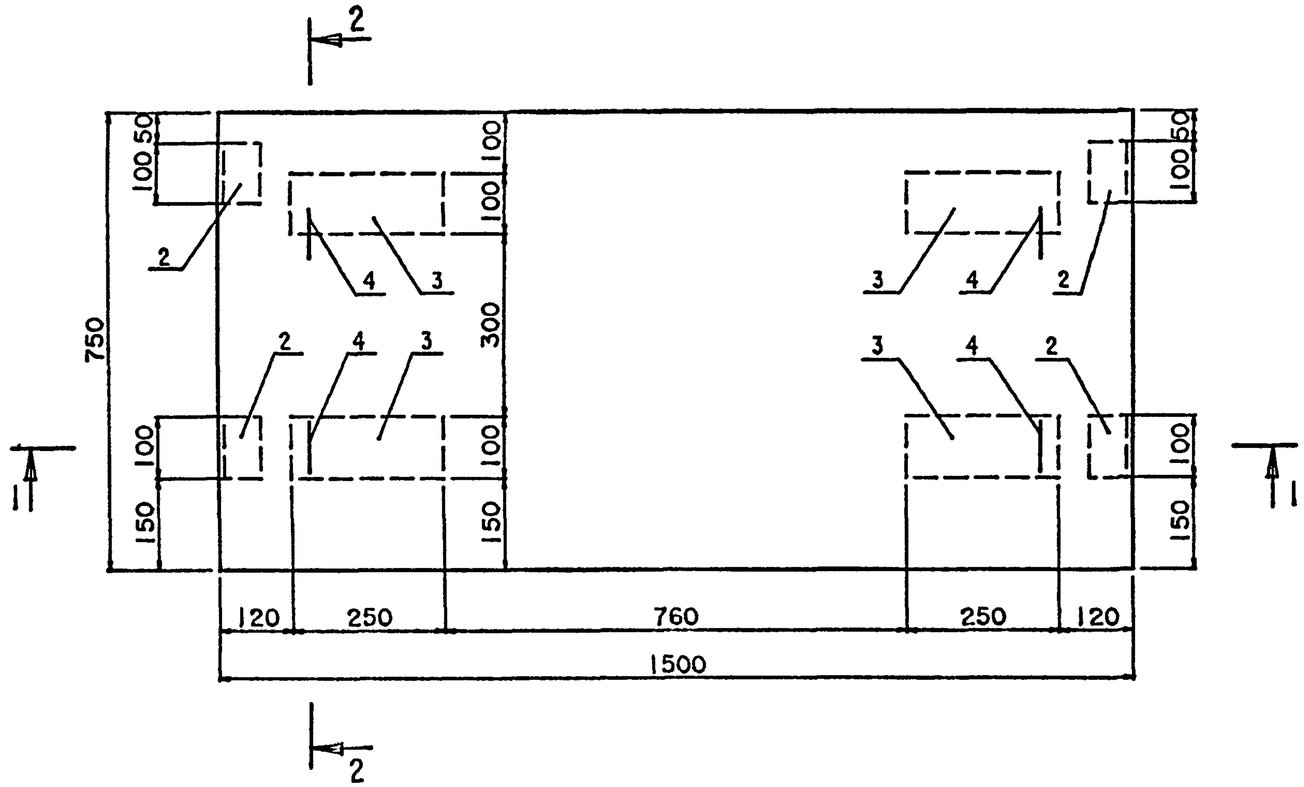

2-2

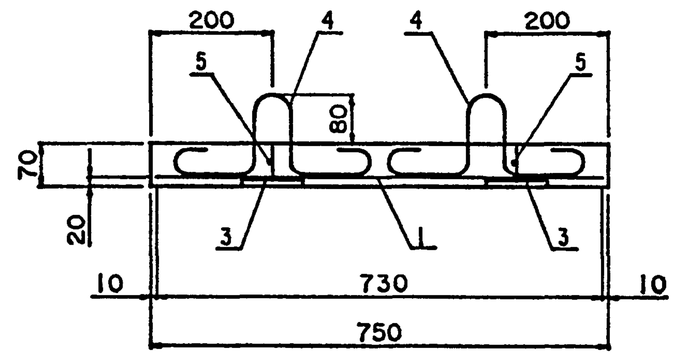

1-1

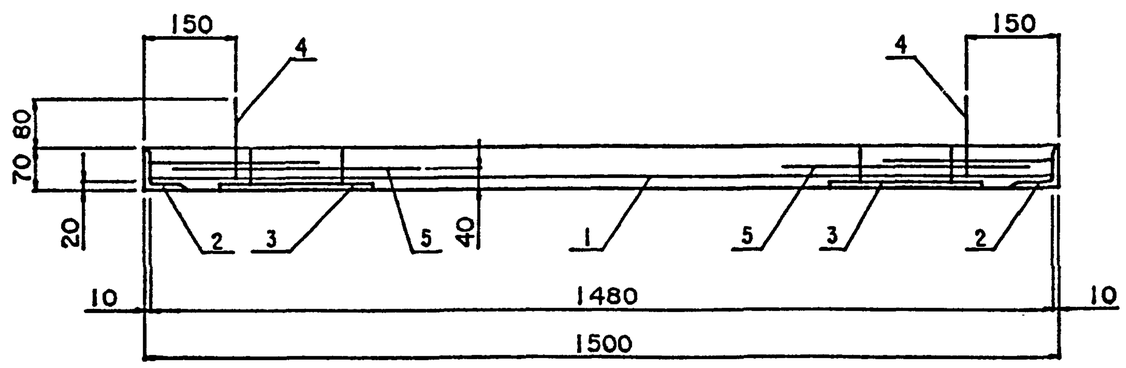

Отдельный стержень поз.5 приварить к анкерам закладной детали МН-2 (поз.3) после установки ее в проектное положение.

Н.контр.	Скворцова		20.06.91	3.503.1-96.1-2-7
Нач.ОГПС	Дроханов		20.06.91	Площадка лестничных сходов ПЛ150.75.7
ГИП	Песочин		20.06.91	Стадия: Р; Лист: 1; Листов: 2
Нач.груп	Скворцова		20.06.91	
Инж.IIIкат	Овсянникова		20.06.91	СОЮЗДОРПРОЕКТ
Техн.Iкат.	Горшенина		20.06.91	

Формат А3 25293-02 11

Формат	Зона	Позиция	Обозначение	Наименование	Кол-во на исполнение	Примечание
				Документация		
А3			3.503.1-96.1-2-ТТ	Технические требования		
А3			3.503.1-96.1-2-24РС	Ведомость расхода стали		
				Сборочные единицы		
А4		1	3.503.1-96.1-2-19	Сетка арматурная С-4	1	
				Детали		
А4		2	3.503.1-96.1-2-18	МН-1	4	
А4		3	3.503.1-96.1-2-19	МН-2	4	
А4		4	3.503.1-96.1-2-20	МН-3	4	
Б4		5		∅ 8А1 ГОСТ 5781-82* l=400	4	
				Материалы		
				Бетон класса В15	0.079	м³

Лит		
Шифр	ПП150.75.7	

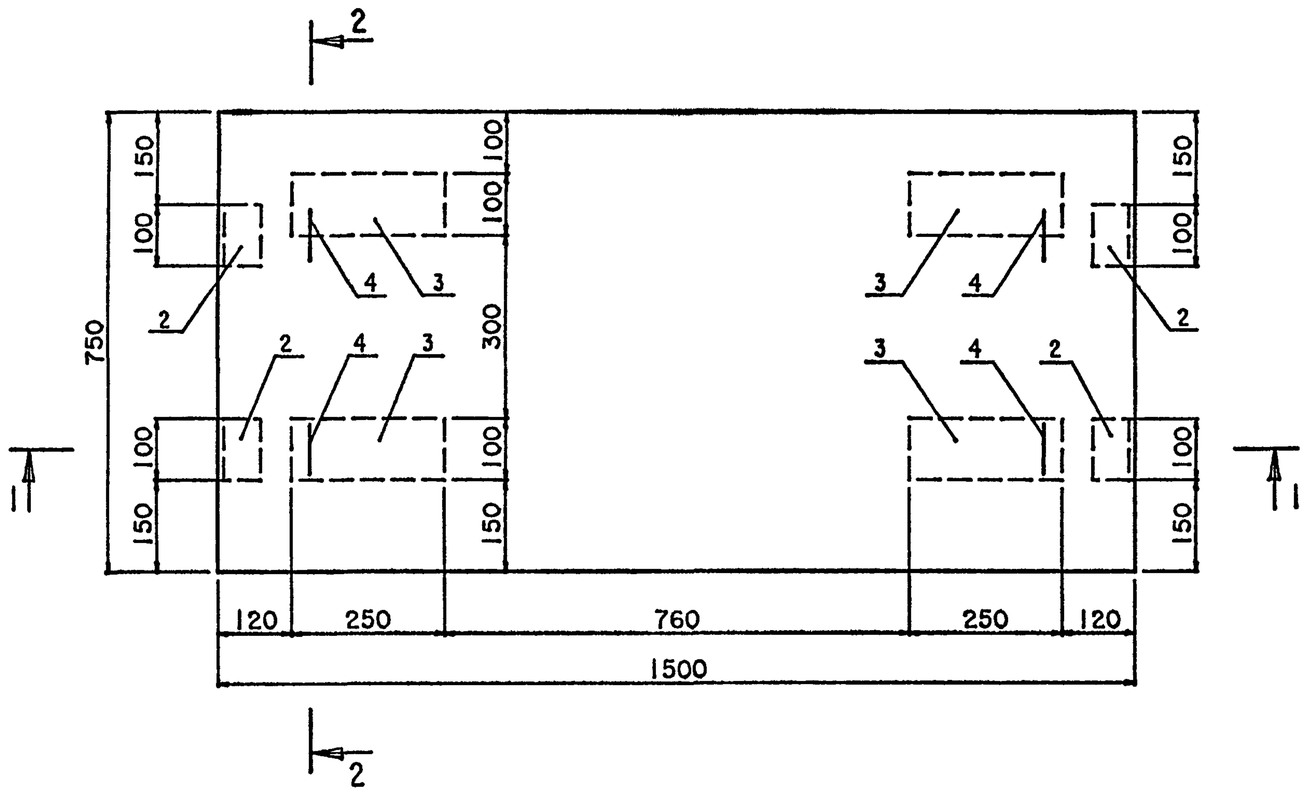

2-2

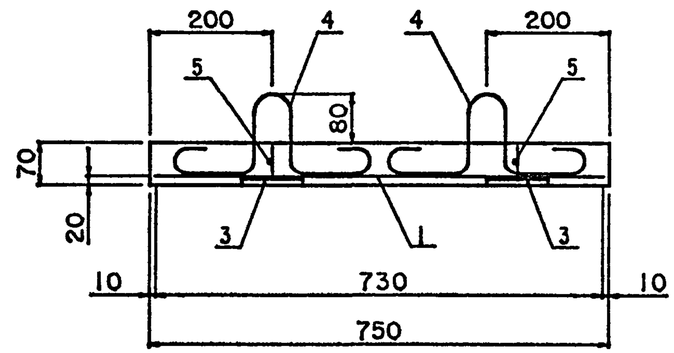

1-1

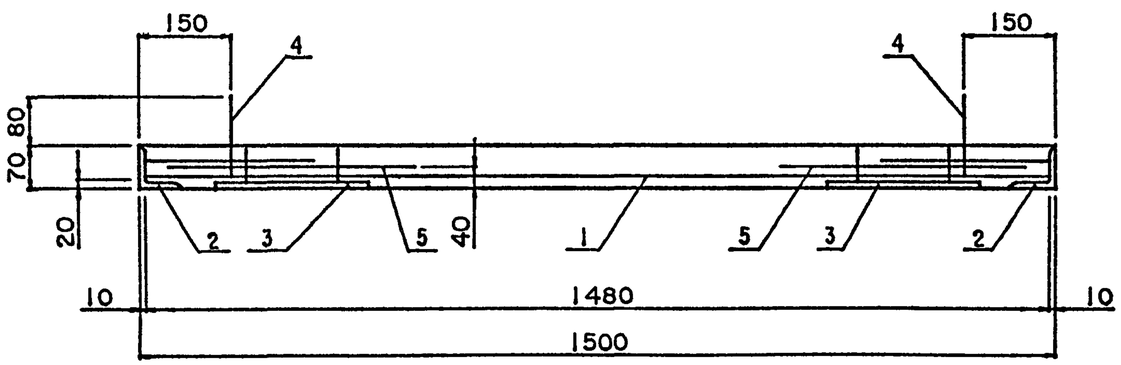

Отдельный стержень поз.5 приварить к анкерам закладной детали МН-2 (поз.3) после установки ее в проектное положение.

				3.503.1-96.1-2-8		
Н.контр.	Скворцова		20.06.91			
Нач.ОГПС	Дроханов		20.06.91	Площадка лестничных сходов	Стадия	Лист	Листов
ГИП	Песочин		20.06.91		Р	1	2
Нач.груп	Скворцова		20.06.91	ПЛ150.75.7-1	СОЮЗДОРПРОЕКТ		
Инж.III кат.	Овсянникова		20.06.91				
Техн.Iкат.	Горшенина		20.06.91				

Формат А3 25293-02 13

Формат	Зона	Позиция	Обозначение	Наименование	Кол-во на исполнение	Примечание
				Документация		
А3			3.503.1-96.1-2-ТТ	Технические требования		
А3			3.503.1-96.1-2-24РС	Ведомость расхода стали		
				Сборочные единицы		
А4		1	3.503.1-96.1-2-17	Сетка арматурная С-4		
					1	
				Детали		
А4		2	3.503.1-96.1-2-18	МН-1		
А4		3	3.503.1-96.1-2-19	МН-2	4	
А4		4	3.503.1-96.1-2-20	МН-3	4	
Б4		5		⌀ 8А1 ГОСТ 5781-82* l=400	4	
					4	
				Материалы		
				Бетон класса В15	0.079	м³

Лист	
Шифр	ПП150.75.7-1

Рис.1

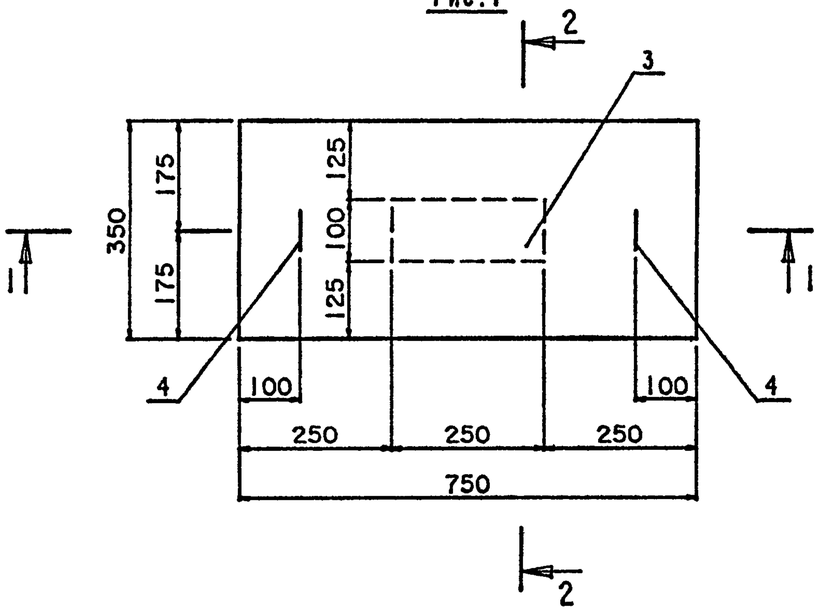

2-2
(повернуто)

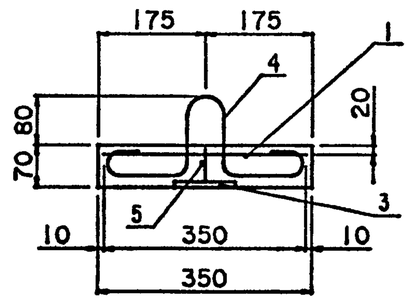

Рис.2

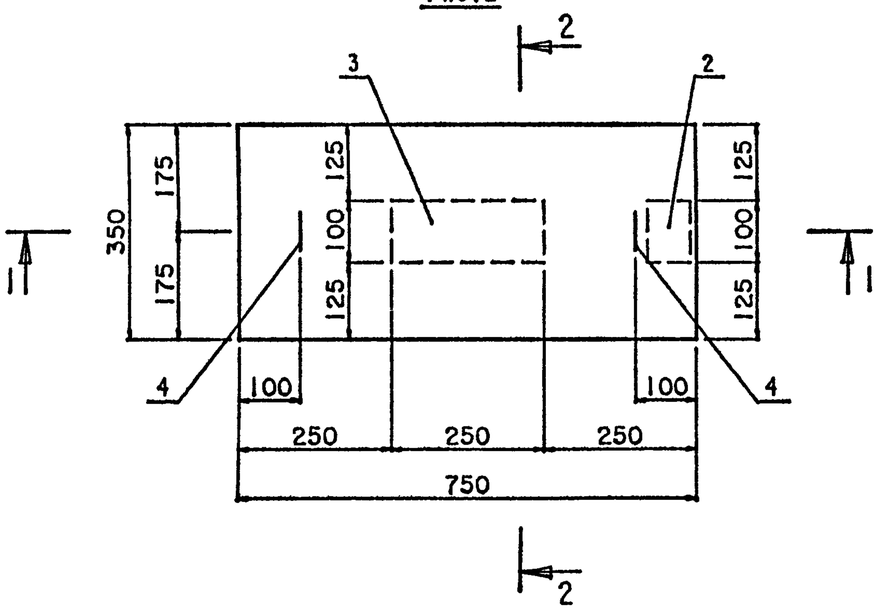

1-1

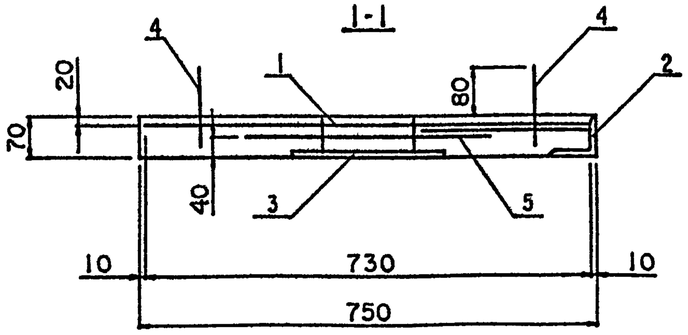

Марка	Обозначение	Рис.	Масса, т
СЛ75.35.7	3.503.1-96.1-2-9 *	1	0.05
СЛ75.35.7-1	-01	2	0.05

Отдельный стержень поз.5 приварить к анкерам закладной детали МН-2 (поз.3) после установки ее в проектное положение.

Н.контр.	Скворцова		20.06.91	3.503.1-96.1-2-9
Нач.ОГПС	Дроханов		20.06.91	Ступени лестничных сходов СЛ75.35.7 и СЛ75.35.7-1
ГИП	Песочин		20.06.91	Стадия: Р; Лист: 1; Листов: 2
Нач.груп	Скворцова		20.06.91	СОЮЗДОРПРОЕКТ
Инж.III кат.	Овсянникова		20.06.91	
Техн.Iкат.	Горшенина		20.06.91	

Формат	Зона	Позиция	Обозначение	Наименование	Кол-во на исполнение —	Кол-во на исполнение 01	Примечание
				Документация			
А3			3.503.1-96.1-2-ТТ	Технические требования			
А3			3.503.1-96.1-2-24РС	Ведомость расхода стали			
				Сборочные единицы			
А4		1	3.503.1-96.1-2-14	Сетка арматурная С-1	1	1	
				Детали			
А4		2	3.503.1-96.1-2-18	МН-1		1	
А4		3	3.503.1-96.1-2-19	МН-2	1	1	
А4		4	3.503.1-96.1-2-20	МН-3	2	2	
Б4		5		Ø 8А1 ГОСТ 5781-82* l=400	1	1	
				Материалы			
				Бетон класса В15	0.019	0.019	м³

Лист			
Шифр	СП75.35.7	СП75.35.7-1	

Рис.1

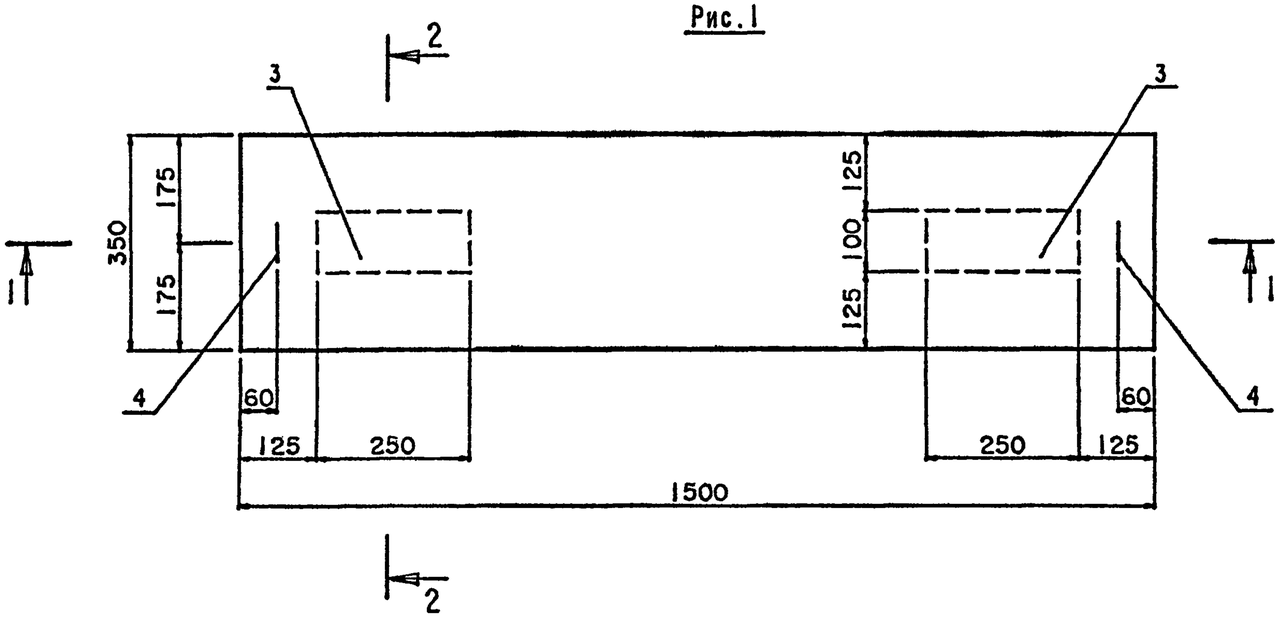

2-2
(повернуто)

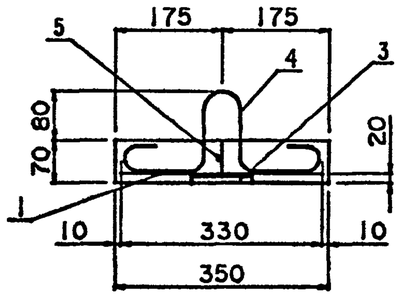

Рис.2

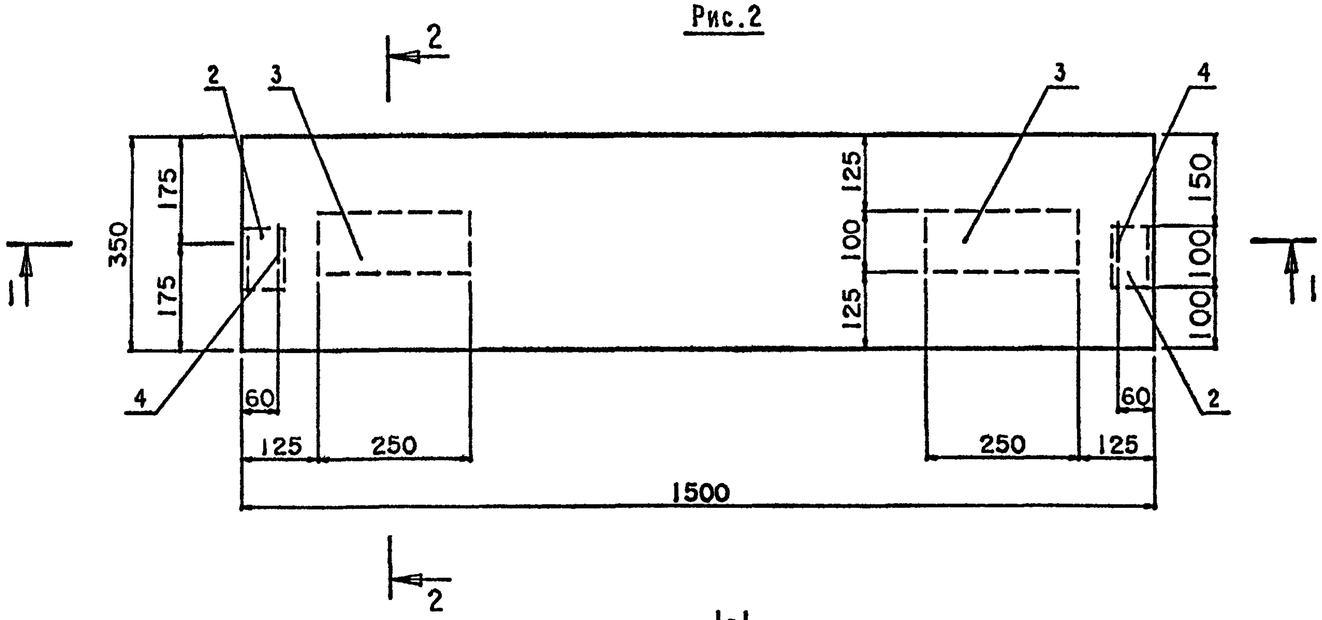

1-1

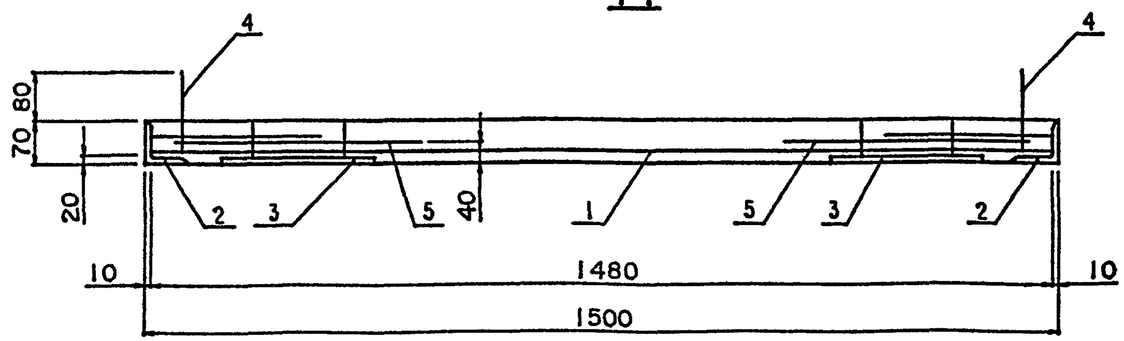

Марка	Обозначение	Рис.	Масса, т
СЛ150.35.7	3.503.1-96.1-2-10 -	1	0.093
СЛ150.35.7-1	-01	2	0.093

Отдельный стержень поз.5 приварить к анкерам закладной детали МН-2 (поз.3) после установки ее в проектное положение.

Н.контр.	Скворцова		20.06.91
Нач.ОГПС	Дроханов		20.06.91
ГИП	Песочин		20.06.91
Нач.груп	Скворцова		20.06.91
Инж.Iкат.	Овсянникова		20.06.91
Техн.Iкат.	Горшенина		20.06.91

3.503.1-96.1-2-10

Ступени лестничных сходов СЛ150.35.7 и СЛ150.35.7-1

Стадия	Лист	Листов
Р	1	2

СОЮЗДОРПРОЕКТ

Формат А3

25293-02 17

Формат	Зона	Позиция	Обозначение	Наименование	Кол-во на исполнение —	Кол-во на исполнение 01	Примечание
				Документация			
А3			3.503.1-96.1-2-ТТ	Технические требования			
А3			3.503.1-96.1-2-24РС	Ведомость расхода стали			
				Сборочные единицы			
А4		1	3.503.1-96.1-2-14	Сетка арматурная С-1	1	1	
				Детали			
А4		2	3.503.1-96.1-2-18	МН-1		2	
А4		3	3.503.1-96.1-2-19	МН-2	2	2	
А4		4	3.503.1-96.1-2-20	МН-3	2	2	
Б4		5		⌀ 8А1 ГОСТ 5781-82* l=400	2	2	
				Материалы			
				Бетон класса В15	0.037	0.037	м³
				Лист			
				Шифр	СП150.35.7	СП150.35.7-1	

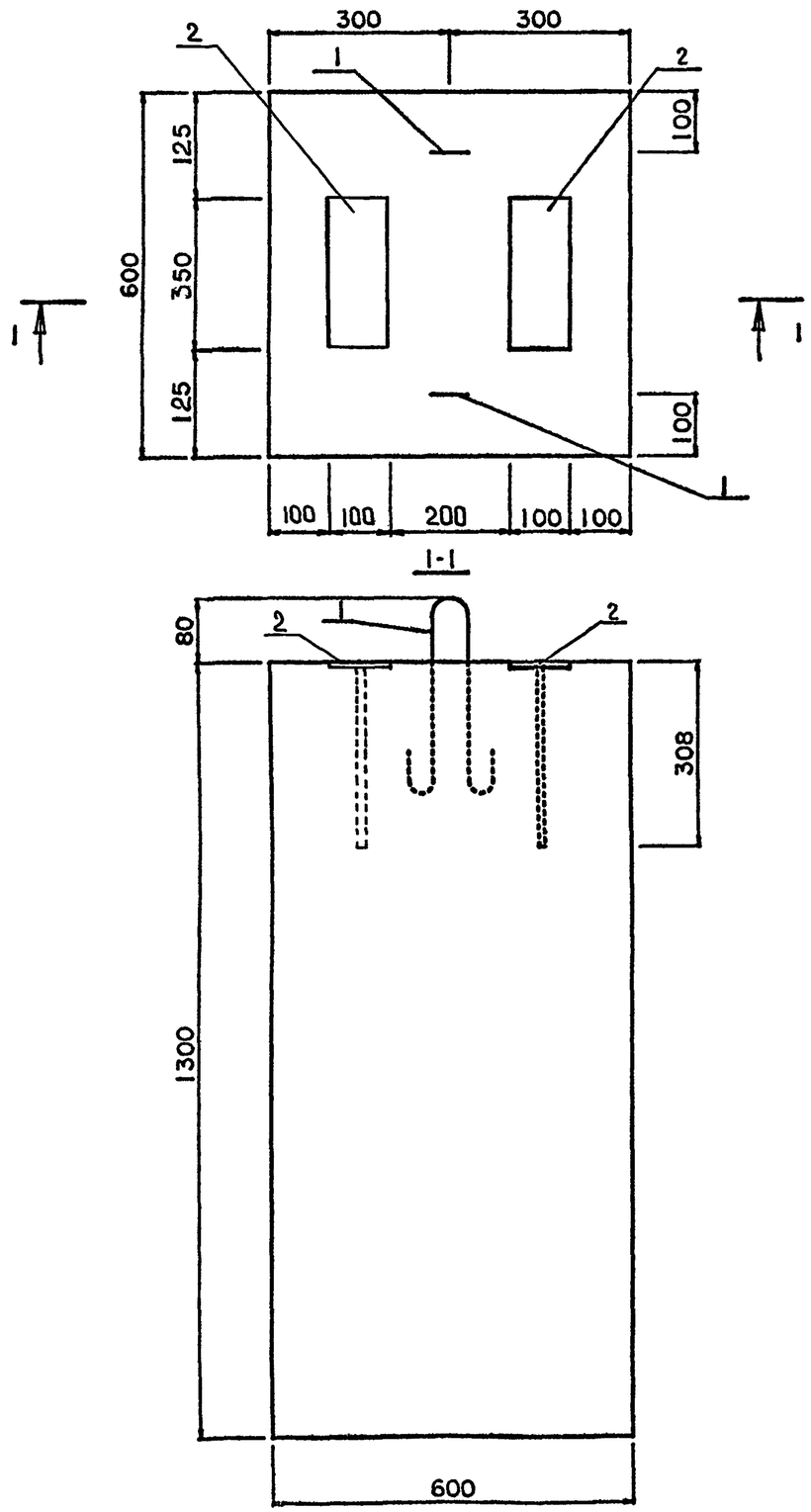

Формат	Зона	Позиция	Обозначение	Наименование	Кол.	Примечание
				Документация		
А3			3.503.1-96.1-2-ТТ	Технические требования		
А3			3.503.1-96.1-2-24РС	Ведомость расхода стали		
				Сборочные единицы		
А4		1	3.503.1-96.1-2-21	МН-4	2	
А4		2	3.503.1-96.1-2-23	МН-6	2	
				Материалы		
				Бетон класса В15	0.47	$м^3$

Н.контр.	Скворцова		20.06.91	3.503.1-96.1-2-11			
Нач.ОГПС	Дроханов		20.06.91	Фундамент	Стадия	Лист	Листов
ГИП	Песочин		20.06.91		Р		1
Нач.груп	Скворцова		20.06.91	Ф60.60.130	СОЮЗДОРПРОЕКТ		
Инж.IIIкат	Овсянникова		20.06.91				
Техн.Iкат.	Сергеева		20.06.91				

Формат А3

25293-02 19

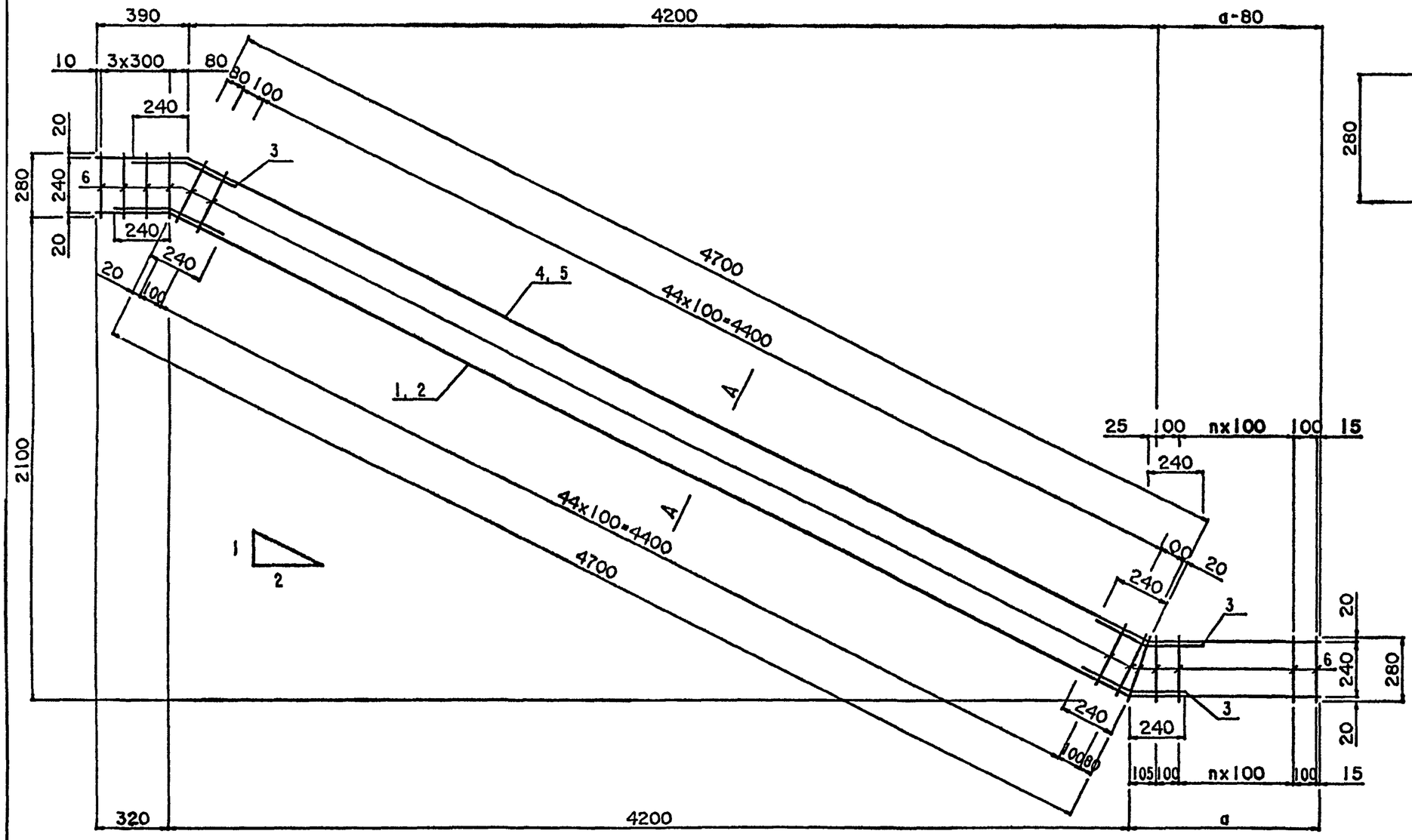

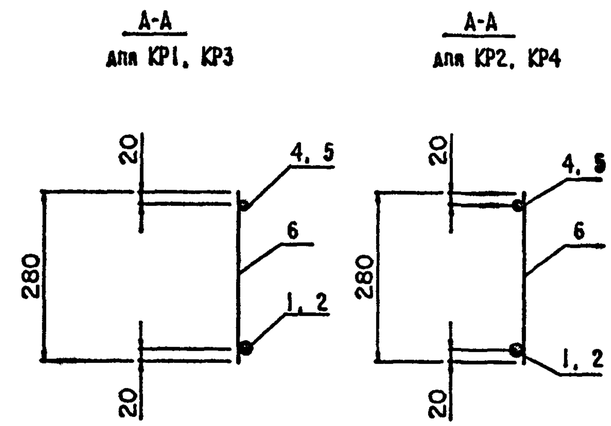

Обозначение	Марка	Размеры		Масса кг
		a	n	
3.503.1-96.1-2-12 -	КР1	420	1	17.25
-01	КР2	420	1	17.25
-02	КР3	820	5	18.35
-03	КР4	820	5	18.35

Н.контр.	Скворцова		20.06.91
Нач.ОГПС	Дроханов		20.06.91
ГИП	Песочин		20.06.91
Нач.груп	Скворцова		20.06.91
Инж.III к	Овсянникова		20.06.91
Инж.ОАП	Гавриленкова		20.06.91

3.503.1-96.1-2-12

Плоские каркасы КР1...КР4

Стадия	Лист	Листов
Р	1	2

СОЮЗДОРПРОЕКТ

Формат А3

25293-02 20

Формат	Зона	Поз.	Обозначение	Наименование	Количество -	-01	-02	-03	Примечание
				Документация					
А3			3.503.1-96.1-2-ТТ	Технические требования					
				Детали					
				Ø 14AIII ГОСТ 5781-82*					
БЧ		1		l =5430	1	1			
БЧ		2		l =5830			1	1	
БЧ		3		l =480	4	4	4	4	
				Ø 8AI ГОСТ 5781-82*					
БЧ		4		l =5430	1	1			
БЧ		5		l =5830			1	1	
БЧ		6		l =280	56	56	60	60	
				Шифр	КР1	КР2	КР3	КР4	

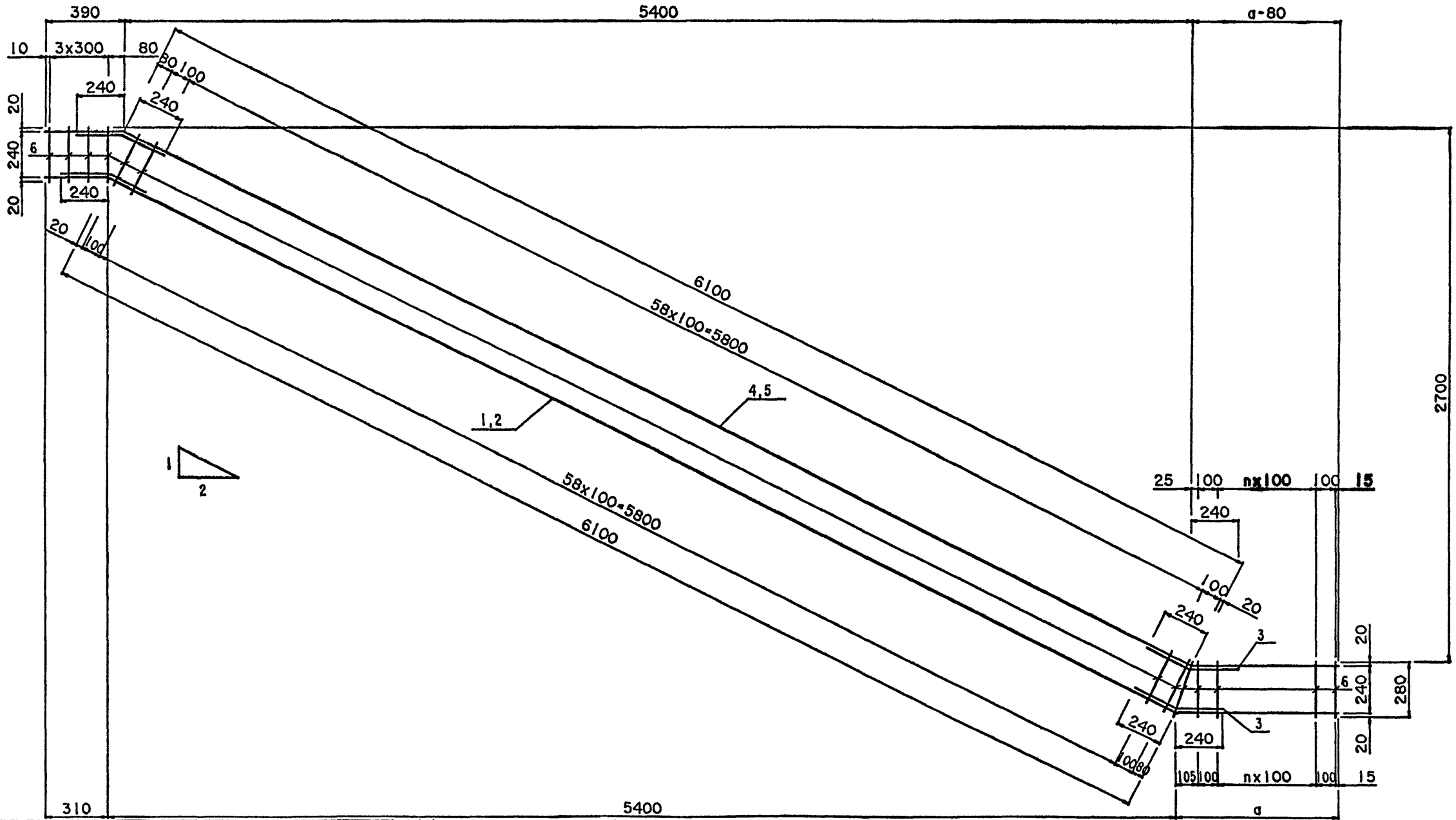

Обозначение	Марка	Размеры a	Размеры n	Масса кг
3.503.1-96.1-2-13 -	КР5	420	1	21.05
-01	КР6	420	1	21.05
-02	КР7	820	5	22.13
-03	КР8	820	5	22.13

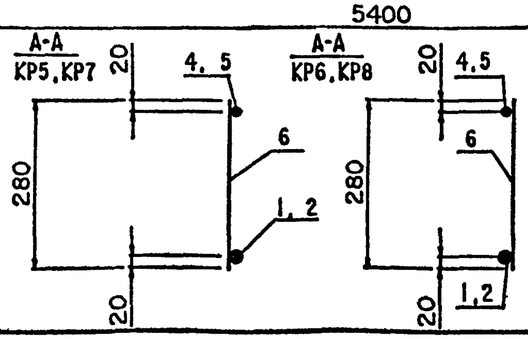

Н.контр.	Скворцова		20.06.91
Нач.ОГПС	Дроханов		20.06.91
ГИП	Песочин		20.06.91
Нач.груп	Скворцова		20.06.91
Инж.IIIк	Овсянникова		20.06.91
Инж.ОАП	Гавриленкова		20.06.91

3.503.1-96.1-2-13

Плоские каркасы КР5...КР8

Стадия	Лист	Листов
Р	1	2

СОЮЗДОРПРОЕКТ

Формат А3

25293-02 22

Формат	Зона	Поз.	Обозначение	Наименование	Количество				Примечание
					-	-01	-02	-03	
				Документация					
А3			3.503.1-96.1-2-ТТ	Технические требования					
				Детали					
				⌀ 14АIII ГОСТ 5781-82*					
БЧ		1		l =6830	1	1			
БЧ		2		l =7230			1	1	
БЧ		3		l =480	4	4	4	4	
				⌀ 8А1 ГОСТ 5781-82*					
БЧ		4		l =6830	1	1			
БЧ		5		l =7230			1	1	
БЧ		6		l =280	70	70	74	74	
				Шифр	КР5	КР6	КР7	КР8	

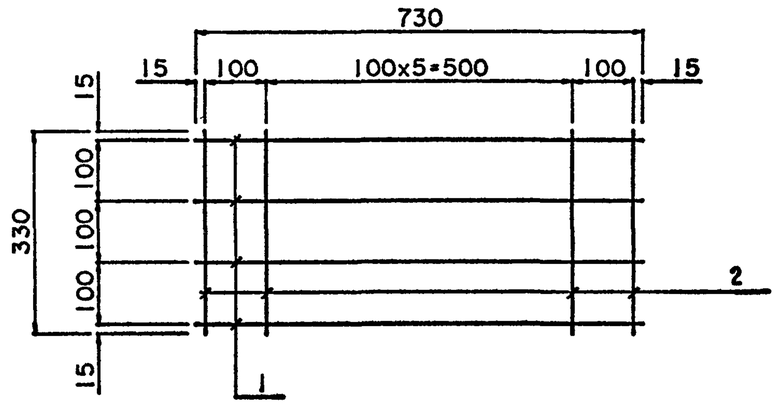

Марка	Поз.	Наименование	Кол.	Масса единицы, кг	Масса, кг
		Ø 5Вр-I ГОСТ 6727-80*			
С-1	1	l=730	4	0.11	0.84
	2	l=330	8	0.05	

ГОСТ на марки стали см. 3.503.1-96.0-2-ПЗ таблица 1

Н.Контр.	Скворцова		20.06.91	3.503.1-96.1-2-14		
Нач.ОГПС	Дроханов		20.06.91	Сетка С-1	Стадия	Лист	Листов
Г И П	Песочин		20.06.91		Р		1
Нач.гр.	Скворцова		20.06.91		СОЮЗДОРПРОЕКТ		
Инж.II кат	Овсянникова		20.06.91				
Техн.ОАП	Сергеева		20.06.91				

Формат А4

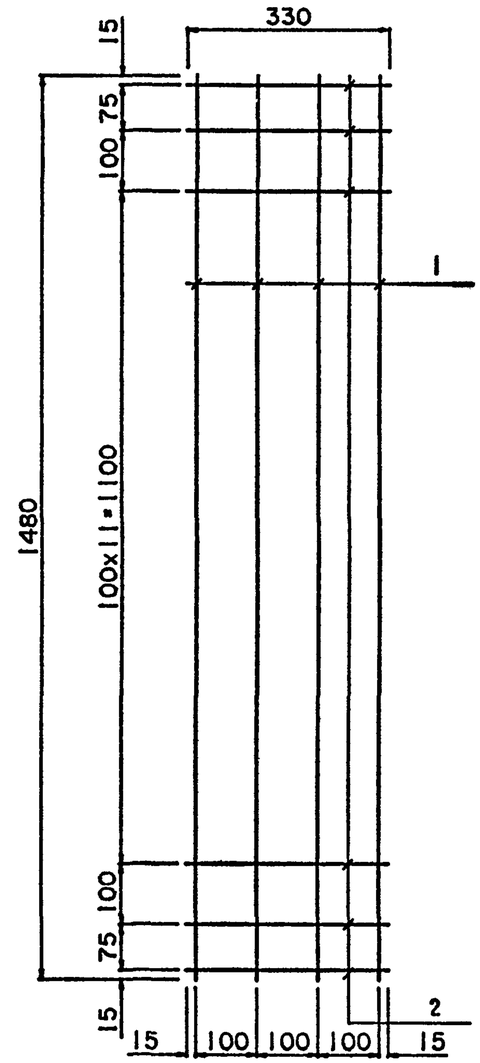

Марка	Поз.	Наименование	Кол.	Масса единицы, кг	Масса, кг
		Ø 5Вр-I ГОСТ 6727-80*			
С-2	1	l=1480	4	0.23	1.72
	2	l=330	16	0.05	

ГОСТ на марки стали см. 3.503.1-96.0-2-ПЗ таблица 1

Н.Контр.	Скворцова		20.06.91	3.503.1-96.1-2-15		
Нач.ОГПС	Дроханов		20.06.91	Сетка С-2	Стадия	Лист	Листов
Г И П	Песочин		20.06.91		Р		1
Нач.гр.	Скворцова		20.06.91		СОЮЗДОРПРОЕКТ		
Инж.II кат	Овсянникова		20.06.91				
Техн.ОАП	Сергеева		20.06.91				

Формат А4

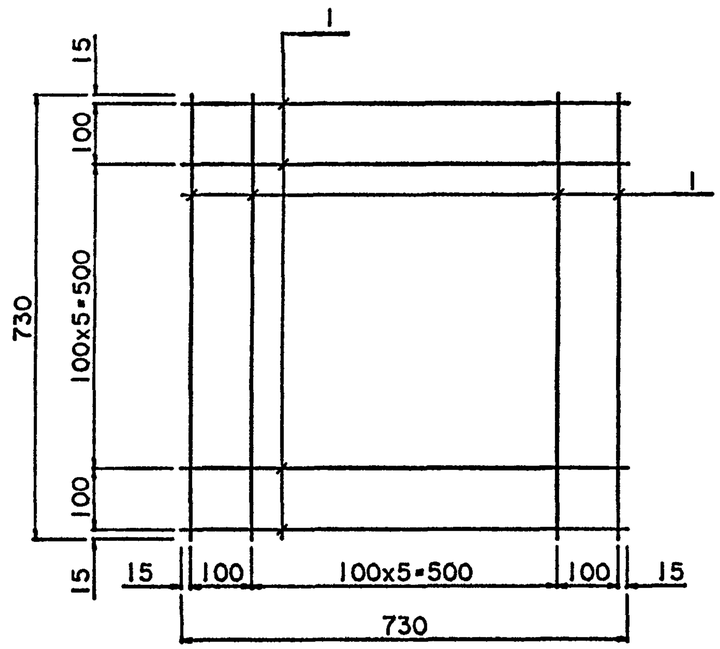

Марка	Поз.	Наименование	Кол.	Масса единицы, кг	Масса, кг
С-3	1	⌀5Вр-I ГОСТ 6727-80* l=730	16	0.11	1.76

ГОСТ на марки стали см. 3.503.1-96.0-2-ПЗ таблица 1

Н.Контр.	Скворцова		20.06.91	3.503.1-96.1-2-16		
Нач.ОГПС	Дроханов		20.06.91	Сетка С-3	Стадия	Лист	Листов
Г И П	Песочин		20.06.91		Р		1
Нач.гр.	Скворцова		20.06.91		СОЮЗДОРПРОЕКТ		
Инж.II кат	Овсянникова		20.06.91				
Техн.ОЛП	Сергеева		20.06.91				

Формат А4

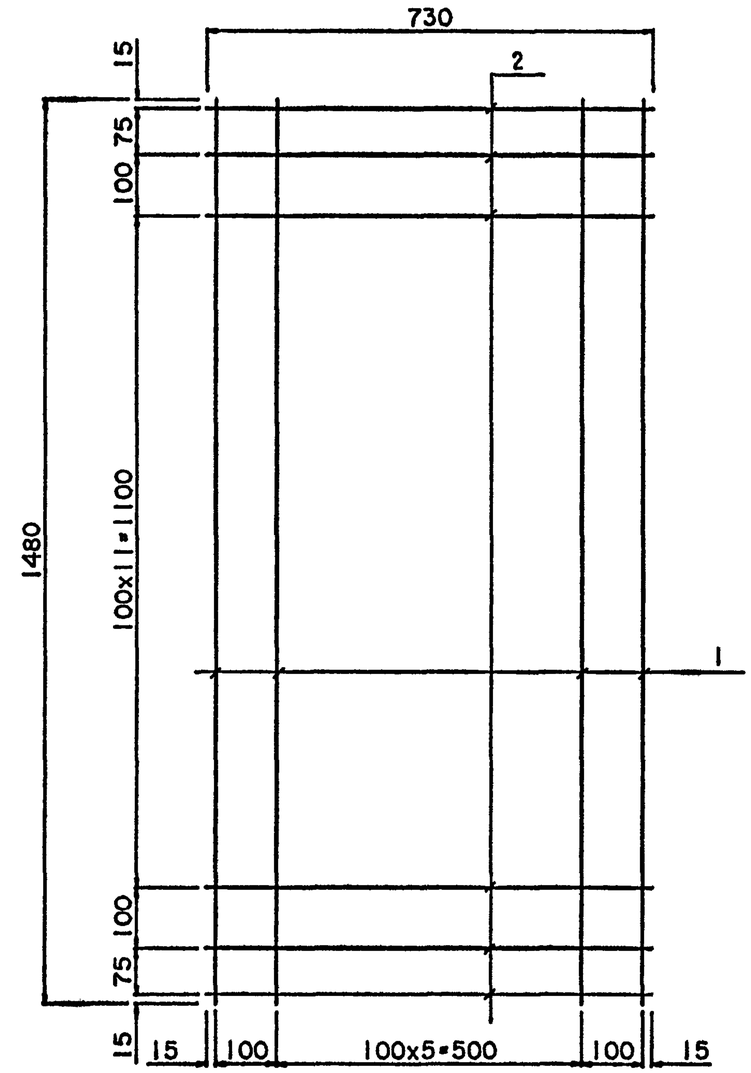

Марка	Поз.	Наименование	Кол.	Масса единицы, кг	Масса, кг
С-4		⌀5Вр-I ГОСТ 6727-80*			2.70
	1	l=1480	8	0.23	
	2	l=730	16	0.05	

ГОСТ на марки стали см. 3.503.1-96.0-2-ПЗ таблица 1

Н.Контр.	Скворцова		20.06.91	3.503.1-96.1-2-17		
Нач.ОГПС	Дроханов		20.06.91	Сетка С-4	Стадия	Лист	Листов
Г И П	Песочин		20.06.91		Р		1
Нач.гр.	Скворцова		20.06.91		СОЮЗДОРПРОЕКТ		
Инж.II кат	Овсянникова		20.06.91				
Техн.ОЛП	Сергеева		20.06.91				

Формат А4

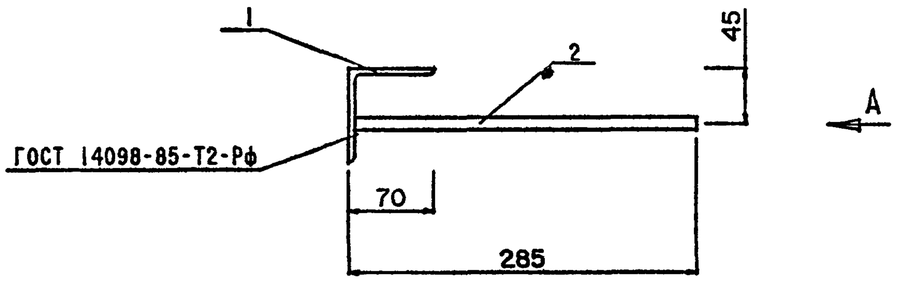

Вид А

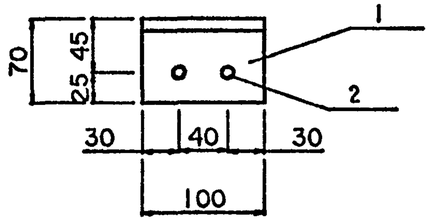

Марка	Поз.	Наименование	Кол.	Масса единицы, кг	Масса, кг
МН-1	1	L 70х70х5 ГОСТ 8509-86 l=100	1	0.54	0.92
	2	Ø10 А III ГОСТ 5781-82* l=280	2	0.19	

ГОСТ на марки стали см. 3.503.1-96.0-2-ПЗ таблица 1

Н.Контр.	Скворцова		20.06.91	3.503.1-96.1-2-18		
Нач.ОГПС	Дроханов		20.06.91	Изделие закладное МН-1	Стадия	Лист	Листов
Г И П	Песочин		20.06.91		Р		1
Нач.гр.	Скворцова		20.06.91		СОЮЗДОРПРОЕКТ	
Инж.II кат	Овсянникова		20.06.91			
Техн.ОАП	Сергеева		20.06.91			

Формат А4

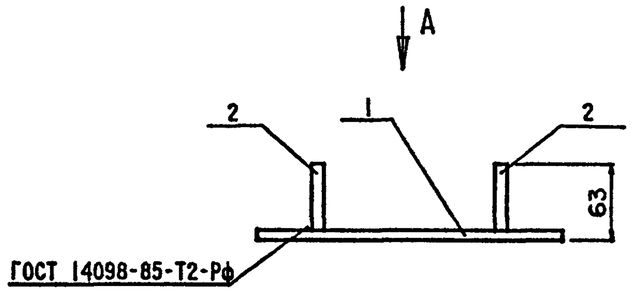

Вид А

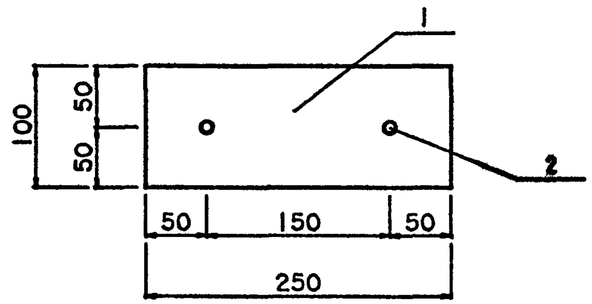

Марка	Поз.	Наименование	Кол.	Масса единицы, кг	Масса, кг
МН-2	1	— 100х8 l=250 ГОСТ 103-76*	1	1.60	1.65
	2	Ø10 А III ГОСТ 5781-82* l=55	2	0.05	

ГОСТ на марки стали см. 3.503.1-96.0-2-ПЗ таблица 1

Н.Контр.	Скворцова		20.06.91	3.503.1-96.1-2-19		
Нач.ОГПС	Дроханов		20.06.91	Изделие закладное МН-2	Стадия	Лист	Листов
Г И П	Песочин		20.06.91		Р		1
Нач.гр.	Скворцова		20.06.91		СОЮЗДОРПРОЕКТ	
Инж.II кат	Овсянникова		20.06.91			
Техн.ОАП	Сергеева		20.06.91			

Формат А4

25293-02 26

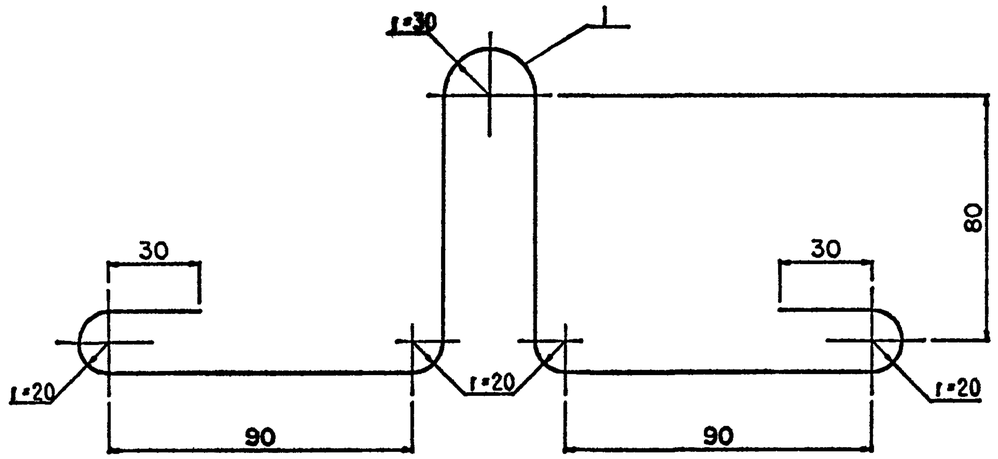

Марка	Поз.	Наименование	Кол.	Масса единицы, кг	Масса, кг
МН-3	1	Ø 6А1 ГОСТ 5781-82* l=740	1	0.17	0.17

ГОСТ на марки стали см. 3.503.1-96.0-2-ПЗ таблица 1

Н.Контр.	Скворцова		20.06.91	3.503.1-96.1-2-20		
Нач.ОГПС	Дроханов		20.06.91	Изделие закладное МН-1	Стадия	Лист	Листов
Г И П	Песочин		20.06.91		Р		1
Нач.гр.	Скворцова		20.06.91		СОЮЗДОРПРОЕКТ		
Инж.II кат	Овсянникова		20.06.91				
Техн.I кат	Сергеева		20.06.91				

Формат А4

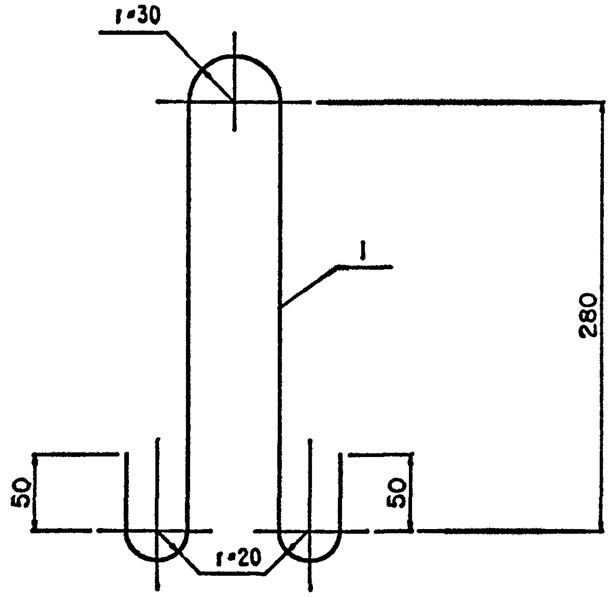

Марка	Поз.	Наименование	Кол.	Масса единицы, кг	Масса, кг
МН-4	1	Ø 12А1 ГОСТ 5781-82* l=880	1	0.78	0.78

ГОСТ на марки стали см. 3.503.1-96.0-2-ПЗ таблица 1

Н.Контр.	Скворцова		20.06.91	3.503.1-96.1-2-21		
Нач.ОГПС	Дроханов		20.06.91	Изделие закладное МН-2	Стадия	Лист	Листов
Г И П	Песочин		20.06.91		Р		1
Нач.гр.	Скворцова		20.06.91		СОЮЗДОРПРОЕКТ		
Инж.II кат	Овсянникова		20.06.91				
Техн.I кат	Сергеева		20.06.91				

Формат А4

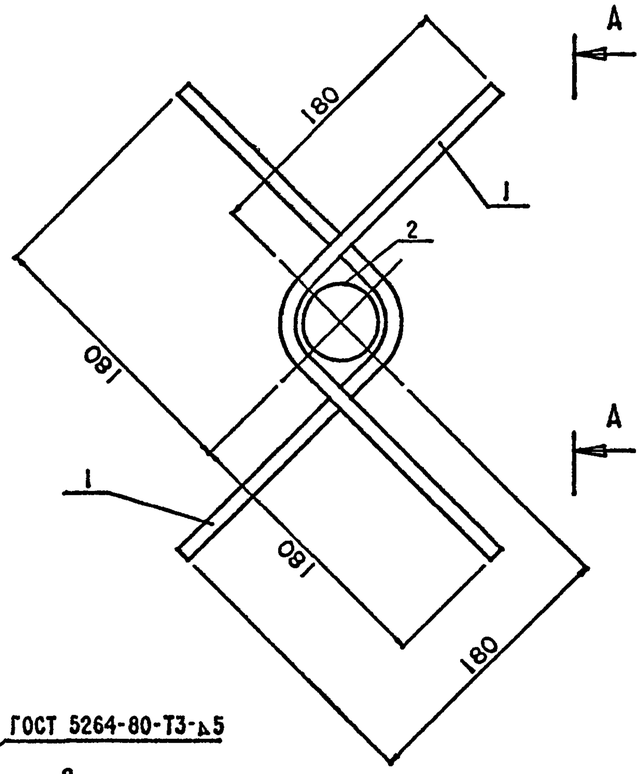

А-А

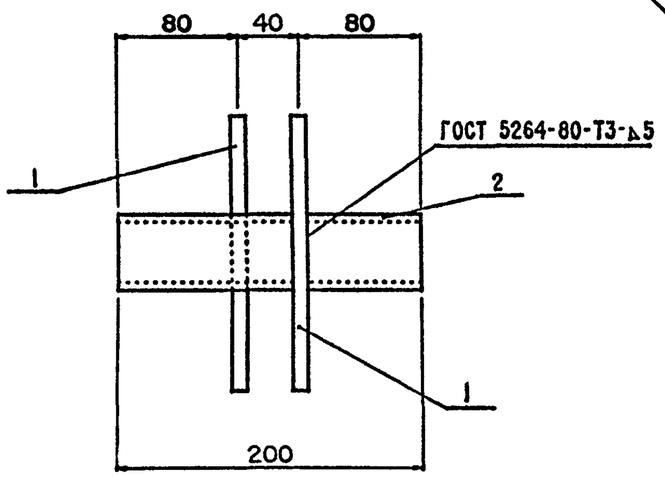

Марка	Поз.	Наименование	Кол.	Масса единицы, кг	Масса, кг
МН-5	1	Ø 10АIII ГОСТ 5781-82* l=400	2	0.25	1.41
	2	Тр.dн=50х4 ГОСТ 8732-78* l=200	1	0.91	

ГОСТ на марки стали см. 3.503.1-96.0-2-ПЗ таблица 1

Н.Контр.	Скворцова		20.06.91	3.503.1-96.1-2-22		
Нач.ОГПС	Дроханов		20.06.91	Изделие закладное МН-5	Стадия	Лист	Листов
Г И П	Песочин		20.06.91		Р		1
Нач.гр.	Скворцова		20.06.91		СОЮЗДОРПРОЕКТ		
Инж.IIкат	Овсянникова		20.06.91				
Техн.ОАП	Сергеева		20.06.91				

Формат А4

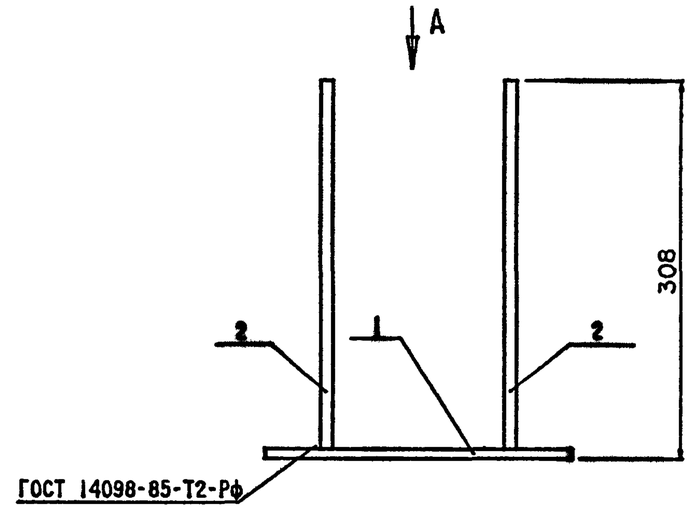

Вид А

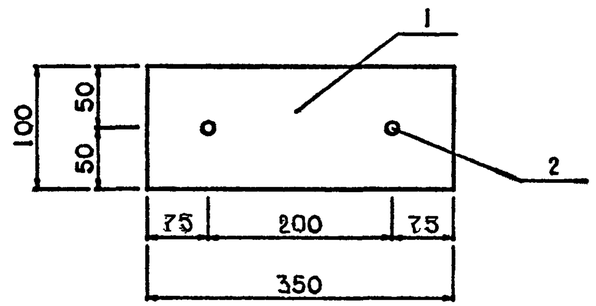

Марка	Поз.	Наименование	Кол.	Масса единицы, кг	Масса, кг
МН-6	1	— 100х8 l=350 ГОСТ 103-76*	1	2.24	2.43
	2	Ø 10 АIII ГОСТ 5781-82* l=308	2	0.19	

ГОСТ на марки стали см. 3.503.1-96.0-2-ПЗ таблица 1

Н.Контр.	Скворцова		20.06.91	3.503.1-96.1-2-23		
Нач.ОГПС	Дроханов		20.06.91	Изделие закладное МН-6	Стадия	Лист	Листов
Г И П	Песочин		20.06.91		Р		1
Нач.гр.	Скворцова		20.06.91		СОЮЗДОРПРОЕКТ		
Инж.IIкат	Овсянникова		20.06.91				
Техн.ОАП	Сергеева		20.06.91				

Формат А4

Марка элемента	Изделия арматурные							Изделия закладные												Общий расход
	Арматура класса						Всего	Арматура класса					Прокат марки						Всего	
	Вр-I		AI		AIII			AI			AIII									
	ГОСТ 6727-80*		ГОСТ 5781-82*					ГОСТ 5781-82*					ГОСТ 8509-86		ГОСТ 103-76*		ГОСТ 8732-78*			
	Ø 5	Итого	Ø 8	Итого	Ø 14	Итого		Ø 6	Ø 12	Итого	Ø 10	Итого	L70x70x5	Итого	-8	Итого	ст труб dн=50	Итого		
Косоуры лестничных сходов																				
КЛ 495.210.			21.04	21.04	17.80	17.80	38.84				13.92	13.92	18.36	18.36			1.82	1.82	34.04	72.88
КЛ 615.270.			26.22	26.22	21.20	21.20	47.42				16.96	16.96	22.68	22.68			1.82	1.82	41.46	88.88
КЛ 535.210.			22.52	22.52	18.82	18.82	41.34				14.68	14.68	19.44	19.44			1.82	1.82	35.94	77.28
КЛ 655.270.			27.56	27.56	22.16	22.16	49.72				17.72	17.72	23.76	23.76			1.82	1.82	43.3	93.02
Площадки лестничных сходов																				
ПЛ 75.75.7	1.76	1.76					1.76	0.34		0.34	1.46	1.46	1.08	1.08	3.20	3.20			6.08	7.84
ПЛ 150.75.7	2.70	2.70					2.70	0.68		0.68	2.92	2.92	2.16	2.16	6.40	6.40			12.16	14.86
ПЛ 150.75.7-1	2.70	2.70					2.70	0.68		0.68	2.92	2.92	2.16	2.16	6.40	6.40			12.16	14.86
Ступени лестничных сходов																				
СЛ 75.35.7	0.84	0.84					0.84	0.34		0.34	0.35	0.35	-	-	1.60	1.60			2.29	3.13
СЛ 75.35.7-1	0.84	0.84					0.84	0.34		0.34	0.73	0.73	0.54	0.54	1.60	1.60			3.21	4.05
СЛ 150.35.7	1.72	1.72					1.72	0.34		0.34	0.60	0.60	-	-	3.20	3.20			4.14	5.86
СЛ 150.35.7-1	1.72	1.72					1.72	0.34		0.34	1.46	1.46	1.08	1.08	3.20	3.20			6.08	7.80
Фундамент Ф60.60.130									1.56	1.56	0.38	0.38			4.48	4.48			6.42	6.42

Марки стали подбираются по таблице I выпуска 0-2.

Н.контр.	Скворцова		20.06.91
Нач.ОГПС	Дроханов		20.06.91
ГИП	Песочин		20.06.91
Нач.груп	Скворцова		20.06.91
Инж.IIIкат	Овсянникова		20.06.91
Техн.Iкат.	Сергеева		20.06.91

3.503.1-96.1-2-24РС

Ведомость расхода стали на 1 элемент

Стадия	Лист	Листов
Р		1

СОЮЗДОРПРОЕКТ

Формат А3