ТИПОВЫЕ КОНСТРУКЦИИ, ИЗДЕЛИЯ И УЗЛЫ ЗДАНИЙ И СООРУЖЕНИЙ

СЕРИЯ 3.503.1-96

# СОПРЯЖЕНИЕ АВТОДОРОЖНЫХ МОСТОВ И ПУТЕПРОВОДОВ С НАСЫПЬЮ

## ВЫПУСК 1-1

## КОНСТРУКЦИИ СОПРЯЖЕНИЯ
## СБОРНЫЕ ЖЕЛЕЗОБЕТОННЫЕ ЭЛЕМЕНТЫ

РАБОЧИЕ ЧЕРТЕЖИ

25292-02
ЦЕНА

Отпускная цена
на момент реализации
указана
в счет-накладной

ТИПОВЫЕ КОНСТРУКЦИИ, ИЗДЕЛИЯ И УЗЛЫ ЗДАНИЙ И СООРУЖЕНИЙ

# СЕРИЯ 3.503.1-96

## СОПРЯЖЕНИЕ АВТОДОРОЖНЫХ МОСТОВ И ПУТЕПРОВОДОВ С НАСЫПЬЮ

## ВЫПУСК 1-1

## КОНСТРУКЦИИ СОПРЯЖЕНИЯ
## СБОРНЫЕ ЖЕЛЕЗОБЕТОННЫЕ ЭЛЕМЕНТЫ

## РАБОЧИЕ ЧЕРТЕЖИ

Разработаны институтом "Союздорпроект"

Главный инженер института В.Д. Браславский

Главный инженер проекта А.Н. Солодунин

Утверждены Минтрансстроем СССР
протокол от 06.05.91 № АВ-82.
Введены в действие с 01.11.91,
приказ Союздорпроекта от 05.08.91
№ 131пр.

| Обозначение документа | Наименование | Стр. |
|---|---|---|
| 3.503.1-96.1-1-ТТ | Технические требования | 4 |
| 3.503.1-96.1-1-1 | Плиты переходные П400.124.25-ТА II (А III), | 8 |
| | П400.98.25-ТА II (А III) | |
| 3.503.1-96.1-1-1СБ | Плиты переходные П400.124.25-ТА II (А III), | 9 |
| | П400.98.25-ТА II (А III). Сборочный чертеж | |
| 3.503.1-96.1-1-2 | Плиты переходные П600.124.30-ТА II (А III), | 10 |
| | П600.98.30-ТА II (А III) | |
| 3.503.1-96.1-1-2СБ | Плиты переходные П600.124.30-ТА II (А III), | 11 |
| | П600.98.30-ТА II (А III). Сборочный чертеж | |
| 3.503.1-96.1-1-3 | Плиты переходные П800.124.40-ТА II (А III), | 12 |
| | П800.98.40-ТА II (А III) | |
| 3.503.1-96.1-1-3СБ | Плиты переходные П800.124.40-ТА II (А III), | 13 |
| | П800.98.40-ТА II (А III). Сборочный чертеж | |
| 3.503.1-96.1-1-4 | Плиты переходные П400.124.15-ТА II (А III), | 14 |
| | П400.98.15-ТА II (А III) | |
| 3.503.1-96.1-1-4СБ | Плиты переходные П400.124.15-ТА II (А III), | 15 |
| | П400.98.15-ТА II (А III). Сборочный чертеж | |
| 3.503.1-96.1-1-5 | Плиты переходные П600.124.15-ТА II (А III), | 16 |
| | П600.98.15-ТА II (А III) | |
| 3.503.1-96.1-1-5СБ | Плиты переходные П600.124.15-ТА II (А III), | 17 |
| | П600.98.15-ТА II (А III). Сборочный чертеж | |
| 3.503.1-96.1-1-6 | Плиты переходные П800.124.20-ТА II (А III), | 18 |
| | П800.98.20-ТА II (А III) | |
| 3.503.1-96.1-1-6СБ | Плиты переходные П800.124.20-ТА II (А III), | 19 |
| | П800.98.20-ТА II (А III). Сборочный чертеж | |
| 3.503.1-96.1-1-7 | Лежни Л330.63.50-ТА II (А III), | 20 |
| | Л380.63.50-ТА II (А III) | |
| 3.503.1-96.1-1-7СБ | Лежни Л330.63.50-ТА II (А III), | 21 |
| | Л380.63.50-ТА II (А III). Сборочный чертеж | |
| 3.503.1-96.1-1-8 | Лежни Л480.63.50-ТА II (А III), | 22 |
| | Л565.63.50-ТА II (А III) | |
| | | |

| Обозначение документа | Наименование | Стр. |
|---|---|---|
| 3.503.1-96.1-1-8СБ | Лежни Л480.63.50-ТА II (А III), | 23 |
| | Л565.63.50-ТА II (А III). Сборочный чертеж | |
| 3.503.1-96.1-1-9 | Лежни Л465.63.50-ТА II (А III) | 24 |
| 3.503.1-96.1-1-9СБ | Лежни Л465.63.50-ТА II (А III). Сборочный чертеж | 25 |
| 3.503.1-96.1-1-10 | Плиты переходные тротуарные ПТ200.75.15-ТА II | 26 |
| | ПТ200.100.15-ТА II , ПТ200.150.15-ТА II | |
| 3.503.1-96.1-1-10СБ | Плиты переходные тротуарные ПТ200.75.15-ТА II | 27 |
| | ПТ200.100.15-ТА II , ПТ200.150.15-ТА II . | |
| | Сборочный чертеж | |
| 3.503.1-96.1-1-11 | Плиты переходные ПК400.124.25-ТА II (А III)-α , | 28 |
| | ПК400.98.25-ТА II (А III)-α , | |
| 3.503.1-96.1-1-11СБ | Плиты переходные ПК400.124.25-ТА II (А III)-α , | 29 |
| | ПК400.98.25-ТА II (А III)-α , Сборочный чертеж | |
| 3.503.1-96.1-1-12 | Плиты переходные ПК600.124.30-ТА II (А III)-α , | 31 |
| | ПК600.98.30-ТА II (А III)-α | |
| 3.503.1-96.1-1-12СБ | Плиты переходные ПК600.124.30-ТА II (А III)-α , | 32 |
| | ПК600.98.30-ТА II (А III)-α . Сборочный чертеж | |
| 3.503.1-96.1-1-13 | Плиты переходные ПК800.124.40-ТА II (А III)-α , | 34 |
| | ПК800.98.40-ТА II (А III)-α | |
| 3.503.1-96.1-1-13СБ | Плиты переходные ПК800.124.40-ТА II (А III)-α , | 35 |
| | ПК800.98.40-ТА II (А III)-α . Сборочный чертеж | |
| 3.503.1-96.1-1-14 | Плиты переходные ПК400.124.15-ТА II (А III)-α , | 37 |
| | ПК400.98.15-ТА II (А III)-α | |
| 3.503.1-96.1-1-14СБ | Плиты переходные ПК400.124.15-ТА II (А III)-α , | 38 |
| | ПК400.98.15-ТА II (А III)-α . Сборочный чертеж | |
| 3.503.1-96.1-1-15 | Плиты переходные ПК600.124.15-ТА II (А III)-α , | 40 |
| | ПК 600.98.15-ТА II (А III)-α | |


| | | | |
|---|---|---|---|
| Н.контр. | Прохоров | | 11.06.91 |
| Нач.ОИС | Постовой | | 11.06.91 |
| Гл.спец. | Прохоров | | 11.06.91 |
| ГИП | Солодунин | | 11.06.91 |
| Нач.груп | Мираков | | 11.06.91 |
| Инж.1кат | Цыкина | | 11.06.91 |
| Инж.II кат | Гавриленкова | | 11.06.91 |

3.503.1-96.1-1

Содержание

| Стадия | Лист | Листов |
|---|---|---|
| Р | 1 | 2 |

СОЮЗДОРПРОЕКТ

| Обозначение документа | Наименование | Стр. |
|---|---|---|
| 3.503.1-96.1-1-15СБ | Плиты переходные ПК600.124.15-ТАII (AIII)-α, | 41 |
| | ПК600.98.15-ТАII (AIII)-α. Сборочный чертеж | |
| 3.503.1-96.1-1-16 | Плиты переходные ПК800.124.20-ТАII (AIII)-α, | 43 |
| | ПК800.98.20-ТАII (AIII)-α | |
| 3.503.1-96.1-1-16СБ | Плиты переходные ПК800.124.20-ТАII (AIII)-α, | 44 |
| | ПК800.98.20-ТАII (AIII)-α. Сборочный чертеж | |
| 3.503.1-96.1-1-17 | Плиты переходные тротуарные ПТК200.75.15-ТАII-α, | 46 |
| | ПТК200.100.15-ТАII-α, ПТК200.150.15-ТАII-α | |
| 3.503.1-96.1-1-17СБ | Плиты переходные тротуарные ПТК200.75.15-ТАII-α, | 47 |
| | ПТК200.100.15-ТАII-α, ПТК200.150.15-ТАII-α. | |
| | Сборочный чертеж | |
| 3.503.1-96.1-1-18 | Сетка С1-ТАII(AIII), С2-ТАII(AIII), С3-ТАII(AIII), | 49 |
| | С4-ТАII(AIII) | |
| 3.503.1-96.1-1-19 | Сетка С5-ТАII(AIII), С6-ТАII(AIII), С7-ТАII(AIII), | 50 |
| | С8-ТАII(AIII) | |
| 3.503.1-96.1-1-20 | Сетка С9-ТАII(AIII), С10-ТАII(AIII), С11-ТАII(AIII) | 51 |
| | С12-ТАII(AIII) | |
| 3.503.1-96.1-1-21 | Сетка С13-ТАII(AIII), С14-ТАII(AIII) | 52 |
| 3.503.1-96.1-1-22 | Сетка С15-ТАII(AIII), С16-ТАII(AIII) | 53 |
| 3.503.1-96.1-1-23 | Сетка С17-ТАII(AIII), С18-ТАII(AIII) | 54 |
| 3.503.1-96.1-1-24 | Каркасы К1-ТАII(AIII), К2-ТАII(AIII), | 55 |
| | К3-ТАII(AIII), К4-ТАII(AIII) | |
| 3.503.1-96.1-1-25 | Каркасы К5-ТАII(AIII) | 56 |
| 3.503.1-96.1-1-26 | Фиксаторы Ф40-ТА1, Ф30-ТА1, Ф25-ТА1. | 56 |
| | | |
| 3.503.1-96.1-1-27 | Сетки С19-ТАII, С20-ТАII, С21-ТАII | 57 |
| 3.503.1-96.1-1-28 | Сетки С1-ТАII(AIII)-α | 58 |
| 3.503.1-96.1-1-29 | Сетки С2-ТАII(AIII)-α | 59 |
| 3.503.1-96.1-1-30 | Сетка С3-ТАII(AIII)-α | 60 |
| 3.503.1-96.1-1-31 | Сетка С4-ТАII(AIII)-α | 61 |
| 3.503.1-96.1-1-32 | Сетка С5-ТАII(AIII)-α | 62 |
| 3.503.1-96.1-1-33 | Сетка С6-ТАII(AIII)-α | 63 |

| Обозначение документа | Наименование | Стр. |
|---|---|---|
| 3.503.1-96.1-1-34 | Сетка С7-ТАII(AIII)-α | 64 |
| 3.503.1-96.1-1-35 | Сетка С8-ТАII(AIII)-α | 65 |
| 3.503.1-96.1-1-36 | Сетка С9-ТАII(AIII)-α | 66 |
| 3.503.1-96.1-1-37 | Сетка С10-ТАII(AIII)-α | 67 |
| 3.503.1-96.1-1-38 | Сетка С11-ТАII(AIII)-α | 68 |
| 3.503.1-96.1-1-39 | Сетка С12-ТАII(AIII)-α | 69 |
| 3.503.1-96.1-1-40 | Сетка С13-ТАII(AIII)-α | 70 |
| 3.503.1-96.1-1-41 | Сетка С14-ТАII(AIII)-α | 71 |
| 3.503.1-96.1-1-42 | Сетка С15-ТАII(AIII)-α | 72 |
| 3.503.1-96.1-1-43 | Сетка С16-ТАII(AIII)-α | 73 |
| 3.503.1-96.1-1-44 | Сетка С17-ТАII(AIII)-α | 74 |
| 3.503.1-96.1-1-45 | Сетка С18-ТАII(AIII)-α | 75 |
| 3.503.1-96.1-1-46 | Сетка С19-ТАII-α, С20-ТАII-α, С21-ТАII-α | 76 |
| 3.503.1-96.1-1-47 | Петля ⌀12А1 | 77 |
| 3.503.1-96.1-1-48 | Петля ⌀14А1 | 77 |
| 3.503.1-96.1-1-49 | Петля ⌀16А1 | 78 |
| 3.503.1-96.1-1-50 | Петля ⌀18А1 | 78 |
| 3.503.1-96.1-1-51 | Петля ⌀20А1 | 79 |
| 3.503.1-96.1-1-52 | Петля ⌀25А1 | 79 |
| 3.503.1-96.1-1-53 | Петля ⌀28А1 | 80 |
| 3.503.1-96.1-1-54 | Хомут ⌀8А1 | 80 |
| 3.503.1-96.1-1-55РС | Ведомость расхода стали на плиты | 81 |
| 3.503.1-96.1-1-56РС | Ведомость расхода стали на лежни | 88 |

Настоящий выпуск включает в себя рабочие чертежи блоков переходных и тротуарных плит, а также блоков лежней, разработанных в соответствии со СНиП 2.05.03-84 "Мосты и трубы" в составе типового проекта "Сопряжения мостов и путепроводов с насыпью" (взамен серии 3.503-41, выпуск 2).

Временная подвижная нагрузка принята А11 и НК-80. Плиты сопряжения предназначены для эксплуатации во всех климатических районах СССР с сейсмичностью до 6 баллов включительно.

В настоящем выпуске для удобства маркировки конструкций и их изготовления территория СССР условно разделена на семь температурных зон в зависимости от средней температуры наиболее холодного месяца и наиболее холодной пятидневки. Характеристика зон дана в таблице 1.

Таблица 1

| Средняя температура наиболее холодного месяца | минус 10°С и выше | | ниже минус 10°С до минус 20°С включительно | | | ниже минус 20°С | |
|---|---|---|---|---|---|---|---|
| Средняя температура наиболее холодной пятидневки с обеспеченностью 0,92 | минус 30°С и выше | ниже минус 30°С до минус 40°С включительно | минус 30°С и выше | ниже минус 30°С до минус 40°С включительно | ниже минус 40°С | ниже минус 30°С до минус 40°С включительно | ниже минус 40°С |
| номер температурной зоны | 1 | 2 | 3 | 4 | 5 | 6 | 7 |

Средние температуры наиболее холодного месяца и наиболее холодной пятидневки принимать согласно СНиП 2.01.01-82 "Строительная климатология и геофизика".

При изготовлении, транспортировании и хранении конструкций надлежит руководствоваться ТУ 35-2098-91 .СНиП III -43-75 с дополнениями и изменениями N1, N2 к ним.

## 1. Материалы

Для изготовления конструкций сопряжений применяется тяжелый бетон по ГОСТ 25192-82 и ГОСТ 26633-85, класс по прочности на сжатие В30. Допускается применение бетона класса В35 для ускорения набора отпускной прочности.

Марка бетона по морозостойкости:

- для температурных зон 1,2 - F200;
- для температурных зон с 3 по 7 - F300

Марка бетона по водонепроницаемости принята для конструкций сопряжений в соответствии со СНиП 2.05.03-84(п.3.22) W6 .

Для рабочей и конструктивной арматуры следует принимать марки стали, приведенные в таблице 2, в зависимости от средней температуры наружного воздуха наиболее холодной пятидневки с обеспеченностью 0,92 (СНиП 2.01.01-82).

Применение импортных арматурных сталей допускается только при условии обязательной приемочной проверки, независимо от наличия сертификатов, включающей механические испытания, оценку эффективности периодического профиля и свариваемости.

Применение импортных сталей для конструкций в северном исполнении (для температурных зон 5 и 7) не допускается.

В качестве рабочей арматуры применены стержни периодического профиля из стали класса А-III.

На случай невозможности получения арматуры класса А-III приведен вариант армирования арматурой класса А-II .

Конструктивное армирование выполняется стержнями класса А-I.

| | | | | | | |
|---|---|---|---|---|---|---|
| Н.контр. | Прохоров | | 11.06.91 | 3.503.1-96.1-1-ТТ | | |
| Нач.ОИС | Постовой | | 11.06.91 | | | |
| Гл.спец. | Прохоров | | 11.06.91 | Технические требования | Стадия | Лист | Листов |
| ГИП | Солодунин | | 11.06.91 | | Р | 1 | 4 |
| Нач.груп | Мираков | | 11.06.91 | | СОЮЗДОРПРОЕКТ | | |
| Инж.1кат | Цикина | | 11.06.91 | | | | |
| Техн.1кат. | Сергеева | | 11.06.91 | | | | |

Таблица 2

| Номера температурных зон | | 1,3 | 2,4,6 | 5,7 |
|---|---|---|---|---|
| Наименование стали | Средняя температура наиболее холодной пятидневки | минус 30°С и выше | ниже минус 30°С до минус 40°С включительно | ниже минус 40°С |
| Арматурная сталь класса А-I по ГОСТ 5781-82 | Сварные и вязаные сетки и каркасы | Ст3сп<br>Ст3пс<br>Ст3кп<br>по ГОСТ 380-88 | Ст3сп<br>Ст3пс<br>по ГОСТ 380-88 | Ст3сп<br>по ГОСТ 380-88 |
| | Только вязаные сетки и каркасы | | | Ст3пс<br>по ГОСТ 380-88 |
| Арматурная сталь класса А-II по ГОСТ 5781-82 | Сварные и вязаные сетки и каркасы | Ст5сп<br>Ст5пс<br>по ГОСТ 380-88 | Ст5сп<br>по ГОСТ 380-88 | |
| | Только вязаные сетки и каркасы | | Ст5пс<br>по ГОСТ 380-88 | |
| Арматурная сталь класса Ас-II по ГОСТ 5781-82 | Сварные и вязаные сетки и каркасы | 10ГТ по ГОСТ 5781-82 | | |
| Арматурная сталь класса А-III по ГОСТ 5781-82 | Сварные и вязаные сетки и каркасы | 25Г2С<br>35ГС<br>по ГОСТ 5781-82 | 25Г2С<br>по ГОСТ 5781-82 | - |
| | Только вязаные сетки и каркасы | | 35ГС<br>по ГОСТ 5781-82 | 25Г2С<br>по ГОСТ 5781-82 |
| Арматурная сталь класса А-I по ГОСТ 5781-82 | монтажные (подъемные) петли | Ст3сп<br>по ГОСТ 380-88 | | |

• Арматурную сталь марки Ст5пс применять только диаметром до 20мм включительно, арматурную сталь диаметром свыше 20мм - марки Ст5сп.

## 2. Особенности конструкций блоков плит и лежней.

Сопряжение автодорожных искусственных сооружений с насыпью длиной 4,6 и 8 м разработано двух типов в зависимости от покрытия проезжей части на дороге, поверхностное и полузаглубленное.

При цементобетонном покрытии на дороге предусмотрено сопряжение поверхностного типа, состоящего из нижней и верхней части-сборно-монолитной плиты, опирающейся на лежень. Нижняя часть сборно-монолитных плит состоит из сборных железобетонных блоков шириной 98 и 124 см, каждый из которых армируется одной сеткой, расположенной внизу плиты. Эти блоки являются опалубкой для верхней монолитной части. Швы между блоками заполняются бетоном в процессе укладки верхней монолитной части. Для обеспечения сцепления бетона монолитной части с бетоном сборных плит верхнюю поверхность сборных плит сразу же после распалубки обработать проволочными щетками.

При асфальтобетонном покрытии на дороге предусмотрено сопряжение полузагубленного типа - сборные переходные плиты состоят из блоков шириной 98 и 124 см, каждый из которых армируется двумя сетками и объединяются между собой бетоном омоноличивания в местах выпуска арматуры из плит. Для обеспечения сцепления бетона омоноличивания с бетоном плит необходимо смазать опалубку боковой грани плиты в месте выпусков арматуры 50% раствором сульфитно-спиртовой барды и сразу же после распалубки бетон этой грани следует обрабатывать проволочными щетками.

Для косых пересечений разработаны косые плиты с углами пересечений от 75° до 50°.

Блоки лежней разработаны 5 типов, в зависимости от их длины.

Длина блоков лежня не превышает 5,65 м.

Для сопряжения обочин дороги с тротуарами искусственных сооружений разработаны сборные железобетонные блоки тротуарных плит длиной 2 м и шириной 75,100 и 150 см, которые армируются одной сеткой, расположенной внизу плиты.

Армирование плит и лежней.

Для блоков плит и лежней предусмотрено армирование сетками и каркасами в сварном и вязаном вариантах.

Сетки и каркасы изготавливаются из стали класса А-I и А-III сварными или вязаными в зависимости от средней температуры воздуха наиболее холодной пятидневки (см. табл.2).

В блоках плит и лежней, эксплуатируемых в районах с расчетной температурой воздуха наиболее холодной пятидневки минус 40° С и выше (температурные зоны с I по 4 и 6) следует применять только сталь класса А-III, применение стали класса А-II допускается в исключительных случаях, при полной невозможности получения стали класса А-III. В районах с расчетной температурой воздуха наиболее холодной пятидневки ниже минус 40° С (температурные зоны 5 и 7) при изготовлении сварных сеток и каркасов принять сталь класса Ас-II .

При отсутствии необходимого сортамента арматурной стали, предусмотренного настоящим проектом, разрешается замена стержней по эквивалентной площади по согласованию с проектной организацией, разработавшей проект сооружения.

Для фиксации сеток в плитах сопряжения полузаглубленного типа предусмотрены фиксаторы. При необходимости, для удобства технологии, разрешается изменять конструкцию фиксации сеток без перерасхода стали и при соблюдении защитного слоя и жесткости каркаса.

Отпускная прочность, транспортировка.

В соответствии со СНиП III-43-75 минимальная прочность бетона ко времени выдачи конструкций на склад (замораживания) для температурных зон с I по 4 и 6 не менее 70%, для зон 5 и 7-100% проектной прочности.

Транспортировка элементов допускается с опиранием в местах установки монтажных петель.

3. Маркировка сборных блоков

Плиты переходные

Для прямых или косых пересечений марка плит состоит из двух или трех групп обозначений соответственно, разделенных дефисом, например

П 400.124.15 - ТАIII

ПК 800.98.40 - ТАII - α

I-ая группа

Буква П - плита, тип конструкции,

ПК - плита косая,

400,600,800 - длина,см,

124,98 - ширина,см,

15,20,25,30,40 - высота плиты по бетону,см

2-ая группа

Т=1,2,3,4,5,6,7 - температурные зоны, согласно таблице I

AIII или AII - класс рабочей арматуры,

3-я группа - только для косых пересечений

α =50,55,60,65,75 - угол пересечения, град

Плиты тротуарные

Для прямых или косых пересечений марка плит состоит из двух или трех групп обозначений соответственно, разделенных дефисом, например:

ПТ 200.75.15 - ТАII ;

ПТК 200.150.15 - ТАII - α

1-ая группа

Буквы ПТ - плита тротуарная, тип конструкции ;

ПТК - плита тротуарная косая

200 - длина,см ;

75,100,150 - ширина,см ;

15 - высота плиты по бетону,см

2-ая группа

Т=1,2,3,4,5,6,7 - температурные зоны, согласно таблице 1 ;

АII - класс арматуры

3-ая группа - только для косых пересечений

α =50,55,60,65,75 - угол пересечения в градусах

Блоки лежней

Марка блоков лежней состоит из двух групп обозначений, разделенных дефисом, например :

Л 330.63.50 - ТАIII ;

Л 465.63.50 - ТАII

1-ая группа

Буква Л - лежень, тип конструкции ;

330,380,480,565,465 - длина блока по бетону,см ;

63 - ширина,см ;

50 - высота блока по бетону,см

2-ая группа

Т=1,2,3,4,5,6,7 - температурные зоны, согласно таблице 1 ;

АIII или АII - класс рабочей арматуры

4. Маркировка арматурных изделий

Для прямых или косых пересечений марка арматурных изделий состоит из двух или трех групп обозначений соответственно, разделенных дефисом, например :

С1 - ТАIII,

С21 - ТАII - α,

К1 - ТАIII,

Ф30 - ТА1

1-ая группа

Буквы С - сетка ;

К - каркас ;

Ф - фиксатор ;

1,2.... - порядковый номер изделия

2-ая группа

Т=1,2,3,4,5,6,7 - температурные зоны, согласно таблице 1 ;

А I, АII , АIII - класс рабочей арматуры

3-я группа - только для косых пересечений

α =50,55,60,65,75 - угол пересечения, град

Для упрощения маркировки арматурных изделий в марке можно указывать только первые три температурные зоны (1,2 и 5), т.к. в соотвествии с табл.2 зона 2 соответствует зоне 4 и 6, а зона 5 соответствует зоне 7.

| Формат | Зона | Позиция | Обозначение | Наименование | Количество на исполнение — | 01 | 02 | 03 | Примечание |
|---|---|---|---|---|---|---|---|---|---|
| | | | | Документация | | | | | |
| | | | 3.503.1-96.1-1-1СБ | Сборочный чертеж | | | | | |
| | | | 3.503.1-96.1-1-ТТ | Технические требования | | | | | |
| | | | 3.503.1-96.1-1-55РС | Ведомость расхода стали | | | | | |
| | | | | | | | | | |
| | | | | | | | | | |
| | | | | Сборочные единицы | | | | | |
| | | 1 | 3.503.1-96.1-1-20 | Сетка С9-ТАII | | | 1 | | |
| | | | | Сетка С9-ТАIII | | | | 1 | |
| | | 2 | 3.503.1-96 1-1-20 | Сетка С10-ТАII | | | 1 | | |
| | | | | Сетка С10-ТАIII | | | | 1 | |
| | | 3 | 3.503.1-96.1-1-20 | Сетка С11-ТАII | 1 | | | | |
| | | | | Сетка С11-ТАIII | | 1 | | | |
| | | 4 | 3.503.1-96.1-1-20 | Сетка С12-ТАII | 1 | | | | |
| | | | | Сетка С12-ТАIII | | 1 | | | |
| | | 5 | 3.503.1-96.1-1-26 | Фиксатор Ф25-ТАI | 3 | 3 | 3 | 3 | |
| | | | | | | | | | |
| | | | | Детали | | | | | |
| | | 6 | 3.503.1-96.1-1-48-02 | Петля Ø 14 AI l=1130 | | | 2 | 2 | 1.4кг |
| | | 7 | 3.503.1-96 1-1-49-02 | Петля Ø 16 AI l=1230 | 2 | 2 | | | 2.0кг |
| | | | | | | | | | |
| | | | | Материалы | | | | | |
| | | | | Бетон В30 | 1.08 | 1.08 | 0.85 | 0.85 | м³ |
| | | | | Лист | | | | | |
| | | | | Шифр | П400.124.25-ТАII | П400.124.25-ТАIII | П400.98.25-ТАII | П400.98.25-ТАIII | |

| | | | |
|---|---|---|---|
| Н.контр. | Прохоров | | 11.06.91 |
| Нач.отд. | Постовой | | 11.06.91 |
| Гл.спец. | Прохоров | | 11.06.91 |
| Гл.инж. | Солодунин | | 11.06.91 |
| Нач.гр. | Мираков | | 11.06.91 |
| Инж.IIкат | Цикина | | 11.06.91 |
| Техн.Iкат. | Горшенина | | 11.06.91 |

3.503.1-96.1-1-1

Плиты переходные
П400.124.25 -ТАII (АIII)
П400.98.25 -ТАII (АIII)

| Стадия | Лист | Листов |
|---|---|---|
| Р | | 1 |

СОЮЗДОРПРОЕКТ

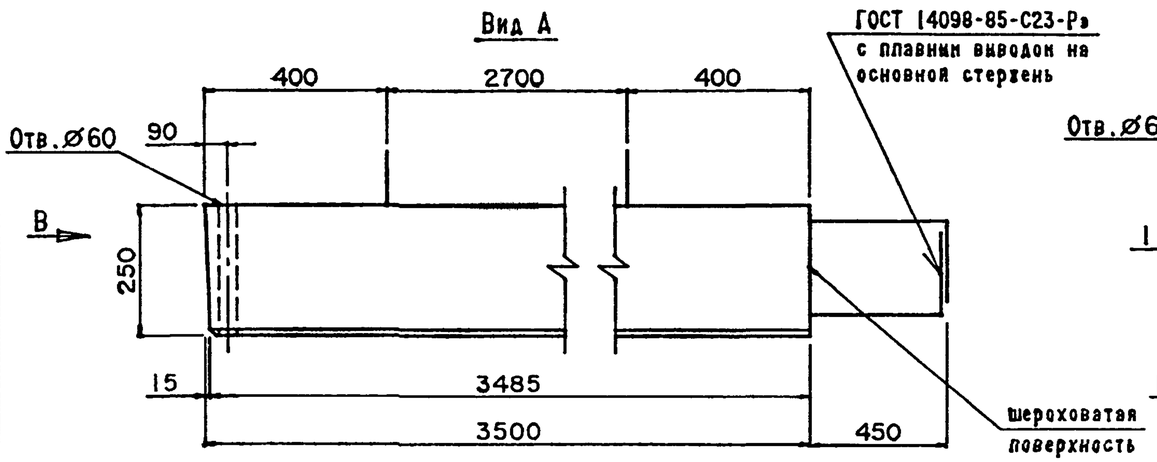


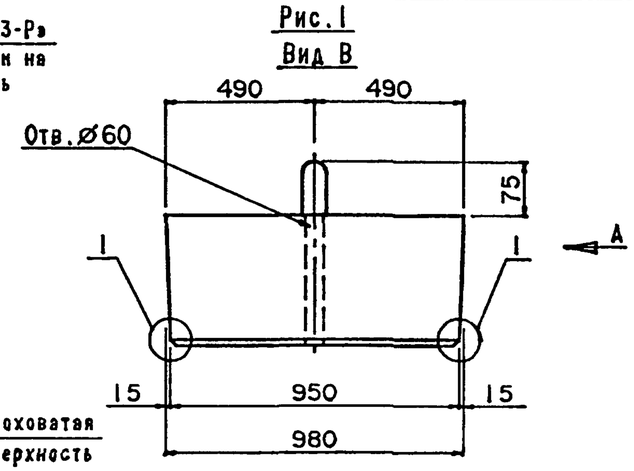


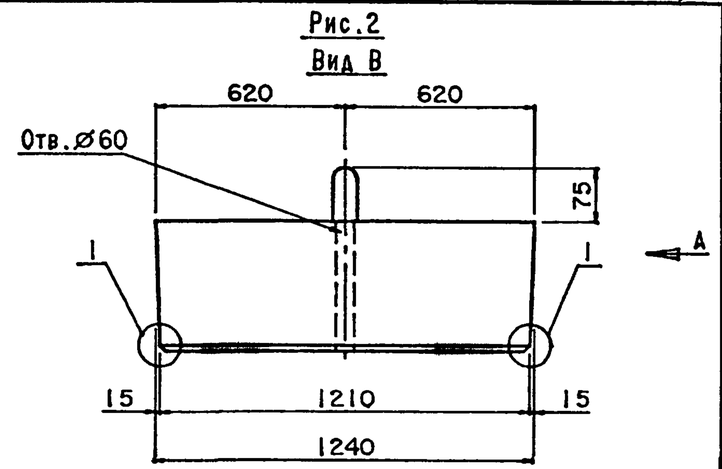


Схема армирования плиты

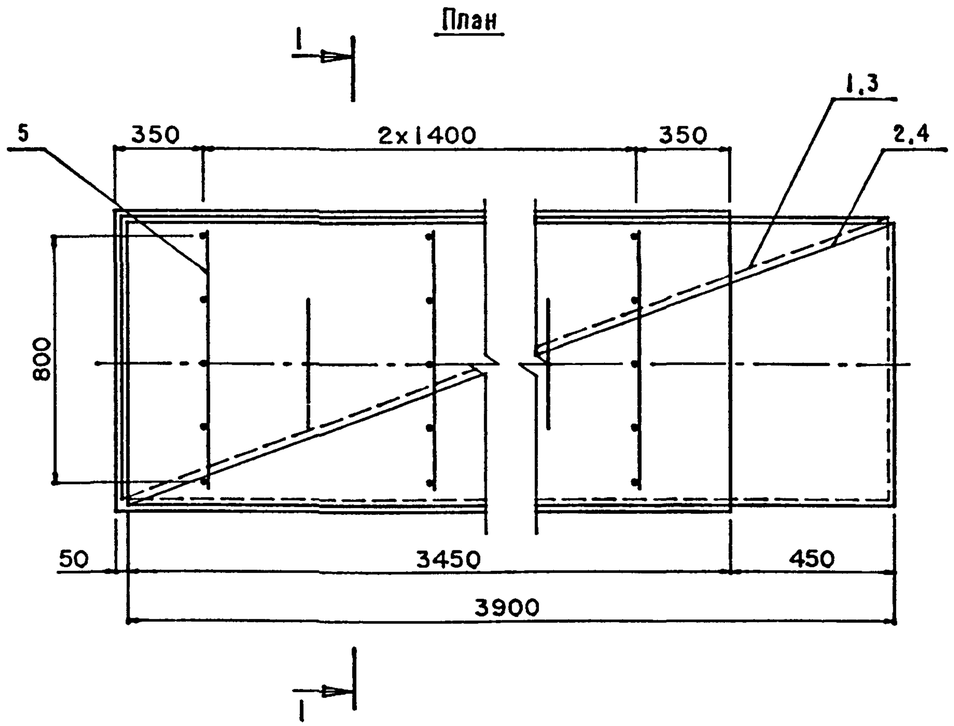


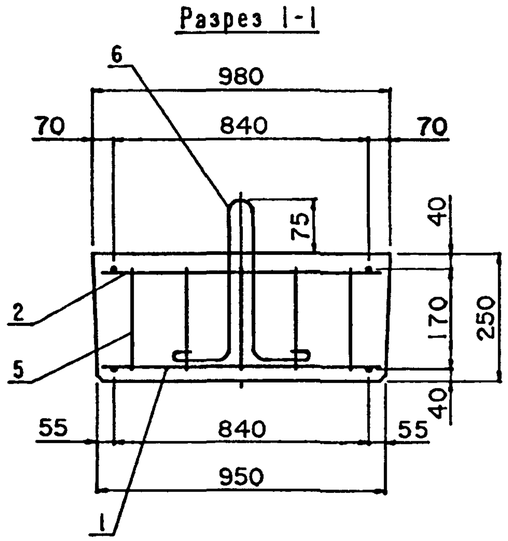


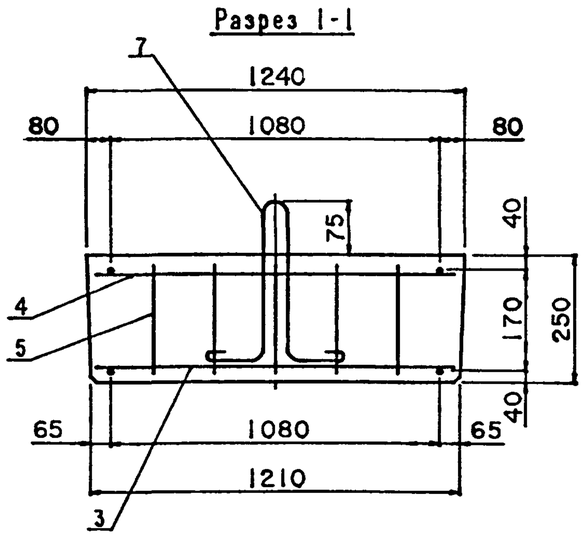


1
М 1:5

Защитный слой бетона 30мм

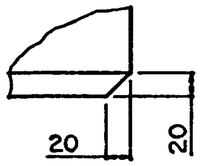


| Марка | Обозначение | Рис. | Масса, т | Габаритные размеры, см |
|---|---|---|---|---|
| П400.124.25-ТАII | 3.503.1-96.1-1-1 | 2 | 2.7 | 395x124x32.5 |
| П400.124.25-ТАIII | -01 | 2 | | |
| П400.98.25-ТАII | -02 | 1 | 2.2 | 395x98x32.5 |
| П400.98.25-ТАIII | -03 | 1 | | |

| | | | |
|---|---|---|---|
| Н.контр. | Прохоров | | 11.06.91 |
| Нач.отд. | Постовой | | 11.06.91 |
| Гл.спец. | Прохоров | | 11.06.91 |
| Гл.инж. | Солодунин | | 11.06.91 |
| Нач.гр. | Миряков | | 11.06.91 |
| Инж.IIкат | Цикина | | 11.06.91 |
| Техн.Iкат. | Горшенина | | 11.06.91 |

3.503.1-96.1-1-1СБ

Плиты переходные
П400.124.25-ТАII (AIII)
П400.98.25-ТАII (AIII)
Сборочный чертеж

| Стадия | Лист | Листов |
|---|---|---|
| Р | | 1 |

СОЮЗДОРПРОЕКТ

| Формат | Зона | Позиция | Обозначение | Наименование | Количество на исполнение — | 01 | 02 | 03 | Примечание |
|---|---|---|---|---|---|---|---|---|---|
| | | | | Документация | | | | | |
| | | | 3.503.1-96.1-1-2СБ | Сборочный чертеж | | | | | |
| | | | 3.503.1-96.1-1-ТТ | Технические требования | | | | | |
| | | | 3.503.1-96.1-1-55РС | Ведомость расхода стали | | | | | |
| | | | | | | | | | |
| | | | | | | | | | |
| | | | | Сборочные единицы | | | | | |
| | | 1 | 3.503.1-96.1-1-19 | Сетка С5-ТАII | | | 1 | | |
| | | | | Сетка С5-ТАIII | | | | 1 | |
| | | 2 | 3.503.1-96.1-1-19 | Сетка С6-ТАII | | | 1 | | |
| | | | | Сетка С6-ТАIII | | | | 1 | |
| | | 3 | 3.503.1-96.1-1-19 | Сетка С7-ТАII | 1 | | | | |
| | | | | Сетка С7-ТАIII | | 1 | | | |
| | | 4 | 3.503.1-96.1-1-19 | Сетка С8-ТАII | 1 | | | | |
| | | | | Сетка С8-ТАIII | | 1 | | | |
| | | 5 | 3.503.1-96.1-1-26 | Фиксатор Ф30-ТАI | 4 | 4 | 4 | 4 | |
| | | | | | | | | | |
| | | | | Детали | | | | | |
| | | 6 | 3.503.1-96.1-1-50-02 | Петля Ø 18 AI l = 1300 | | | 2 | 2 | 2.6кг |
| | | 7 | 3.503.1-96.1-1-51-02 | Петля Ø 20 AI l = 1580 | 2 | 2 | | | 3.9кг |
| | | | | | | | | | |
| | | | | Материалы | | | | | |
| | | | | Бетон В30 | 2.0 | 2.0 | 1.6 | 1.6 | м³ |
| | | | | Лит | | | | | |
| | | | | Шифр | П600.124.30-ТАII | П600.124.30-ТАIII | П600.98.30-ТАII | П600.98.30-ТАIII | |

| | | | |
|---|---|---|---|
| Н.контр. | Прохоров | | 11.06.91 |
| Нач.отд. | Постовой | | 11.06.91 |
| Гл.спец. | Прохоров | | 11.06.91 |
| Гл.инж. | Солодунин | | 11.06.91 |
| Нач.гр. | Мираков | | 11.06.91 |
| Инж.IIкат | Цикина | | 11.06.91 |
| Техн.Iкат. | Горшенина | | 11.06.91 |

3.503.1-96.1-1-2

Плиты переходные
П600.124.30 -ТАII (AIII)
П600.98.30 -ТАII (AIII)

| Стадия | Лист | Листов |
|---|---|---|
| Р | | 1 |

СОЮЗДОРПРОЕКТ

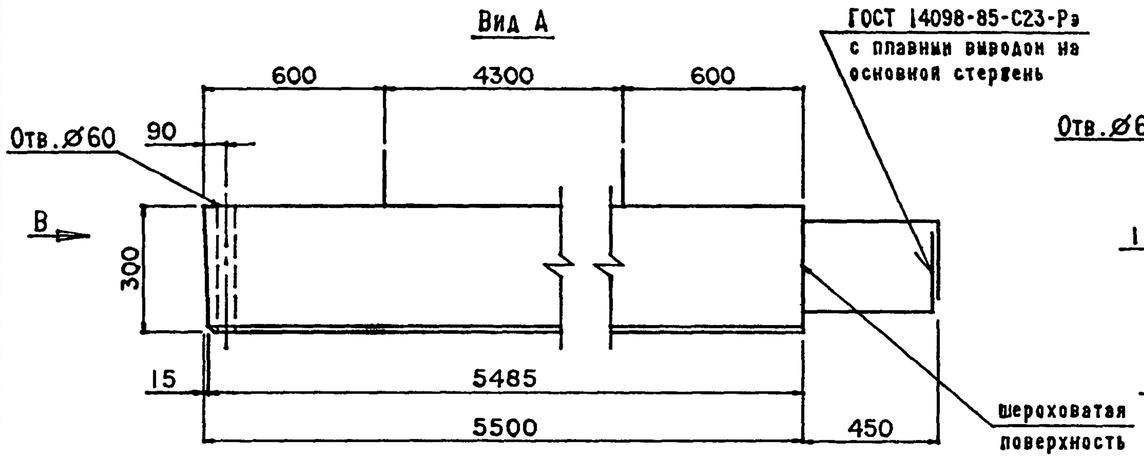


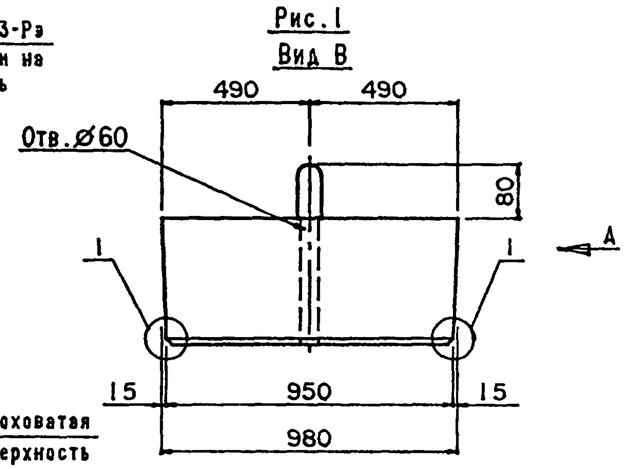


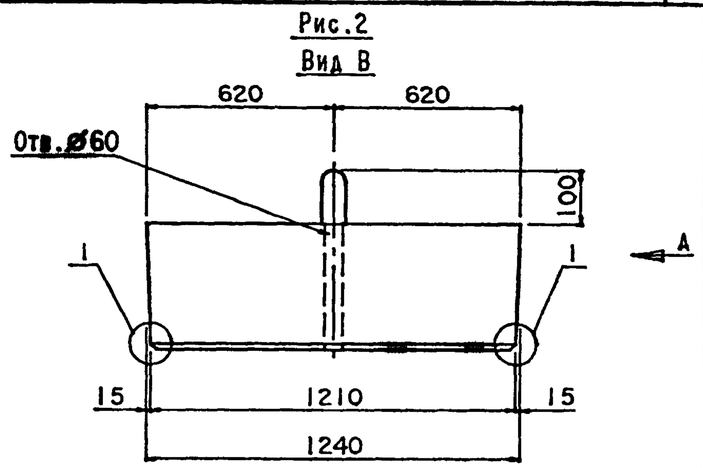


Схема армирования плиты

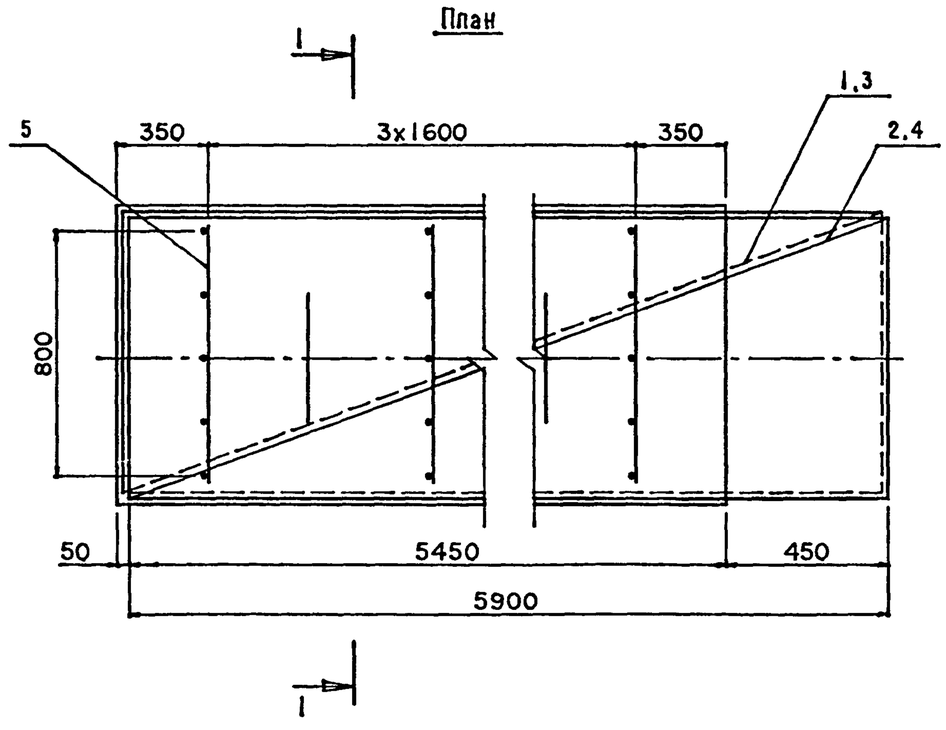


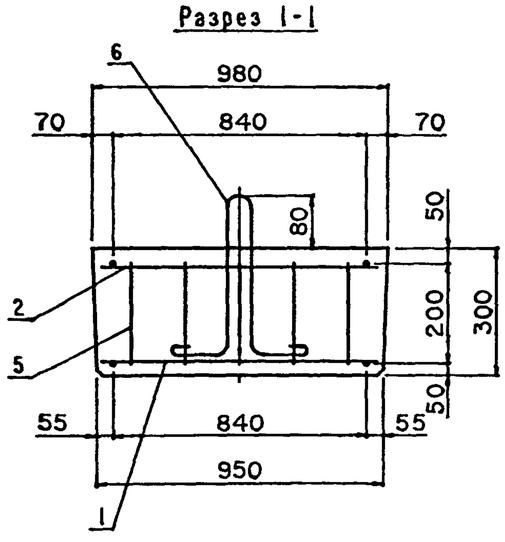


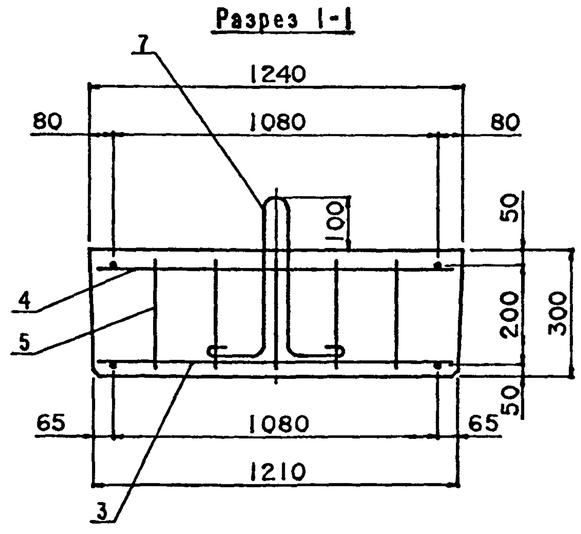


1
М 1:5

Защитный слой бетона 30мм

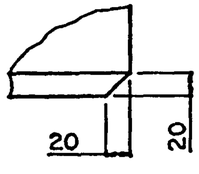


| Марка | Обозначение | Рис. | Масса, т | Габаритные размеры, см |
|---|---|---|---|---|
| П600.124.30-ТАII | 3.503.1-96.1-1-2 | 2 | 5.1 | 595x124x40 |
| П600.124.30-ТАIII | -01 | 2 | | |
| П600.98.30-ТАII | -02 | 1 | 4.0 | 595x98x38 |
| П600.98.30-ТАIII | -03 | 1 | | |

| | | | | |
|---|---|---|---|---|
| Н.контр. | Прохоров | | 11.06.91 | 3.503.1-96.1-1-2СБ |
| Нач.отд. | Постовой | | 11.06.91 | |
| Гл.спец. | Прохоров | | 11.06.91 | Плиты переходные П600.124.30-ТАII (AIII) П600.98.30-ТАII (AIII) Сборочный чертеж |
| Гл.инж. | Солодунин | | 11.06.91 | |
| Нач.гр. | Мираков | | 11.06.91 | |
| Инж.IIкат | Цикина | | 11.06.91 | |
| Техн.Iкат. | Горшенина | | 11.06.91 | |

| Стадия | Лист | Листов |
|---|---|---|
| Р | | 1 |

СОЮЗДОРПРОЕКТ

| Формат | Зона | Позиция | Обозначение | Наименование | Количество на исполнение — | 01 | 02 | 03 | Примечание |
|---|---|---|---|---|---|---|---|---|---|
| | | | | Документация | | | | | |
| | | | 3.503.1-96.1-1-3СБ | Сборочный чертеж | | | | | |
| | | | 3.503.1-96.1-1-ТТ | Технические требования | | | | | |
| | | | 3.503.1-96.1-1-55РС | Ведомость расхода стали | | | | | |
| | | | | | | | | | |
| | | | | | | | | | |
| | | | | Сборочные единицы | | | | | |
| | | 1 | 3.503.1-96.1-1-18 | Сетка С1-ТАII | | | 1 | | |
| | | | | Сетка С1-ТАIII | | | | 1 | |
| | | 2 | 3.503.1-96.1-1-18 | Сетка С2-ТАII | | | 1 | | |
| | | | | Сетка С2-ТАIII | | | | 1 | |
| | | 3 | 3.503.1-96.1-1-18 | Сетка С3-ТАII | 1 | | | | |
| | | | | Сетка С3-ТАIII | | 1 | | | |
| | | 4 | 3.503.1-96.1-1-18 | Сетка С4-ТАII | 1 | | | | |
| | | | | Сетка С4-ТАIII | | 1 | | | |
| | | 5 | 3.503.1-96.1-1-26 | Фиксатор Ф40-ТАI | 4 | 4 | 4 | 4 | |
| | | | | | | | | | |
| | | | | Детали | | | | | |
| | | 6 | 3.503.1-96.1-1-52 | Петля Ø 25 AI l=2250 | | | 2 | 2 | 8.7кг |
| | | 7 | 3.503.1-96.1-1-53 | Петля Ø 28 AI l=2310 | 2 | 2 | | | 11.2кг |
| | | | | | | | | | |
| | | | | Материалы | | | | | |
| | | | | Бетон В30 | 3.7 | 3.7 | 2.9 | 2.9 | м³ |
| | | | | Лист | | | | | |
| | | | | Шифр | П800.124.40-ТАII | П800.124.40-ТАIII | П800.98.40-ТАII | П800.98.40-ТАIII | |

| | | | |
|---|---|---|---|
| Н.контр. | Прохоров | | 11.06.91 |
| Нач.отд. | Постовой | | 11.06.91 |
| Гл.спец. | Прохоров | | 11.06.91 |
| Гл.инж. | Солодунин | | 11.06.91 |
| Нач.гр. | Мираков | | 11.06.91 |
| Инж.IIкат | Цыкина | | 11.06.91 |
| Техн.Iкат. | Горшенина | | 11.06.91 |

3.503.1-96.1-1-3

Плиты переходные
П800.124.40 -ТАII (AIII)
П800.98.40 -ТАII (AIII)

| Стадия | Лист | Листов |
|---|---|---|
| Р | | 1 |

СОЮЗДОРПРОЕКТ

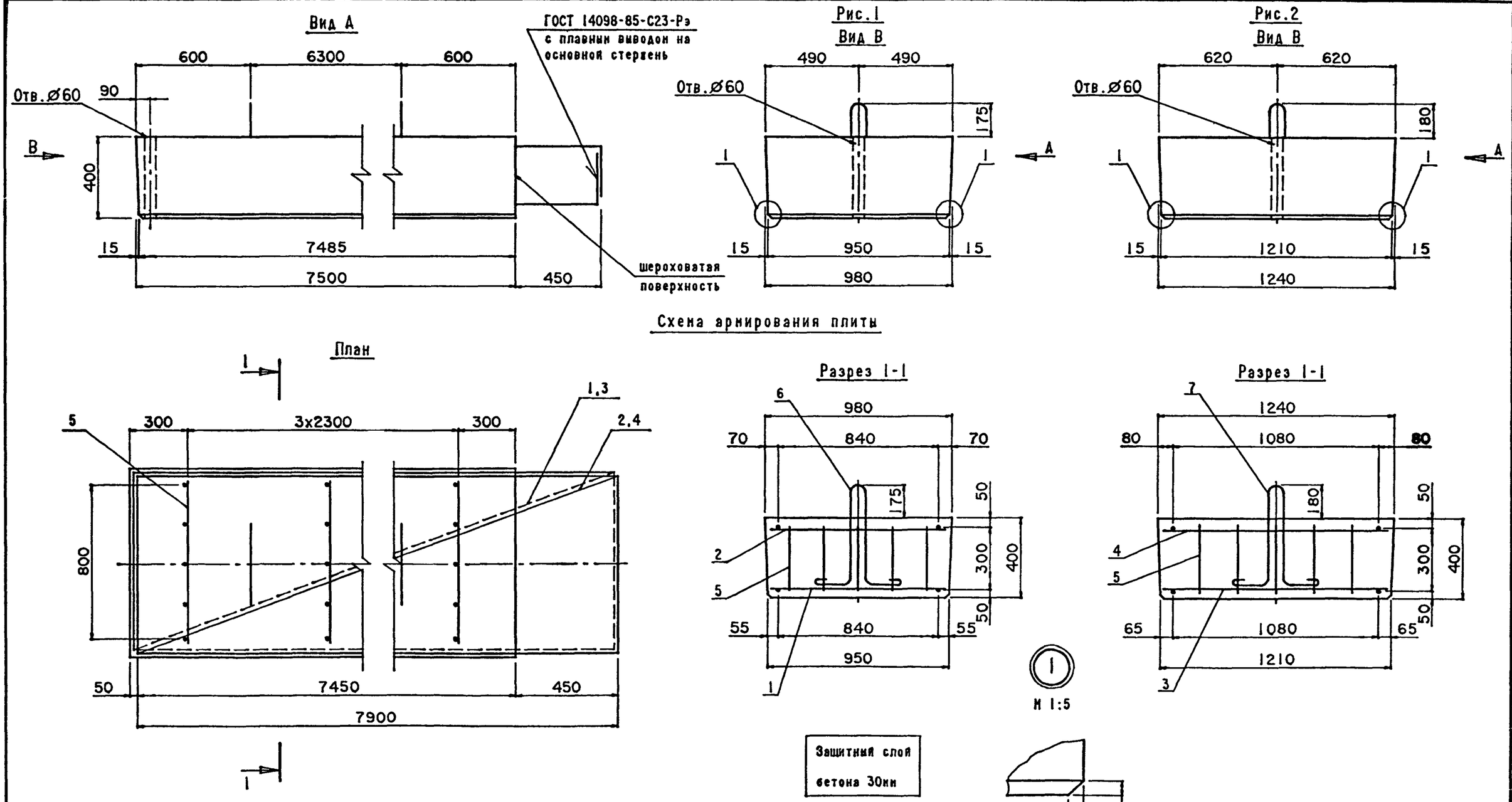


Защитный слой бетона 30мм

| Марка | Обозначение | Рис. | Масса, т | Габаритные размеры, см |
|---|---|---|---|---|
| П800.124.40-ТАII | 3.503.1-96.1-1-3 | 2 | 9.3 | 795x124x58 |
| П800.124.40-ТАIII | -01 | 2 | | |
| П800.98.40-ТАII | -02 | 1 | 7.3 | 795x98x57.5 |
| П800.98.40-ТАIII | -03 | 1 | | |

| | | | |
|---|---|---|---|
| Н.контр. | Прохоров | | 11.06.91 |
| Нач.отд. | Постовой | | 11.06.91 |
| Гл.спец. | Прохоров | | 11.06.91 |
| Гл.инж. | Солодунин | | 11.06.91 |
| Нач.гр. | Мираков | | 11.06.91 |
| Инж.IIкат | Цыкина | | 11.06.91 |
| Техн.Iкат. | Горшенина | | 11.06.91 |

3.503.1-96.1-1-3СБ

Плиты переходные П800.124.40-ТАII (АIII) П800.98.40-ТАII (АIII) Сборочный чертеж

| Стадия | Лист | Листов |
|---|---|---|
| Р | | 1 |

СОЮЗДОРПРОЕКТ

Формат А3 25292-02 14

| Формат | Зона | Позиция | Обозначение | Наименование | Количество на исполнение — | 01 | 02 | 03 | Примечание |
|---|---|---|---|---|---|---|---|---|---|
| | | | | Документация | | | | | |
| | | | 3.503.1-96.1-1-4СБ | Сборочный чертеж | | | | | |
| | | | 3.503.1-96.1-1-ТТ | Технические требования | | | | | |
| | | | 3.503.1-96.1-1-55РС | Ведомость расхода стали | | | | | |
| | | | | | | | | | |
| | | | | | | | | | |
| | | | | Сборочные единицы | | | | | |
| | | 1 | 3.503.1-96 1-1-23 | Сетка С17-ТАII | | | 1 | | |
| | | | | Сетка С17-ТАIII | | | | 1 | |
| | | 2 | 3 503 1-96.1-1-23 | Сетка С18-ТАII | 1 | | | | |
| | | | | Сетка С18-ТАIII | | 1 | | | |
| | | | | | | | | | |
| | | | | Детали | | | | | |
| | | 3 | 3.503.1-96 1-1-47 | Петля Ø 12А1 l =940 | 2 | 2 | 2 | 2 | 0 9кг |
| | | | | | | | | | |
| | | | | | | | | | |
| | | | | Материалы | | | | | |
| | | | | Бетон В30 | 0 73 | 0 73 | 0.57 | 0.57 | м³ |
| | | | | | | | | | |
| | | | | | | | | | |
| | | | | Лит | | | | | |
| | | | | | | | | | |
| | | | | | | | | | |
| | | | | Шифр | П400.124.15-ТАII | П400.124.15-ТАIII | П400.98.15-ТАII | П400.98.15-ТАIII | |

| | | | | |
|---|---|---|---|---|
| Н.контр. | Прохоров | | 11 06 91 | 3.503.1-96.1-1-4 |
| Нач.отд. | Постовой | | 11 06 91 | |
| Гл.спец. | Прохоров | | 11 06 91 | Плиты переходные П400.124.15-ТАII (АIII) П400.98.15-ТАII (АIII) |
| Гл.инж. | Солодунин | | 11 06 91 | |
| Нач.гр. | Мираков | | 11 06 91 | |
| Инж IIкат | Цыкина | | 11 06 91 | |
| Техн.Iкат | Горшенина | | 11 06 91 | |

| Стадия | Лист | Листов |
|---|---|---|
| Р | | 1 |

СОЮЗДОРПРОЕКТ

Вид А

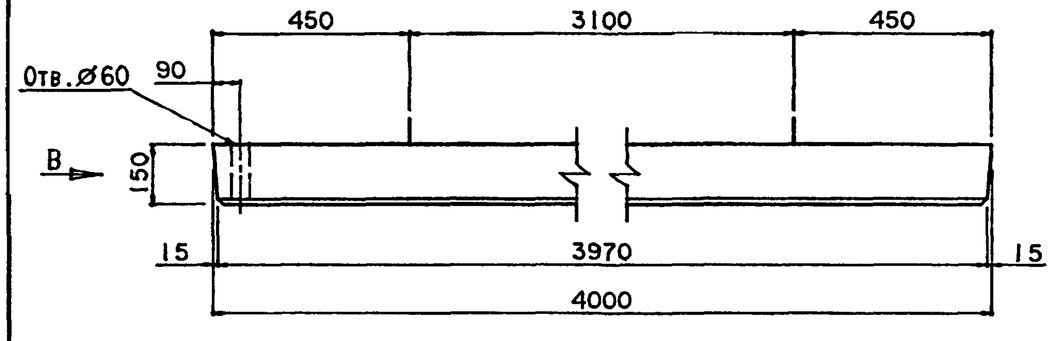


Рис.1
Вид В

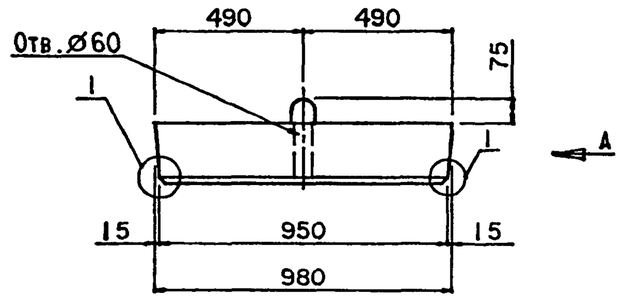


Рис.2
Вид В

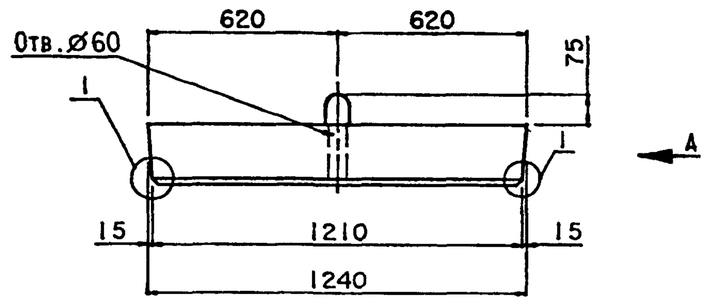


Схема армирования плиты

План арматурных сеток

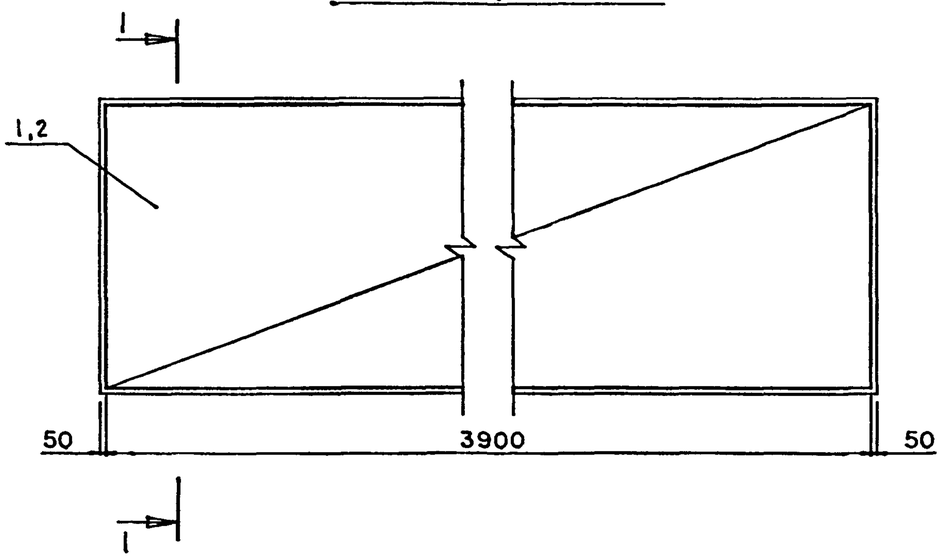


Разрез 1-1

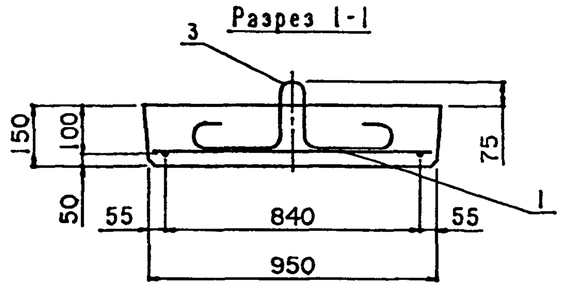


Разрез 1-1

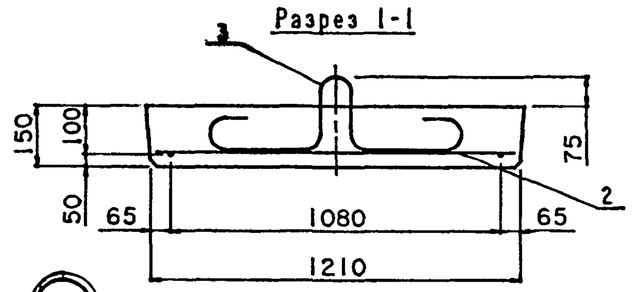

М 1:5

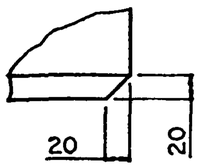


Защитный слой бетона 30мм

1. Верхнюю поверхность плит изготовить шероховатой

| Марка | Обозначение | Рис. | Масса, т | Габаритные размеры, см |
|---|---|---|---|---|
| П400.124.15-ТА II | 3.503.1-96.1-1-4 | 2 | 1.83 | 400x124x22.5 |
| П400.124.15-ТА III | -01 | 2 | | |
| П400.98.15-ТА II | -02 | 1 | 1.43 | 400x98x22.5 |
| П400.98.15-ТА III | -03 | 1 | | |

| | | | | |
|---|---|---|---|---|
| Н.контр. | Прохоров | | 11.06.91 | 3.503.1-96.1-1-4СБ |
| Нач.отд. | Постовой | | 11.06.91 | |
| Гл.спец. | Прохоров | | 11.06.91 | Плиты переходные П400.124.15-ТА II (А III) П400.98.15-ТА II (А III) Сборочный чертеж |
| Гл.инж. | Солодунин | | 11.06.91 | |
| Нач.гр. | Мираков | | 11.06.91 | |
| Инж.IIкат | Цыкина | | 11.06.91 | |
| Техн.Iкат. | Горшенина | | 11.06.91 | |

| Стадия | Лист | Листов |
|---|---|---|
| Р | | 1 |

СОЮЗДОРПРОЕКТ

Формат А3 25292-02 16

| Формат | Зона | Позиция | Обозначение | Наименование | Количество на исполнение — | 01 | 02 | 03 | Примечание |
|---|---|---|---|---|---|---|---|---|---|
| | | | | Документация | | | | | |
| | | | 3.503.1-96.1-1-5СБ | Сборочный чертеж | | | | | |
| | | | 3.503.1-96.1-1-ТТ | Технические требования | | | | | |
| | | | 3.503.1-96.1-1-55РС | Ведомость расхода стали | | | | | |
| | | | | | | | | | |
| | | | | | | | | | |
| | | | | Сборочные единицы | | | | | |
| | | 1 | 3.503.1-96.1-1-22 | Сетка С15-ТАII | | | 1 | | |
| | | | | Сетка С15-ТАIII | | | | 1 | |
| | | 2 | 3.503.1-96.1-1-22 | Сетка С16-ТАII | 1 | | | | |
| | | | | Сетка С16-ТАIII | | 1 | | | |
| | | | | | | | | | |
| | | | | Детали | | | | | |
| | | 3 | 3.503.1-96.1-1-48-01 | Петля Ø 14А1 l=1130 | | | 2 | 2 | 1.4кг |
| | | 4 | 3.503.1-96.1-1-49-01 | Петля Ø 16А1 l=1230 | 2 | 2 | | | 2.0кг |
| | | | | | | | | | |
| | | | | Материалы | | | | | |
| | | | | Бетон В30 | 1.1 | 1.1 | 0.86 | 0.86 | м³ |
| | | | | | | | | | |
| | | | | | | | | | |
| | | | | Лит | | | | | |
| | | | | Шифр | П600.124.15-ТАII | П600.124.15-ТАIII | П600.98.15-ТАII | П600.98.15-ТАIII | |

| | | | |
|---|---|---|---|
| Н.контр. | Прохоров | | 11.06.91 |
| Нач.отд. | Постовой | | 11.06.91 |
| Гл.спец. | Прохоров | | 11.06.91 |
| Гл.инж. | Солодунин | | 11.06.91 |
| Нач.гр. | Мираков | | 11.06.91 |
| Инж.IIкат | Цикина | | 11.06.91 |
| Техн.Iкат. | Горшенина | | 11.06.91 |

3.503.1-96.1-1-5

Плиты переходные
П600.124.15-ТАII (АIII)
П600.98.15-ТАII (АIII)

| Стадия | Лист | Листов |
|---|---|---|
| Р | | 1 |

СОЮЗДОРПРОЕКТ

Вид А

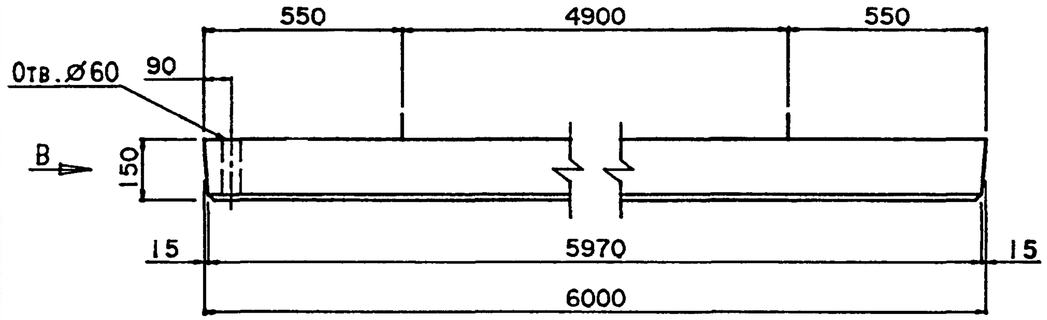


Рис.1
Вид В

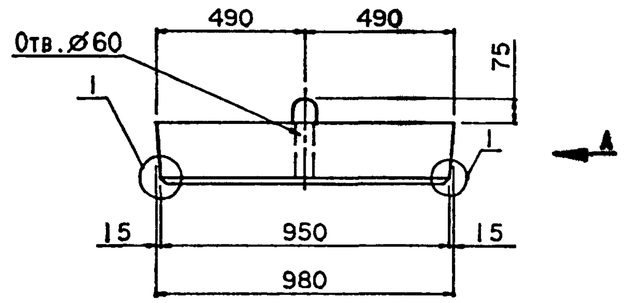


Рис.2
Вид В

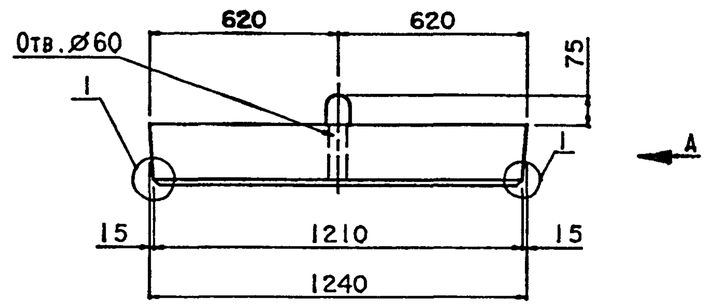


Схема армирования плиты

План арматурных сеток

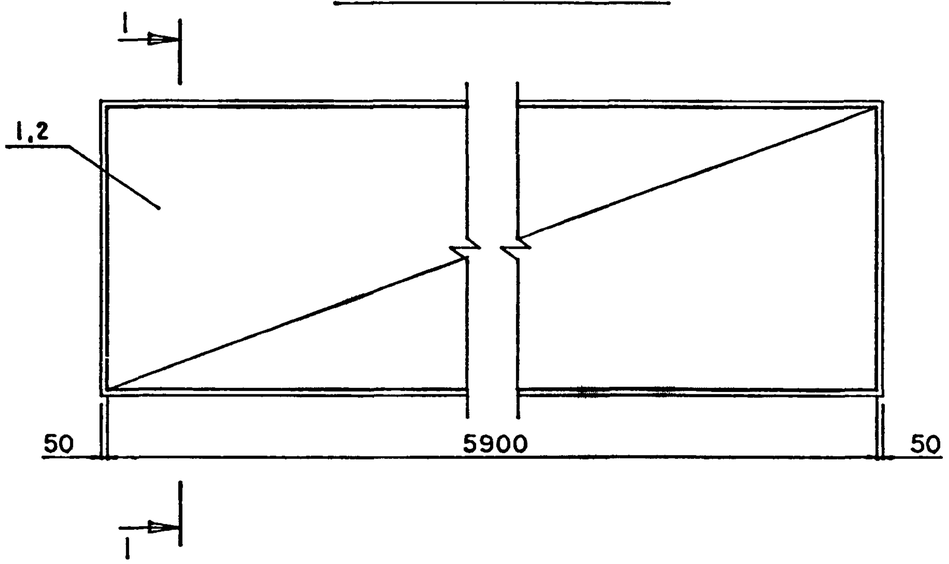


Разрез 1-1

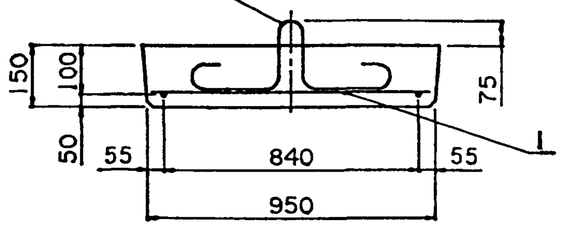


Разрез 1-1

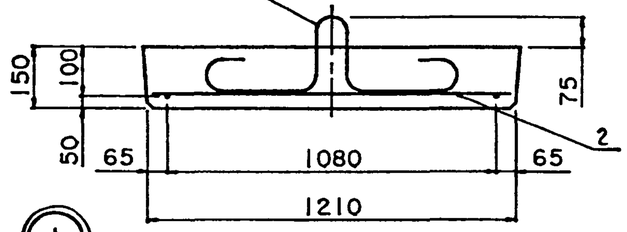


1

М 1:5

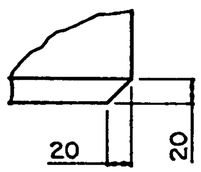


Защитный слой бетона 30мм

1. Верхнюю поверхность плит изготовить шероховатой

| Марка | Обозначение | Рис. | Масса, т | Габаритные размеры, см |
|---|---|---|---|---|
| П600.124.15-ТА II | 3.503.1-96.1-1-5 | 2 | 2.75 | 600x124x22.5 |
| П600.124.15-ТА III | -01 | 2 | | |
| П600.98.15-ТА II | -02 | 1 | 2.15 | 600x98x22.5 |
| П600.98.15-ТА III | -03 | 1 | | |

| | | | | |
|---|---|---|---|---|
| Н.контр. | Прохоров | | 11.06.91 | 3.503.1-96.1-1-5СБ |
| Нач.отд. | Постовой | | 11.06.91 | |
| Гл.спец. | Прохоров | | 11.06.91 | Плиты переходные П600.124.15-ТА II (А III) П600.98.15-ТА II (А III) Сборочный чертеж |
| Гл.инж. | Солодунин | | 11.06.91 | |
| Нач.гр. | Мираков | | 11.06.91 | |
| Инж.IIкат | Цикина | | 11.06.91 | |
| Техн.Iкат. | Горшенина | | 11.06.91 | |

| Стадия | Лист | Листов |
|---|---|---|
| Р | | 1 |

СОЮЗДОРПРОЕКТ

| Формат | Зона | Позиция | Обозначение | Наименование | Количество на исполнение — | 01 | 02 | 03 | Примечание |
|---|---|---|---|---|---|---|---|---|---|
| | | | | Документация | | | | | |
| | | | 3.503.1-96.1-1-6СБ | Сборочный чертеж | | | | | |
| | | | 3.503.1-96.1-1-ТТ | Технические требования | | | | | |
| | | | 3.503.1-96.1-1-55РС | Ведомость расхода стали | | | | | |
| | | | | | | | | | |
| | | | | | | | | | |
| | | | | Сборочные единицы | | | | | |
| | | 1 | 3.503.1-96.1-1-21 | Сетка С13-ТАII | | | 1 | | |
| | | | | Сетка С13-ТАIII | | | | 1 | |
| | | 2 | 3.503.1-96.1-1-21 | Сетка С14-ТАII | 1 | | | | |
| | | | | Сетка С14-ТАIII | | 1 | | | |
| | | | | | | | | | |
| | | | | Детали | | | | | |
| | | 3 | 3.503.1-96.1-1-50-01 | Петля Ø18А1 l=1300 | | | 2 | 2 | 2.6кг |
| | | 4 | 3.503.1-96.1-1-51-01 | Петля Ø20А1 l=1580 | 2 | 2 | | | 3.9кг |
| | | | | | | | | | |
| | | | | Материалы | | | | | |
| | | | | Бетон В30 | 1.95 | 1.95 | 1.56 | 1.56 | $м^3$ |
| | | | | | | | | | |
| | | | | | | | | | |
| | | | | Лит | | | | | |
| | | | | Шифр | П800.124.20-ТАII | П800.124.20-ТАIII | П800.98.20-ТАII | П800.98.20-ТАIII | |

| | | | |
|---|---|---|---|
| Н.контр. | Прохоров | | 11.06.91 |
| Нач.отд. | Постовой | | 11.06.91 |
| Гл.спец. | Прохоров | | 11.06.91 |
| Гл.инж. | Солодунин | | 11.06.91 |
| Нач.гр. | Мираков | | 11.06.91 |
| Инж.IIкат | Цикина | | 11.06.91 |
| Техн.Iкат. | Горшенина | | 11.06.91 |

3.503.1-96.1-1-6

Плиты переходные
П800.124.20-ТАII (АIII)
П800.98.20-ТАII (АIII)

| Стадия | Лист | Листов |
|---|---|---|
| Р | | 1 |

СОЮЗДОРПРОЕКТ

Вид А

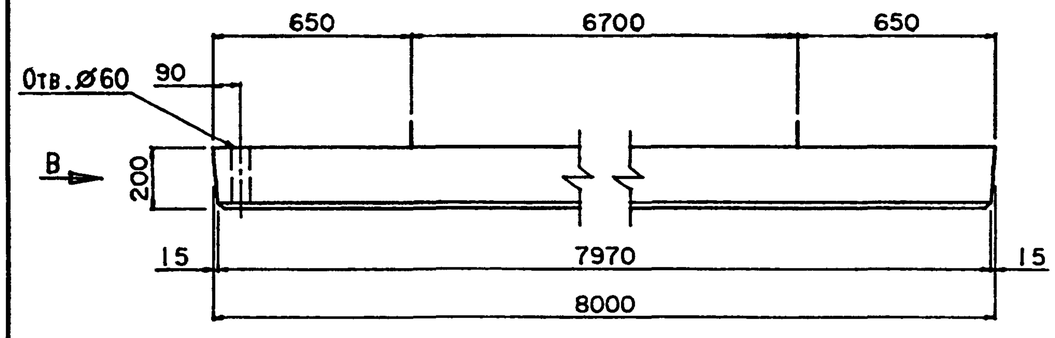


Рис.1
Вид В

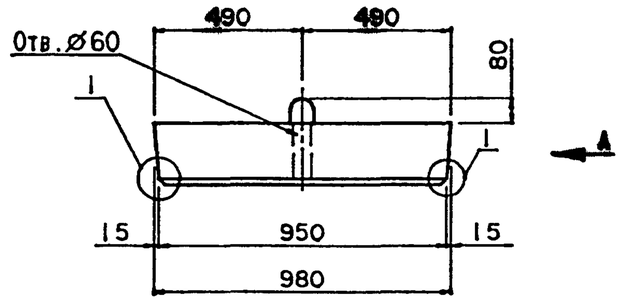


Рис.2
Вид В

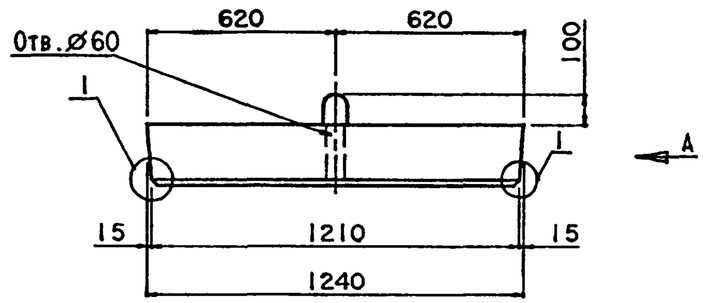


Схема армирования плиты

План арматурных сеток

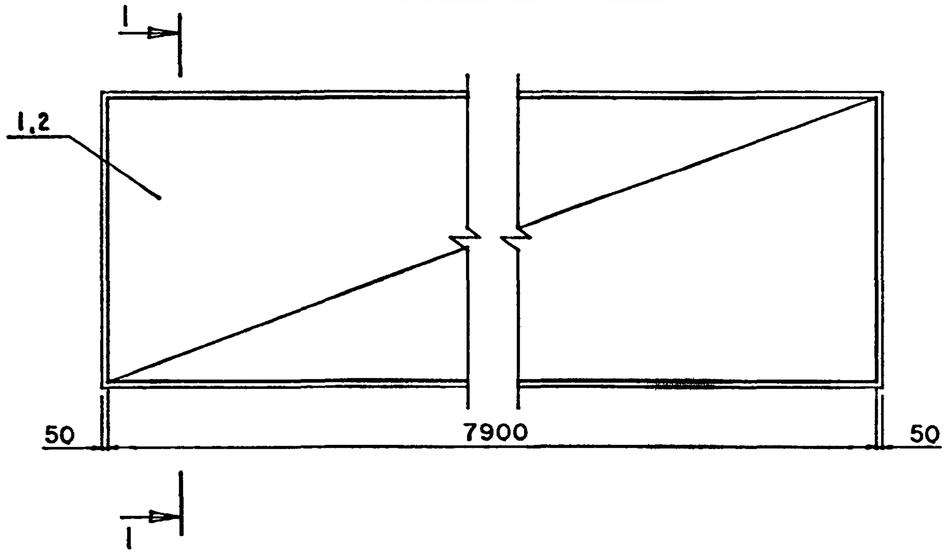


Разрез 1-1

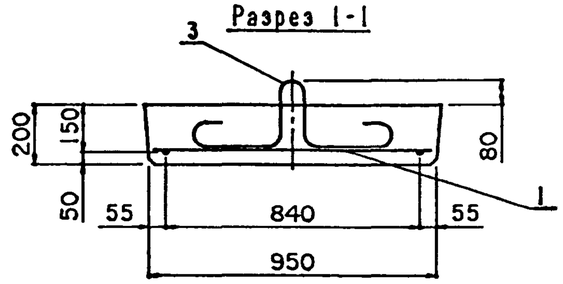


Разрез 1-1

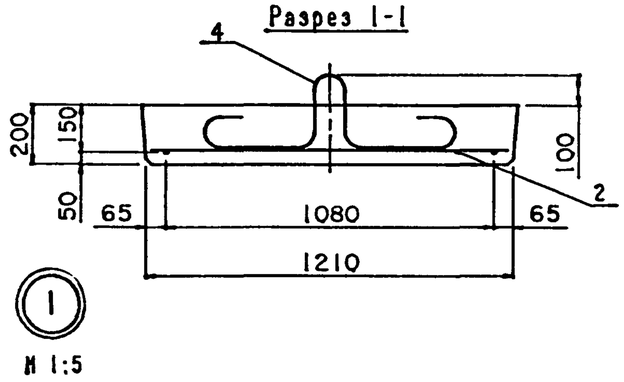


1

М 1:5

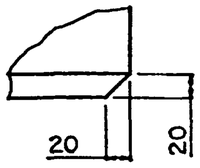


Защитный слой бетона 30мм

1. Верхнюю поверхность плит изготовить шероховатой

| Марка | Обозначение | Рис. | Масса, т | Габаритные размеры, см |
|---|---|---|---|---|
| П800.124.20-ТАII | 3.503.1-96.1-1-6 | 2 | 4.9 | 800x124x30 |
| П800.124.20-ТАIII | -01 | 2 | | |
| П800.98.20-ТАII | -02 | 1 | 3.9 | 800x98x28 |
| П800.98.20-ТАIII | -03 | 1 | | |

| | | | | |
|---|---|---|---|---|
| Н.контр. | Прохоров | | 11.06.91 | 3.503.1-96.1-1-6СБ |
| Нач.отд. | Постовой | | 11.06.91 | |
| Гл.спец. | Прохоров | | 11.06.91 | Плиты переходные П800.124.20-ТАII (AIII) П800.98.20-ТАII (AIII) Сборочный чертеж |
| Гл.инж. | Солодунин | | 11.06.91 | |
| Нач.гр. | Мираков | | 11.06.91 | |
| Инж.IIкат | Цикина | | 11.06.91 | |
| Техн.Iкат. | Горшенина | | 11.06.91 | |

| Стадия | Лист | Листов |
|---|---|---|
| Р | | 1 |

СОЮЗДОРПРОЕКТ

| Формат | Зона | Позиция | Обозначение | Наименование | Количество на исполнение — | 01 | 02 | 03 | Примечание |
|---|---|---|---|---|---|---|---|---|---|
| | | | | Документация | | | | | |
| | | | 3.503.1-96.1-1-7СБ | Сборочный чертеж | | | | | |
| | | | 3.503.1-96.1-1-ТТ | Технические требования | | | | | |
| | | | 3.503.1-96.1-1-56РС | Ведомость расхода стали | | | | | |
| | | | | | | | | | |
| | | | | | | | | | |
| | | | | Сборочные единицы | | | | | |
| | | 1 | 3.503.1-96.1-1-24 | Каркас К1-ТАII | 6 | | | | |
| | | | | Каркас К1-ТАIII | | 6 | | | |
| | | | | Каркас К2-ТАII | | | 6 | | |
| | | | | Каркас К2-ТАIII | | | | 6 | |
| | | | | | | | | | |
| | | | | Детали | | | | | |
| | | 2 | 3.503.3-96.1-1-54 | Хомут Ø 8 AI l=1705 | 24 | 24 | 28 | 28 | 0.7кг |
| | | 3 | 3.503.1-96.1-1-48-03 | Петля Ø 14 AI l=1130 | 2 | 2 | | | 1.4кг |
| | | | 3.503.1-96.1-1-49-03 | Петля Ø 16 AI l=1230 | | | 2 | 2 | 2.0кг |
| | | | | | | | | | |
| | | | | Материалы | | | | | |
| | | | | Бетон В30 | 1.0 | 1.0 | 1.15 | 1.15 | м³ |
| | | | | Лит | | | | | |
| | | | | Шифр | Л330.63.50-ТАII | Л330.63.50-ТАIII | Л380.63.50-ТАII | Л380.63.50-ТАIII | |

| | | | |
|---|---|---|---|
| Н.контр. | Прохоров | | 11.06.91 |
| Нач.отд. | Постовой | | 11.06.91 |
| Гл.спец. | Прохоров | | 11.06.91 |
| Гл.инж. | Солодунин | | 11.06.91 |
| Нач.гр. | Мираков | | 11.06.91 |
| Инж.IIкат | Цыкина | | 11.06.91 |
| Техн.Iкат. | Горшенина | | 11.06.91 |

3.503.1-96.1-1-7

Лежни Л330.63.50 -ТАII (AIII)

Лежни Л380.63.50 -ТАII (AIII)

| Стадия | Лист | Листов |
|---|---|---|
| Р | | I |

СОЮЗДОРПРОЕКТ

## Вид А

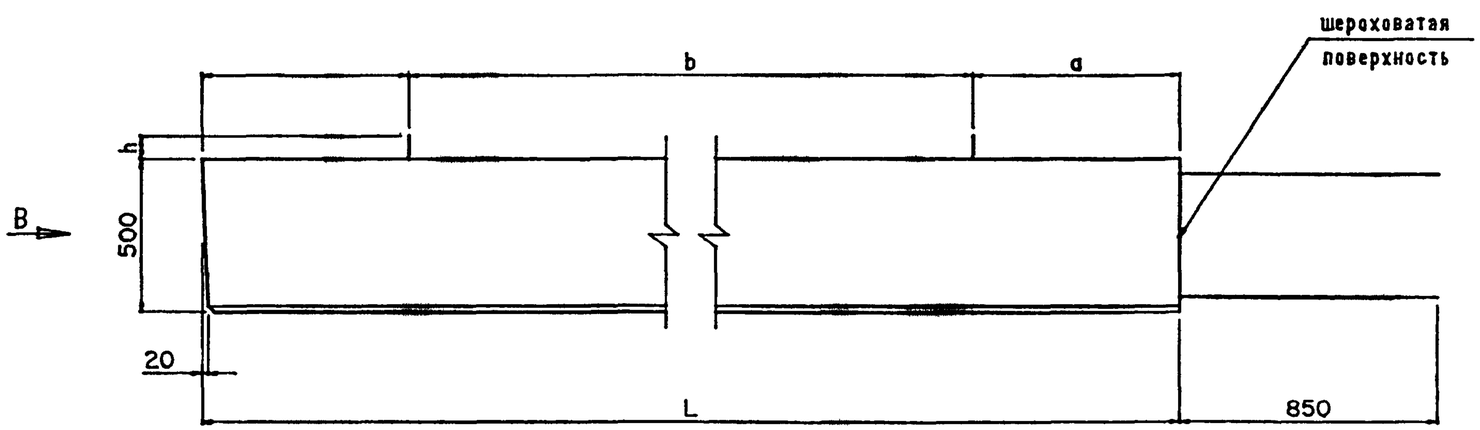


## Вид В

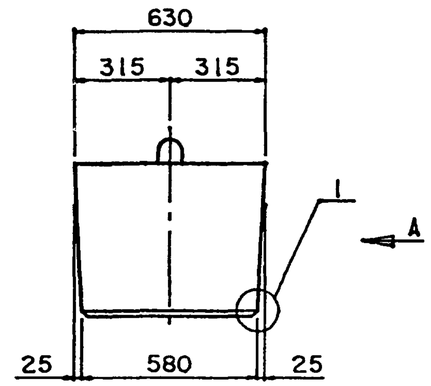


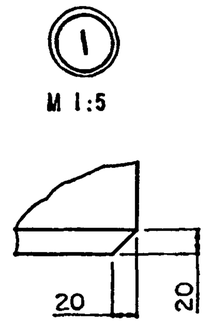


Защитный слой бетона 40мм

## Арнирование блоков

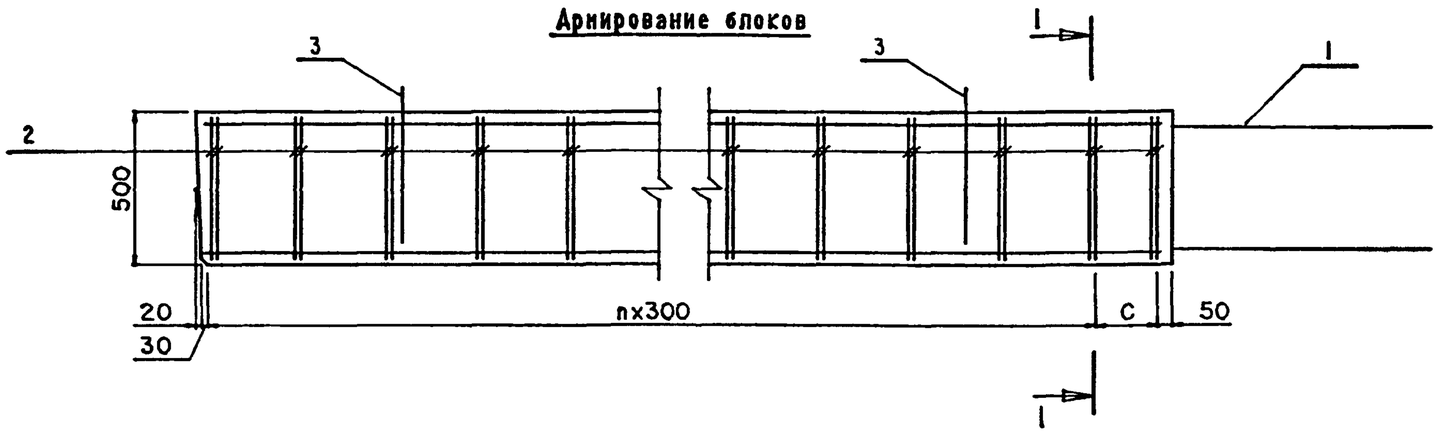


## Сечение I-I

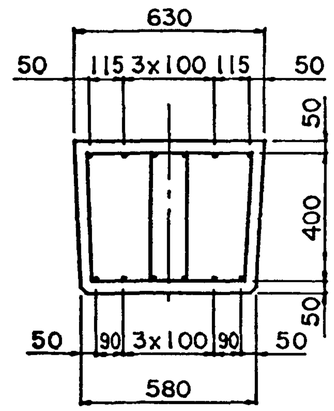


| Марка | L мм | a мм | b мм | c мм | n | h мм |
|---|---|---|---|---|---|---|
| Л330.63.50-ТАII (AIII) | 3300 | 680 | 1940 | 200 | 10 | 75 |
| Л380.63.50-ТАII (AIII) | 3800 | 790 | 2220 | 100 | 12 | 75 |

| Марка | Обозначение | Масса, т | Габаритные размеры, см |
|---|---|---|---|
| Л330.63.50-ТАII | 3.503.1-96.1-1-7 | 2.5 | 415x63x57.5 |
| Л330.63.50-ТАIII | -01 | | |
| Л380.63.50-ТАII | -02 | 2.9 | 465x63x57.5 |
| Л380.63.50-ТАIII | -03 | | |

| | | | |
|---|---|---|---|
| Н.контр. | Прохоров | | 11.06.91 |
| Нач.отд. | Постовой | | 11.06.91 |
| Гл.спец. | Прохоров | | 11.06.91 |
| Гл.инж. | Солодунин | | 11.06.91 |
| Нач.гр. | Мираков | | 11.06.91 |
| Инж.IIкат | Цыкина | | 11.06.91 |
| Техн.Iкат. | Горшенина | | 11.06.91 |

3.503.1-96.1-1-7СБ

Лежни Л330.63.50-ТАII (AIII)
Лежни Л380.63.50-ТАII (AIII)
Сборочный чертеж

| Стадия | Лист | Листов |
|---|---|---|
| Р | | 1 |

СОЮЗДОРПРОЕКТ

| Формат | Зона | Позиция | Обозначение | Наименование | Количество на исполнение — | 01 | 02 | 03 | Примечание |
|---|---|---|---|---|---|---|---|---|---|
| | | | | Документация | | | | | |
| | | | 3.503.1-96.1-1-8СБ | Сборочный чертеж | | | | | |
| | | | 3.503.1-96.1-1-ТТ | Технические требования | | | | | |
| | | | 3.503.1-96.1-1-56РС | Ведомость расхода стали | | | | | |
| | | | | | | | | | |
| | | | | | | | | | |
| | | | | Сборочные единицы | | | | | |
| | | 1 | 3.503.1-96.1-1-24 | Каркас К3-ТАII | 6 | | | | |
| | | | | Каркас К3-ТАIII | | 6 | | | |
| | | | | Каркас К4-ТАII | | | 6 | | |
| | | | | Каркас К4-ТАIII | | | | 6 | |
| | | | | | | | | | |
| | | | | Детали | | | | | |
| | | 2 | 3.503.1-96.1-1-54 | Хомут Ø 8 AI l=1705 | 34 | 34 | 40 | 40 | 0.7кг |
| | | 3 | 3.503.1-96.1-1-50-03 | Петля Ø 18 AI l=1300 | 2 | 2 | | | 2.6кг |
| | | | 3.503.1-96.1-1-51-03 | Петля Ø 20 AI l=1580 | | | 2 | 2 | 3.9кг |
| | | | | | | | | | |
| | | | | Материалы | | | | | |
| | | | | Бетон В30 | 1.45 | 1.45 | 1.7 | 1.7 | м³ |
| | | | | Лит | | | | | |
| | | | | Шифр | Л480.63.50-ТАII | Л480.63.50-ТАIII | Л565.63.50-ТАII | Л565.63.50-ТАIII | |

| | | | |
|---|---|---|---|
| Н.контр. | Прохоров | | 11.06.91 |
| Нач.отд. | Постовой | | 11.06.91 |
| Гл.спец. | Прохоров | | 11.06.91 |
| Гл.инж. | Солодунин | | 11.06.91 |
| Нач.гр. | Мираков | | 11.06.91 |
| Инж.IIкат | Цикина | | 11.06.91 |
| Техн.Iкат. | Горшенина | | 11.06.91 |

3.503.1-96.1-1-8

Лежни Л480.63.50 -ТАII (AIII)

Лежни Л565.63.50 -ТАII (AIII)

| Стадия | Лист | Листов |
|---|---|---|
| Р | | I |

СОЮЗДОРПРОЕКТ

## Вид А

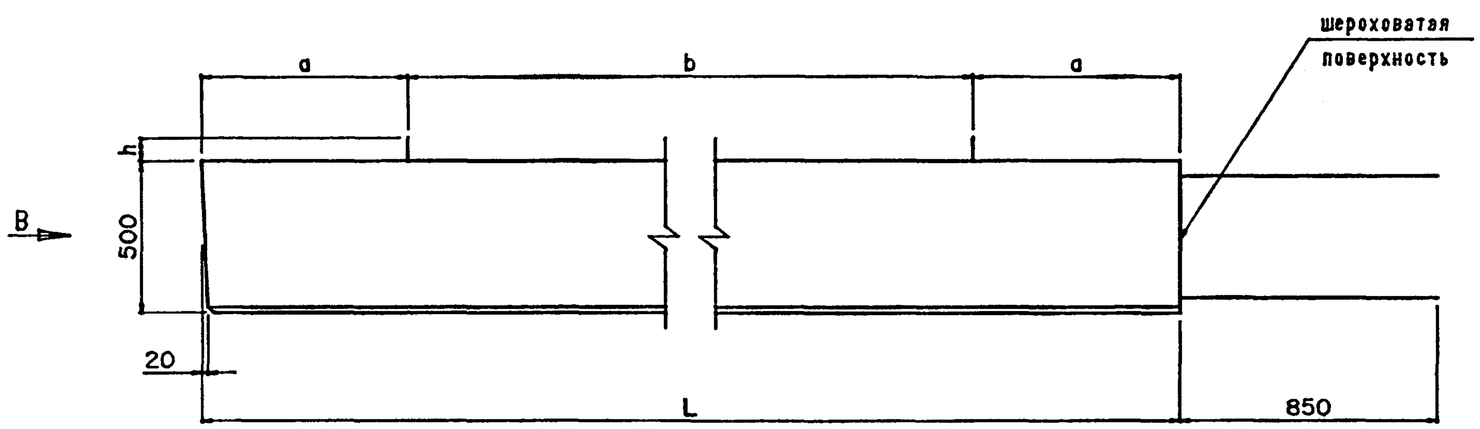


## Вид В

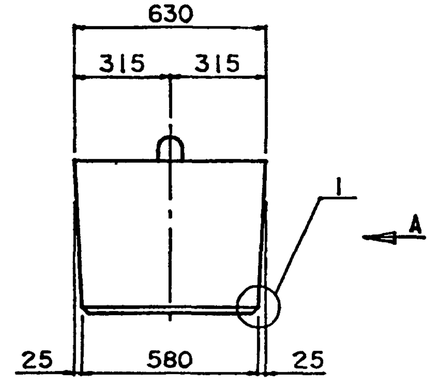


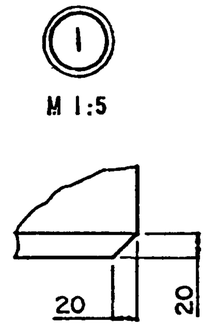


Защитный слой бетона 40мм

## Армирование блоков

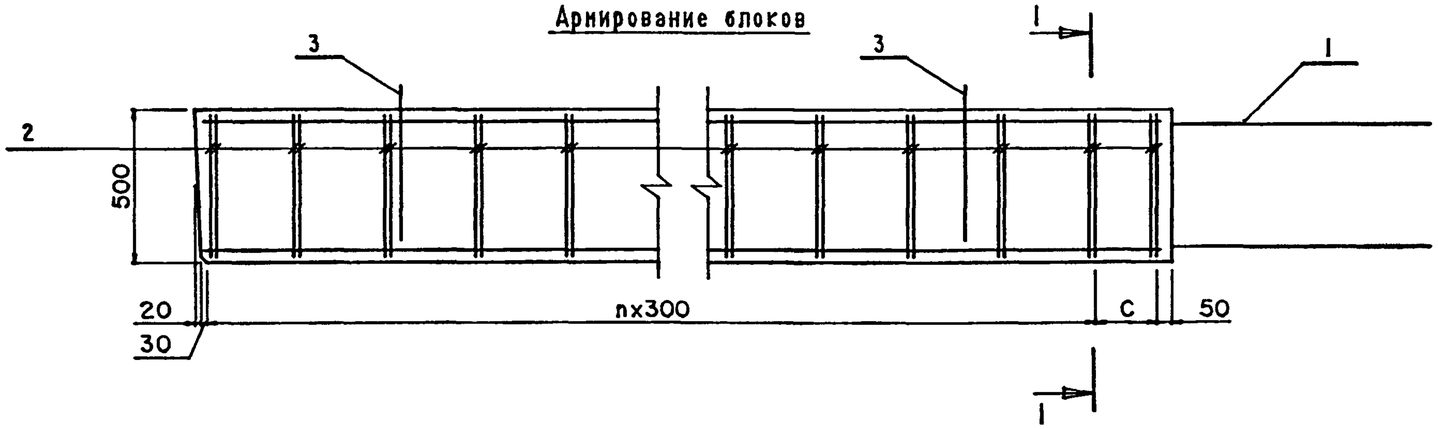


## Сечение 1-1

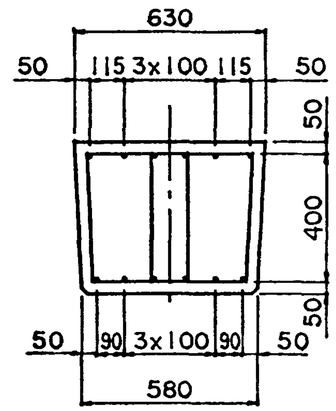


| Марка | L мм | a мм | b мм | c мм | n | h мм |
|---|---|---|---|---|---|---|
| Л480.63.50-ТАII(AIII) | 4800 | 1000 | 2800 | 200 | 15 | 80 |
| Л565.63.50-ТАII(AIII) | 5650 | 1200 | 3250 | 150 | 18 | 100 |

| Марка | Обозначение | Масса, т | Габаритные размеры, см |
|---|---|---|---|
| Л480.63.50-ТАII | 3.503.1-96.1-1-8 | 3.63 | 565x63x58 |
| Л480.63.50-ТАIII | -01 | | |
| Л565.63.50-ТАII | -02 | 4.25 | 650x63x60 |
| Л565.63.50-ТАIII | -03 | | |

| | | | | |
|---|---|---|---|---|
| Н.контр. | Прохоров | | 11.06.91 | 3.503.1-96.1-1-8СБ |
| Нач.отд. | Постовой | | 11.06.91 | |
| Гл.спец. | Прохоров | | 11.06.91 | Лежни Л480.63.50-ТАII (AIII) Лежни Л565.63.50-ТАII (AIII) Сборочный чертеж |
| Гл.инж. | Солодунин | | 11.06.91 | |
| Нач.гр. | Мираков | | 11.06.91 | |
| Инж.IIкат | Цикина | | 11.06.91 | |
| Техн.Iкат. | Горшенина | | 11.06.91 | |

| Стадия | Лист | Листов |
|---|---|---|
| Р | | 1 |

СОЮЗДОРПРОЕКТ

| Формат | Зона | Позиция | Обозначение | Наименование | Кол-во на исполнение — | Кол-во на исполнение 01 | Примечание |
|---|---|---|---|---|---|---|---|
| | | | | Документация | | | |
| | | | 3.503.1-96.1-1-9СБ | Сборочный чертеж | | | |
| | | | 3.503.1-96.1-1-ТТ | Технические требования | | | |
| | | | 3.503.1-96.1-1-56РС | Ведомость расхода стали | | | |
| | | | | | | | |
| | | | | | | | |
| | | | | Сборочные единицы | | | |
| | | 1 | 3.503.1-96.1-1-25 | Каркас К5-ТАII | 6 | | |
| | | | | Каркас К5-ТАIII | | 6 | |
| | | | | | | | |
| | | | | Детали | | | |
| | | 2 | 3.503.1-96.1-1-54 | Хомут ∅ 8 АI l=1705 | 32 | 32 | 0.7кг |
| | | 3 | 3.503.1-96.1-1-50-03 | Петля ∅ 18 АI l=1300 | 2 | 2 | 2.6кг |
| | | | | | | | |
| | | | | Материалы | | | |
| | | | | Бетон В30 | 1.41 | 1.41 | м³ |
| | | | | Лит | | | |
| | | | | Шифр | Л465.63.50-ТАII | Л465.63.50-ТАIII | |

| | | | | | | |
|---|---|---|---|---|---|---|
| Н.контр. | Прохоров | | 11.06.91 | 3.503.1-96.1-1-9 | | |
| Нач.отд. | Постовой | | 11.06.91 | | | |
| Гл.спец. | Прохоров | | 11.06.91 | Лежни Л465.63.50 -ТАII (АIII) | Стадия | Лист | Листов |
| Гл.инж. | Солодунин | | 11.06.91 | | Р | | 1 |
| Нач.гр. | Мираков | | 11.06.91 | | СОЮЗДОРПРОЕКТ | | |
| Инж.IIкат | Цикина | | 11.06.91 | | | | |
| Техн.Iкат. | Горшенина | | 11.06.91 | | | | |

## Вид А

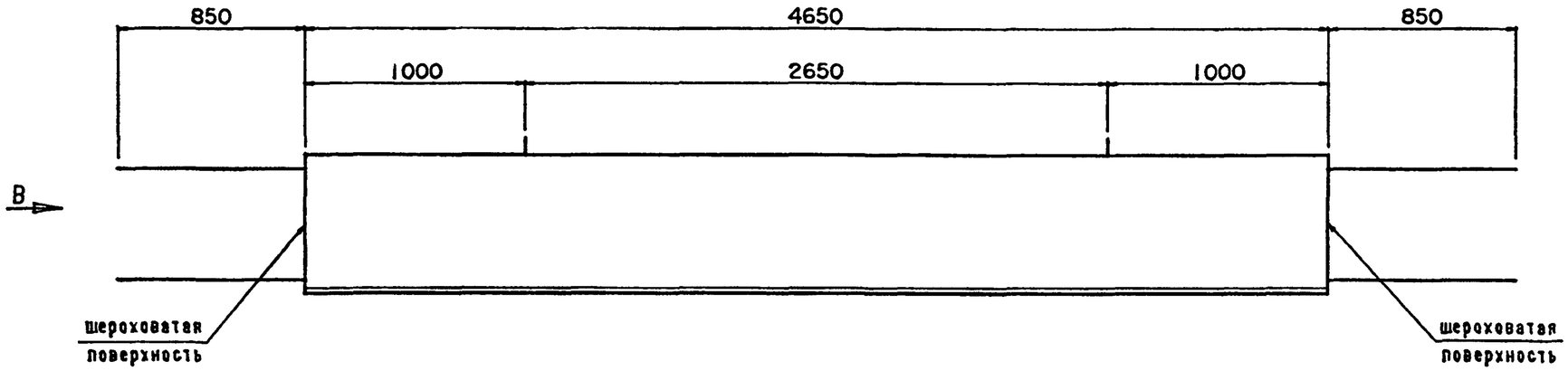


## Вид В

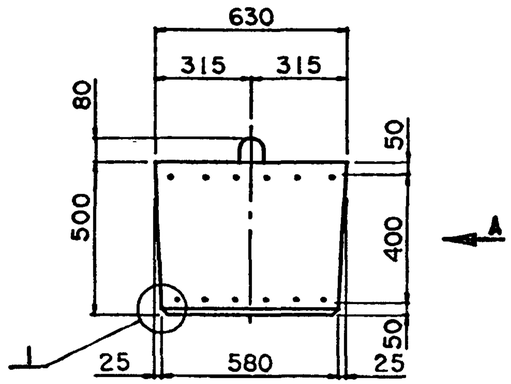


## Армирование блоков

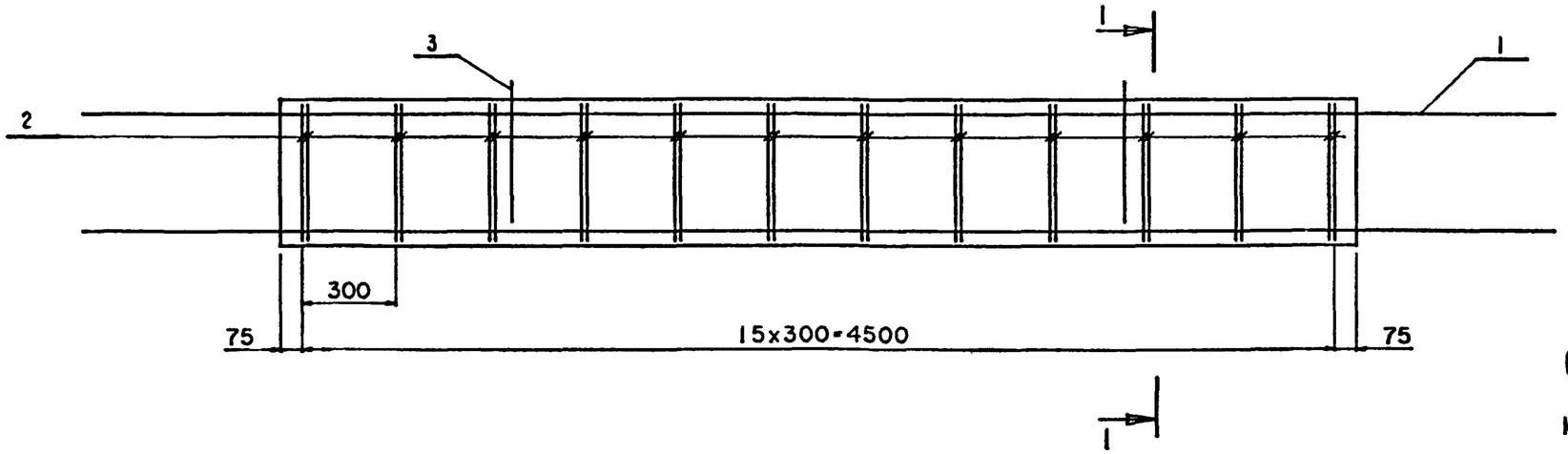


## Сечение 1-1

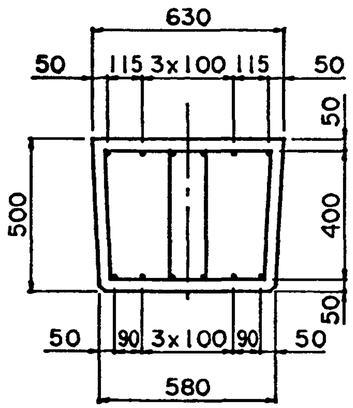


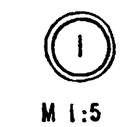


М 1:5

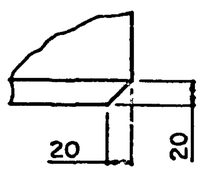


Защитный слой бетона 40мм

| Марка | Обозначение | Масса, т | Габаритные размеры, см |
|---|---|---|---|
| Л465.63.50-ТАII | 3.503.1-96.1-1-9 | 3.52 | 635x63x58 |
| Л465.63.50-ТАIII | -01 | | |

| | | | |
|---|---|---|---|
| Н.контр. | Прохоров | | 11.06.91 |
| Нач.отд. | Постовой | | 11.06.91 |
| Гл.спец. | Прохоров | | 11.06.91 |
| Гл.инж. | Солодунин | | 11.06.91 |
| Нач.гр. | Мираков | | 11.06.91 |
| Инж.IIкат | Цикина | | 11.06.91 |
| Техн.Iкат. | Горшенина | | 11.06.91 |

3.503.1-96.1-1-9СБ

Лежни Л465.63.50-ТАII (АIII)
Сборочный чертеж

| Стадия | Лист | Листов |
|---|---|---|
| Р | | 1 |

СОЮЗДОРПРОЕКТ

| Формат | Зона | Позиция | Обозначение | Наименование | Количество на исполнение — | 01 | 02 | Примечание |
|---|---|---|---|---|---|---|---|---|
| | | | | Документация | | | | |
| | | | 3.503.1-96.1-1-10СБ | Сборочный чертеж | | | | |
| | | | 3.503.1-96.1-1-ТТ | Технические требования | | | | |
| | | | 3.503.1-96.1-1-55РС | Ведомость расхода стали | | | | |
| | | | | | | | | |
| | | | | Сборочные единицы | | | | |
| | | 1 | 3.503.1-96.1-1-27 | Сетка С19-ТАII | 1 | | | |
| | | | | Сетка С20-ТАII | | 1 | | |
| | | | | Сетка С21-ТАII | | | 1 | |
| | | | | | | | | |
| | | | | Детали | | | | |
| | | 2 | 3.503.1-96.1-1-47 | Петля ∅ 12 АI l=940 | 2 | 2 | 2 | 0.9кг |
| | | | | | | | | |
| | | | | Материалы | | | | |
| | | | | Бетон В30 | 0.22 | 0.3 | 0.44 | м³ |
| | | | | | | | | |
| | | | | Лит | | | | |
| | | | | Шифр | ПТ200.75.15-ТАII | ПТ200.100.15-ТАII | ПТ200.150.15-ТАII | |

| | | | |
|---|---|---|---|
| Н.контр. | Прохоров | | 11.06.91 |
| Нач.отд. | Постовой | | 11.06.91 |
| Гл.спец. | Прохоров | | 11.06.91 |
| Гл.инж. | Солодунин | | 11.06.91 |
| Нач.гр. | Мираков | | 11.06.91 |
| Инж.IIкат | Цикина | | 11.06.91 |
| Техн.Iкат. | Горшенина | | 11.06.91 |

3.503.1-96.1-1-10

Плиты переходные тротуарные ПТ200.75.15-ТАII, ПТ200.100.15-ТАII, ПТ200.150.15-ТАII

| Стадия | Лист | Листов |
|---|---|---|
| Р | | 1 |

СОЮЗДОРПРОЕКТ

Вид А

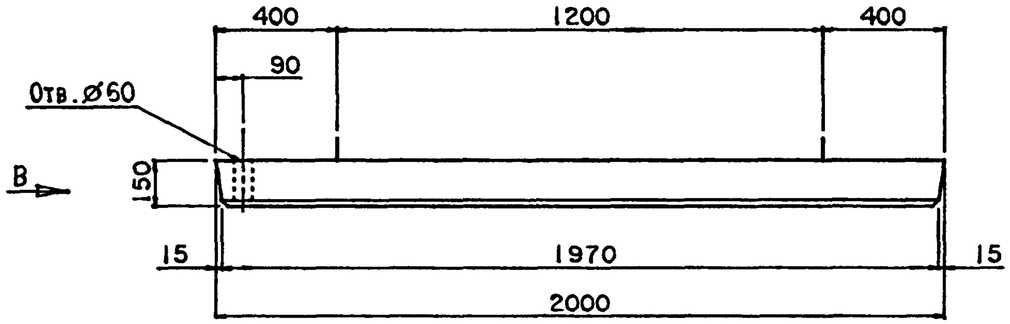


Вид В

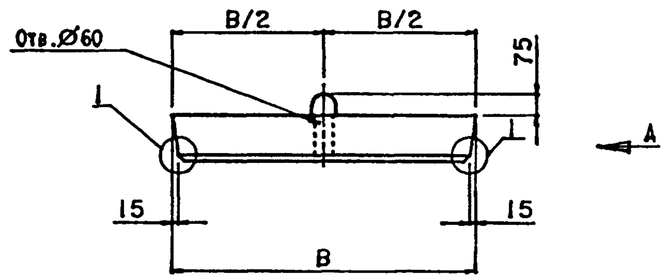


1

М 1:5

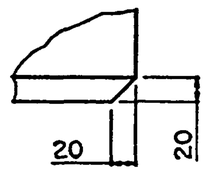


Защитный слой бетона 30мм

Схема армирования плит

План арматурных сеток

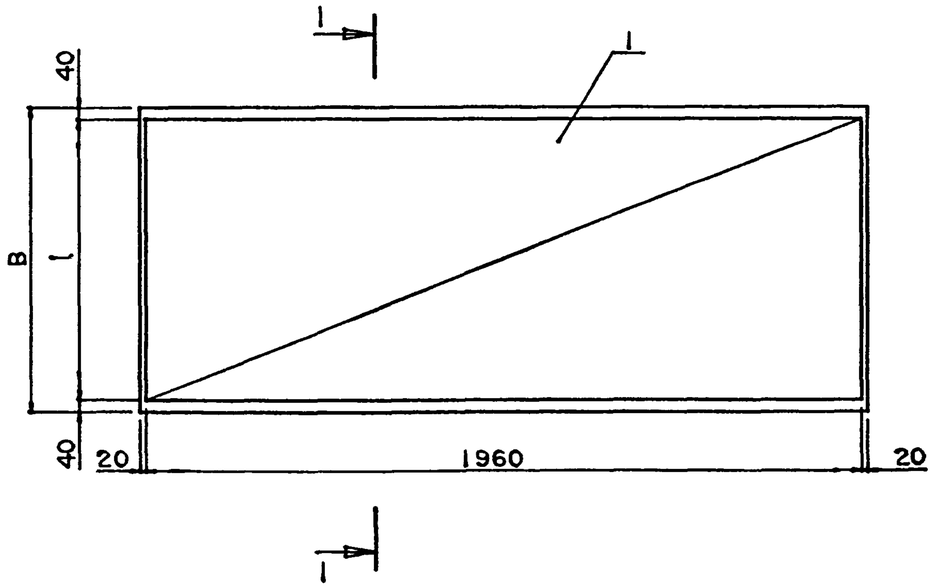


Разрез 1-1

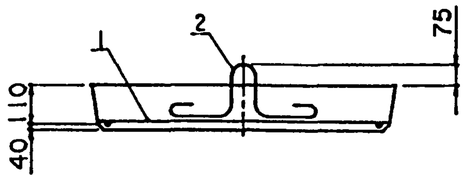


| Марка | Обозначение | B, мм | l, мм | Масса, т | Габаритные размеры, см |
|---|---|---|---|---|---|
| ПТ200.75.15-ТАII | 3.503.1-96.1-1-10 | 750 | 670 | 0.55 | 200x75x22.5 |
| ПТ200.100.15-ТАII | -01 | 1000 | 920 | 0.75 | 200x100x22.5 |
| ПТ200.150.15-ТАII | -02 | 1500 | 1420 | 1.1 | 200x150x22.5 |

| | | | | | | | |
|---|---|---|---|---|---|---|---|
| Н.контр. | Прохоров | | 11.06.91 | 3.503.1-96.1-1-10СБ | | | |
| Нач.отд. | Постовой | | 11.06.91 | | | | |
| Гл.спец. | Прохоров | | 11.06.91 | Плиты переходные тротуарные ПТ200.75.15-ТАII, ПТ200.100.15-ТАII, ПТ200.150.15-ТАII Сборочный чертеж | Стадия | Лист | Листов |
| Гл.инж. | Солодунин | | 11.06.91 | | Р | | 1 |
| Нач.гр. | Мираков | | 11.06.91 | | СОЮЗДОРПРОЕКТ | | |
| Инж.IIкат | Цыкина | | 11.06.91 | | | | |
| Техн.Iкат. | Горшенина | | 11.06.91 | | | | |

| Формат | Зона | Позиция | Обозначение | Наименование | Количество на исполнение — | 01 | 02 | 03 | Примечание |
|---|---|---|---|---|---|---|---|---|---|
| | | | | Документация | | | | | |
| | | | 3.503.1-96.1-1-11СБ | Сборочный чертеж | | | | | |
| | | | 3.503.1-96.1-1-ТТ | Технические требования | | | | | |
| | | | 3.503.1-96.1-1-55РС | Ведомость расхода стали | | | | | |
| | | | | | | | | | |
| | | | | | | | | | |
| | | | | Сборочные единицы | | | | | |
| | | 1 | 3.503.1-96.1-1-36 | Сетка С9-ТАII-α | | | 1 | | |
| | | | | Сетка С9-ТАIII-α | | | | 1 | |
| | | 2 | 3.503.1-96.1-1-37 | Сетка С10-ТАII-α | | | 1 | | |
| | | | | Сетка С10-ТАIII-α | | | | 1 | |
| | | 3 | 3.503.1-96.1-1-38 | Сетка С11-ТАII-α | 1 | | | | |
| | | | | Сетка С11-ТАIII-α | | 1 | | | |
| | | 4 | 3.503.1-96.1-1-39 | Сетка С12-ТАII-α | 1 | | | | |
| | | | | Сетка С12-ТАIII-α | | 1 | | | |
| | | 5 | 3.503.1-96.1-1-26 | Фиксатор Ф25-ТАI | 3 | 3 | 3 | 3 | |
| | | | | | | | | | |
| | | | | Детали | | | | | |
| | | 6 | 3.503.1-96.1-1-48-02 | Петля ∅14 AI l=1130 | | | 2 | 2 | 1.4кг |
| | | 7 | 3.503.1-96.1-1-49-02 | Петля ∅16 AI l=1230 | 2 | 2 | | | 2.0кг |
| | | | | | | | | | |
| | | | | Материалы | | | | | |
| | | | | Бетон В30 | 1.08 | 1.08 | 0.85 | 0.85 | м³ |
| | | | | Лит | | | | | |
| | | | | Шифр | ПК400.124.25-ТАII-α | ПК400.124.25-ТАIII-α | ПК400.98.25-ТАII-α | ПК400.98.25-ТАIII-α | |

| | | | |
|---|---|---|---|
| Н.контр. | Прохоров | | 11.06.91 |
| Нач.отд. | Постовой | | 11.06.91 |
| Гл.спец. | Прохоров | | 11.06.91 |
| Гл.инж. | Солодунин | | 11.06.91 |
| Нач.гр. | Мираков | | 11.06.91 |
| Инж.IIкат | Цыкина | | 11.06.91 |
| Техн.Iкат. | Горшенина | | 11.06.91 |

3.503.1-96.1-1-11

Плиты переходные
ПК400.124.25 -ТАII (AIII)-α
ПК400.98.25 -ТАII (AIII)-α

| Стадия | Лист | Листов |
|---|---|---|
| Р | | 1 |

СОЮЗДОРПРОЕКТ

Разрез 2-2

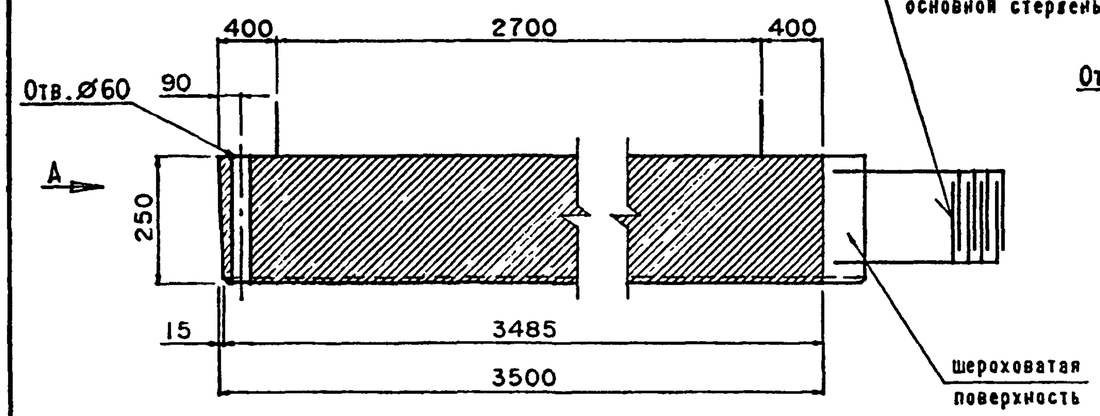


Рис.1
Вид А

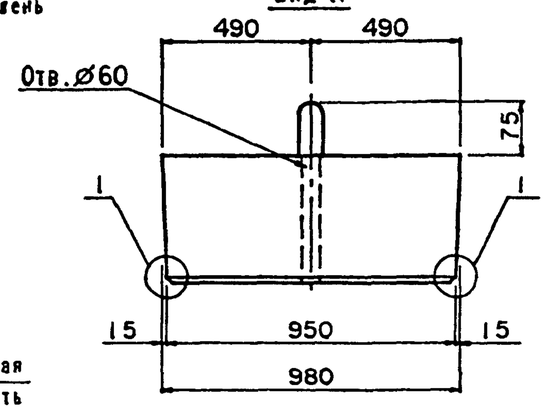


Рис.2
Вид А

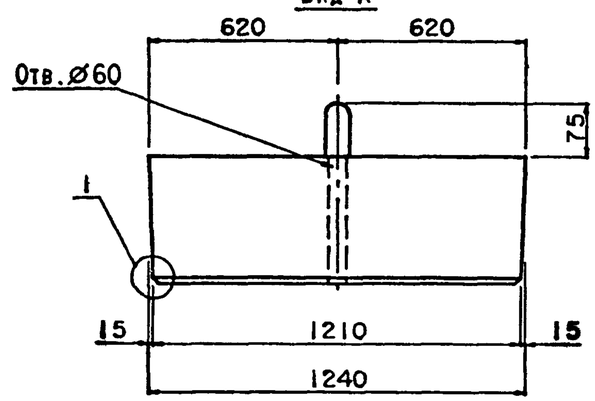


Схема армирования плиты

План

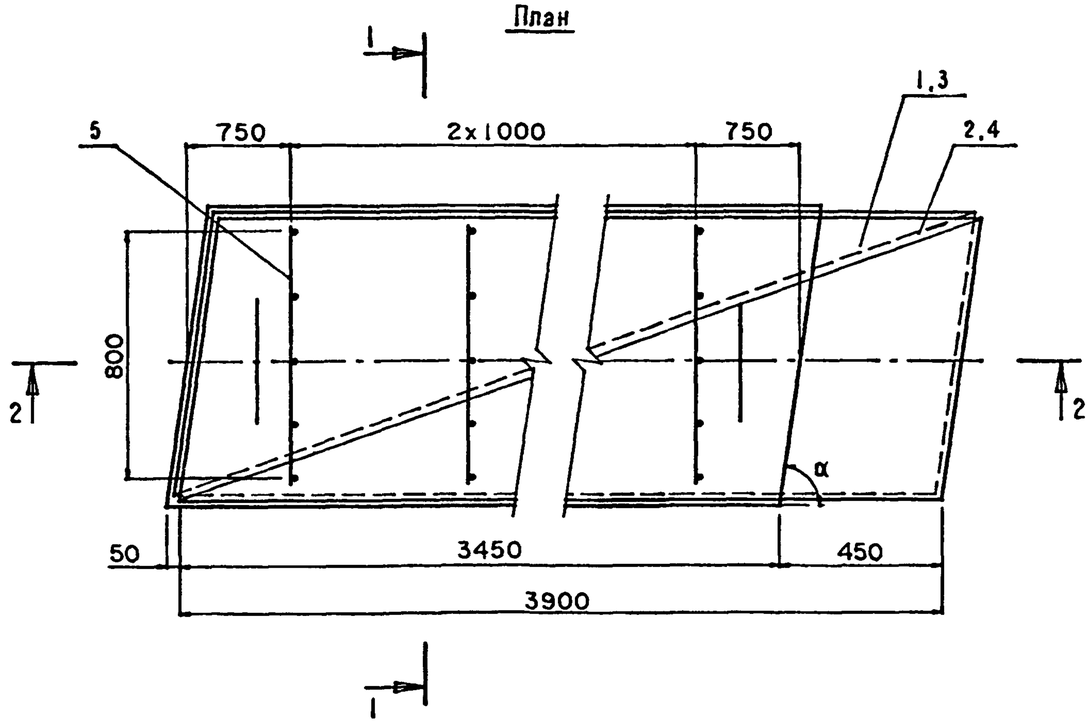


Разрез 1-1

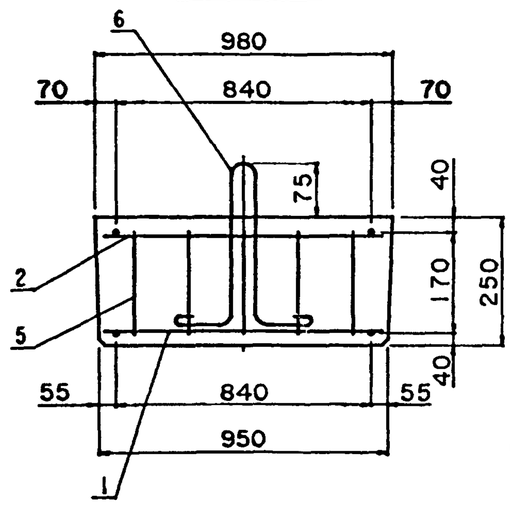


Разрез 1-1

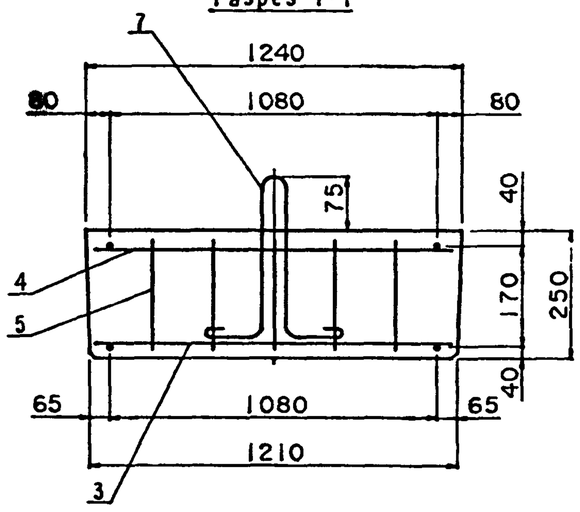

М 1:5

Защитный слой бетона 30мм

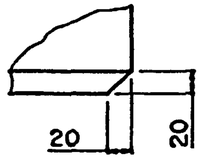


1. На чертеже дана конструкция плит правой косины.

Конструкция плит левой косины зеркальна приведенной.

| | | | | | | | |
|---|---|---|---|---|---|---|---|
| Н.контр. | Прохоров | | 11.06.91 | 3.503.1-96.1-1-11СБ | | | |
| Нач.отд. | Постовой | | 11.06.91 | | | | |
| Гл.спец. | Прохоров | | 11.06.91 | Плиты переходные ПК400.124.25-ТАII (AIII)-α ПК400.98.25-ТАII (AIII)-α Сборочный чертеж | Стадия | Лист | Листов |
| Гл.инж. | Солодунин | | 11.06.91 | | Р | 1 | 2 |
| Нач.гр. | Мираков | | 11.06.91 | | СОЮЗДОРПРОЕКТ | | |
| Инж.IIкат | Цыкина | | 11.06.91 | | | | |
| Техн.Iкат. | Горшенина | | 11.06.91 | | | | |

| Марка | Обозначение | Рис. | Масса, т | α | Габаритные размеры, см |
|---|---|---|---|---|---|
| ПК400.124.25-TAII-50° | 3.503.1-96.1-1-11 | 2 | 2.7 | 50° | 493x124x32.5 |
| ПК400.124.25-TAII-55° | | | | 55° | 477x124x32.5 |
| ПК400.124.25-TAII-60° | | | | 60° | 462x124x32.5 |
| ПК400.124.25-TAII-65° | | | | 65° | 449x124x32.5 |
| ПК400.124.25-TAII-75° | | | | 75° | 426x124x32.5 |
| ПК400.124.25-TAIII-50° | -01 | | | 50° | 493x124x32.5 |
| ПК400.124.25-TAIII-55° | | | | 55° | 477x124x32.5 |
| ПК400.124.25-TAIII-60° | | | | 60° | 462x124x32.5 |
| ПК400.124.25-TAIII-65° | | | | 65° | 449x124x32.5 |
| ПК400.124.25-TAIII-75° | | | | 75° | 426x124x32.5 |
| ПК400.98.25-TAII-50° | -02 | 1 | 2.2 | 50° | 472x98x32.5 |
| ПК400.98.25-TAII-55° | | | | 55° | 459x98x32.5 |
| ПК400.98.25-TAII-60° | | | | 60° | 448x98x32.5 |
| ПК400.98.25-TAII-65° | | | | 65° | 438x98x32.5 |
| ПК400.98.25-TAII-75° | | | | 75° | 420x98x32.5 |
| ПК400.98.25-TAIII-50° | -03 | | | 50° | 472x98x32.5 |
| ПК400.98.25-TAIII-55° | | | | 55° | 459x98x32.5 |
| ПК400.98.25-TAIII-60° | | | | 60° | 448x98x32.5 |
| ПК400.98.25-TAIII-65° | | | | 65° | 438x98x32.5 |
| ПК400.98.25-TAIII-75° | | | | 75° | 420x98x32.5 |

| Формат | Зона | Позиция | Обозначение | Наименование | Количество на исполнение — | 01 | 02 | 03 | Примечание |
|---|---|---|---|---|---|---|---|---|---|
| | | | | Документация | | | | | |
| | | | 3.503.1-96.1-1-12 СБ | Сборочный чертеж | | | | | |
| | | | 3.503.1-96.1-1-ТТ | Технические требования | | | | | |
| | | | 3.503.1-96.1-1-55РС | Ведомость расхода стали | | | | | |
| | | | | | | | | | |
| | | | | | | | | | |
| | | | | Сборочные единицы | | | | | |
| | | 1 | 3.503.1-96.1-1-32 | Сетка С5-ТАII-α | | | 1 | | |
| | | | | Сетка С5-ТАIII-α | | | | 1 | |
| | | 2 | 3.503.1-96.1-1-33 | Сетка С6-ТАII-α | | | 1 | | |
| | | | | Сетка С6-ТАIII-α | | | | 1 | |
| | | 3 | 3.503.1-96.1-1-34 | Сетка С7-ТАII-α | 1 | | | | |
| | | | | Сетка С7-ТАIII-α | | 1 | | | |
| | | 4 | 3.503.1-96.1-1-35 | Сетка С8-ТАII-α | 1 | | | | |
| | | | | Сетка С8-ТАIII-α | | 1 | | | |
| | | 5 | 3.503.1-96.1-1-26 | Фиксатор Ф30-ТАI | 4 | 4 | 4 | 4 | |
| | | | | | | | | | |
| | | | | Детали | | | | | |
| | | 6 | 3.503.1-96.1-1-50-02 | Петля ∅ 18 AI l = 1300 | | | 2 | 2 | 2.6кг |
| | | 7 | 3.503.1-96.1-1-51-02 | Петля ∅ 20 AI l = 1580 | 2 | 2 | | | 3.9кг |
| | | | | | | | | | |
| | | | | Материалы | | | | | |
| | | | | Бетон В30 | 2.0 | 2.0 | 1.6 | 1.6 | м³ |

| | | | | | |
|---|---|---|---|---|---|
| Лит | | | | | |
| Шифр | ПК600.124.30-ТАII-α | ПК600.124.30-ТАIII-α | ПК600.98.30-ТАII-α | ПК600.98.30-ТАIII-α | |

| | | | |
|---|---|---|---|
| Н.контр. | Прохоров | | 11.06.91 |
| Нач.отд. | Постовой | | 11.06.91 |
| Гл.спец. | Прохоров | | 11.06.91 |
| Гл.инж. | Солодунин | | 11.06.91 |
| Нач.гр. | Мираков | | 11.06.91 |
| Инж.IIкат | Цыкина | | 11.06.91 |
| Техн.Iкат. | Горшенина | | 11.06.91 |

3.503.1-96.1-1-12

Плиты переходные
ПК600.124.30 -ТАII (AIII)-α
ПК600.98.30 -ТАII (AIII)-α

| Стадия | Лист | Листов |
|---|---|---|
| Р | | 1 |

СОЮЗДОРПРОЕКТ

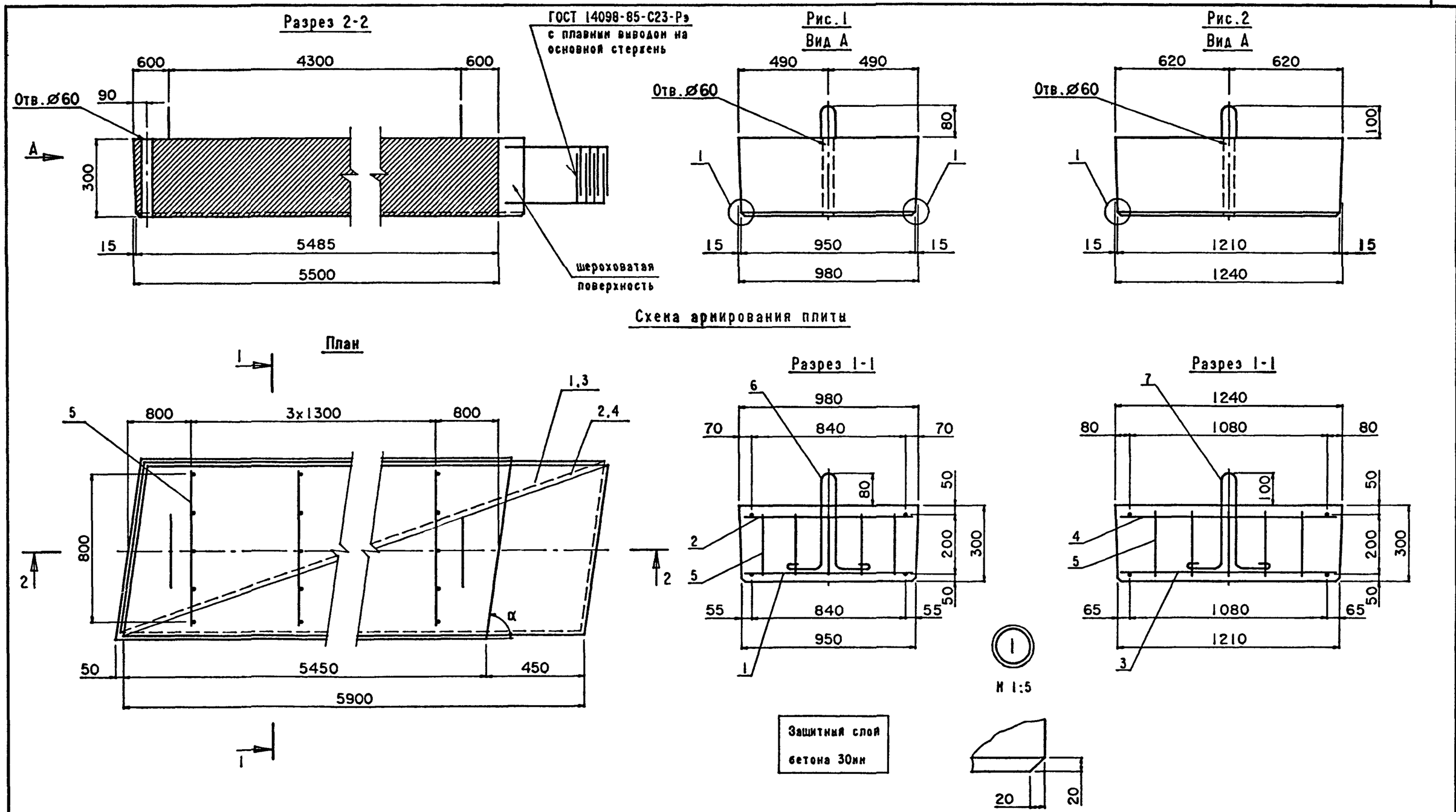


1. На чертеже дана конструкция плит правой косины.

Конструкция плит левой косины зеркально приведенной.

| | | | | |
|---|---|---|---|---|
| Н.контр. | Прохоров | | 11.06.91 | 3.503.1-96.1-1-12СБ |
| Нач.отд. | Постовой | | 11.06.91 | |
| Гл.спец. | Прохоров | | 11.06.91 | Плиты переходные ПК600.124.30-ТАII (AIII)-α ПК600.98.30-ТАII (AIII)-α Сборочный чертеж |
| Гл.инж. | Солодунин | | 11.06.91 | |
| Нач.гр. | Мираков | | 11.06.91 | |
| Инж.IIкат | Шикина | | 11.06.91 | |
| Техн.Iкат. | Горшенина | | 11.06.91 | |

| Стадия | Лист | Листов |
|---|---|---|
| Р | 1 | 2 |

СОЮЗДОРПРОЕКТ

| Марка | Обозначение | Рис. | Масса, т | α | Габаритные размеры, см |
|---|---|---|---|---|---|
| ПК600.124.30-ТАII-50° | 3.503.1-96.1-1-12 | 2 | 5.1 | 50° | 693x124x40 |
| ПК600.124.30-ТАII-55° | | | | 55° | 677x124x40 |
| ПК600.124.30-ТАII-60° | | | | 60° | 662x124x40 |
| ПК600.124.30-ТАII-65° | | | | 65° | 649x124x40 |
| ПК600.124.30-ТАII-75° | | | | 75° | 626x124x40 |
| ПК600.124.30-ТАIII-50° | -01 | | | 50° | 693x124x40 |
| ПК600.124.30-ТАIII-55° | | | | 55° | 677x124x40 |
| ПК600.124.30-ТАIII-60° | | | | 60° | 662x124x40 |
| ПК600.124.30-ТАIII-65° | | | | 65° | 649x124x40 |
| ПК600.124.30-ТАIII-75° | | | | 75° | 626x124x40 |
| ПК600.98.30-ТАII-50° | -02 | 1 | 4.0 | 50° | 672x98x38 |
| ПК600.98.30-ТАII-55° | | | | 55° | 659x98x38 |
| ПК600.98.30-ТАII-60° | | | | 60° | 648x98x38 |
| ПК600.98.30-ТАII-65° | | | | 65° | 638x98x38 |
| ПК600.98.30-ТАII-75° | | | | 75° | 620x98x38 |
| ПК600.98.30-ТАIII-50° | -03 | | | 50° | 672x98x38 |
| ПК600.98.30-ТАIII-55° | | | | 55° | 659x98x38 |
| ПК600.98.30-ТАIII-60° | | | | 60° | 648x98x38 |
| ПК600.98.30-ТАIII-65° | | | | 65° | 638x98x38 |
| ПК600.98.30-ТАIII-75° | | | | 75° | 620x98x38 |

| Формат | Зона | Позиция | Обозначение | Наименование | Количество на исполнение — | 01 | 02 | 03 | Примечание |
|---|---|---|---|---|---|---|---|---|---|
| | | | | Документация | | | | | |
| | | | 3.503.1-96.1-1-13СБ | Сборочный чертеж | | | | | |
| | | | 3.503.1-96.1-1-ТТ | Технические требования | | | | | |
| | | | 3.503.1-96.1-1-55РС | Ведомость расхода стали | | | | | |
| | | | | | | | | | |
| | | | | | | | | | |
| | | | | Сборочные единицы | | | | | |
| | | 1 | 3.503.1-96.1-1-28 | Сетка С1-ТАII-α | | | 1 | | |
| | | | | Сетка С1-ТАIII-α | | | | 1 | |
| | | 2 | 3.503.1-96.1-1-29 | Сетка С2-ТАII-α | | | 1 | | |
| | | | | Сетка С2-ТАIII-α | | | | 1 | |
| | | 3 | 3.503.1-96.1-1-30 | Сетка С3-ТАII-α | 1 | | | | |
| | | | | Сетка С3-ТАIII-α | | 1 | | | |
| | | 4 | 3.503.1-96.1-1-31 | Сетка С4-ТАII-α | 1 | | | | |
| | | | | Сетка С4-ТАIII-α | | 1 | | | |
| | | 5 | 3.503.1-96.1-1-26 | Фиксатор Ф40-ТАI | 4 | 4 | 4 | 4 | |
| | | | | | | | | | |
| | | | | Детали | | | | | |
| | | 6 | 3.503.1-96.1-1-52 | Петля Ø 25 AI l=2250 | | | 2 | 2 | 8.7кг |
| | | 7 | 3.503.1-96.1-1-53 | Петля Ø 28 AI l=2310 | 2 | 2 | | | 11.2кг |
| | | | | | | | | | |
| | | | | Материалы | | | | | |
| | | | | Бетон В30 | 3.7 | 3.7 | 2.9 | 2.9 | м³ |
| | | | | Лит | | | | | |
| | | | | Шифр | ПК800.124.40-ТАII-α | ПК800.124.40-ТАIII-α | ПК800.98.40-ТАII-α | ПК800.98.40-ТАIII-α | |

| | | | |
|---|---|---|---|
| Н.контр. | Прохоров | | 11.06.91 |
| Нач.отд. | Постовой | | 11.06.91 |
| Гл.спец. | Прохоров | | 11.06.91 |
| Гл.инж. | Солодунин | | 11.06.91 |
| Нач.гр. | Мираков | | 11.06.91 |
| Инж.IIкат | Цикина | | 11.06.91 |
| Техн.Iкат. | Горшенина | | 11.06.91 |

3.503.1-96.1-1-13

Плиты переходные
ПК800.124.40 -ТАII (AIII)-α
ПК800.98.40 -ТАII (AIII)-α

| Стадия | Лист | Листов |
|---|---|---|
| Р | | 1 |

СОЮЗДОРПРОЕКТ

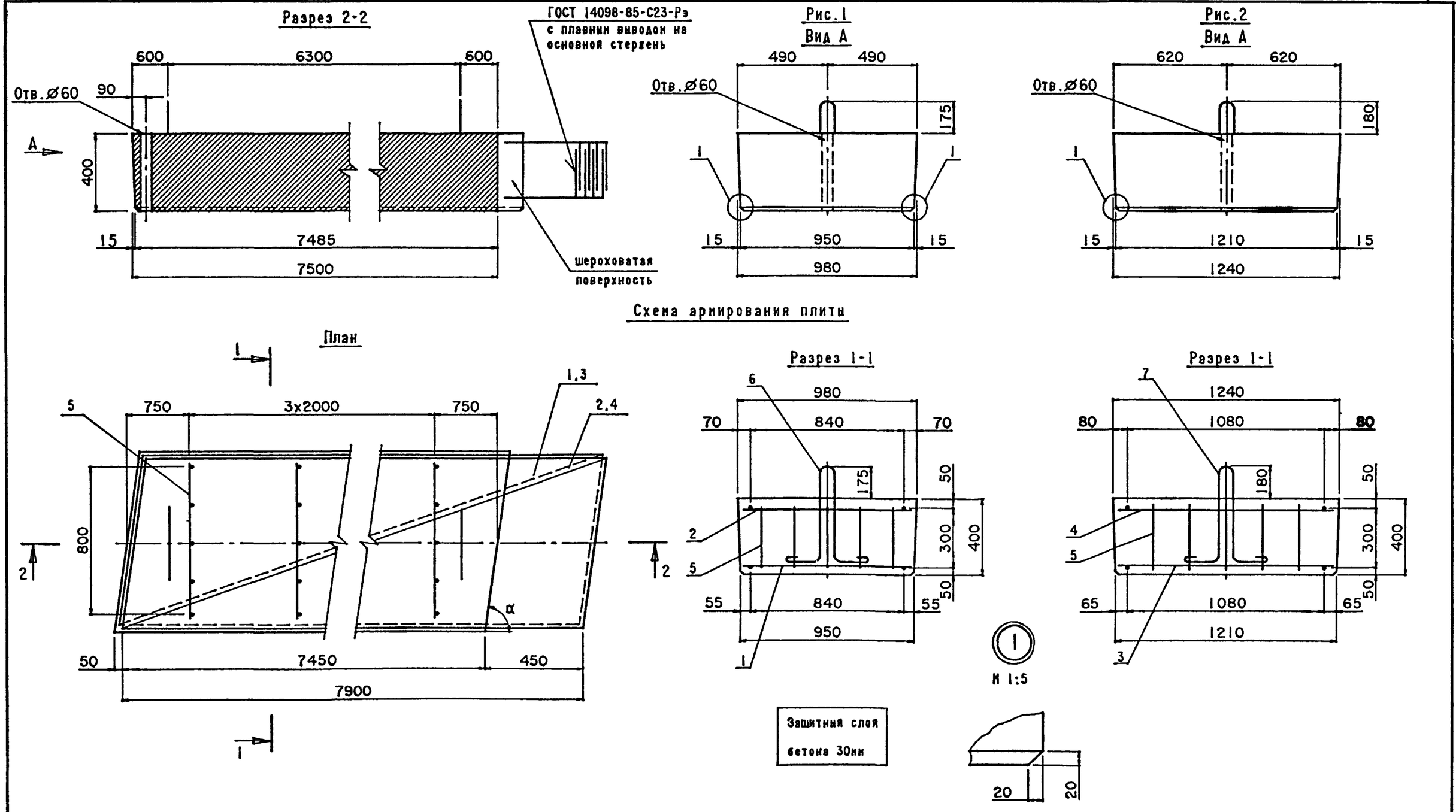


1. На чертеже дана конструкция плит правой косины.

Конструкция плит левой косины зеркальна приведенной.

| | | | | | | | |
|---|---|---|---|---|---|---|---|
| Н.контр. | Прохоров | | 11.06.91 | 3.503.1-96.1-1-13СБ | | | |
| Нач.отд. | Постовой | | 11.06.91 | | | | |
| Гл.спец. | Прохоров | | 11.06.91 | Плиты переходные ПК800.124.40-ТАII (AIII)-α ПК800.98.40-ТАII (AIII)-α Сборочный чертеж | Стадия | Лист | Листов |
| Гл.инж. | Солодунин | | 11.06.91 | | Р | 1 | 2 |
| Нач.гр. | Мираков | | 11.06.91 | | СОЮЗДОРПРОЕКТ | | |
| Инж.IIкат | Цикина | | 11.06.91 | | | | |
| Техн.Iкат. | Горшенина | | 11.06.91 | | | | |

| Марка | Обозначение | Рис. | Масса, т | α | Габаритные размеры, см |
|---|---|---|---|---|---|
| ПК800.124.40-TAII-50° | 3.503.1-96.1-1-13 | 2 | 9.3 | 50° | 893x124x58 |
| ПК800.124.40-TAII-55° | | | | 55° | 877x124x58 |
| ПК800.124.40-TAII-60° | | | | 60° | 862x124x58 |
| ПК800.124.40-TAII-65° | | | | 65° | 849x124x58 |
| ПК800.124.40-TAII-75° | | | | 75° | 826x124x58 |
| ПК800.124.40-TAIII-50° | -01 | | | 50° | 893x124x58 |
| ПК800.124.40-TAIII-55° | | | | 55° | 877x124x58 |
| ПК800.124.40-TAIII-60° | | | | 60° | 862x124x58 |
| ПК800.124.40-TAIII-65° | | | | 65° | 849x124x58 |
| ПК800.124.40-TAIII-75° | | | | 75° | 826x124x58 |
| ПК800.98.40-TAII-50° | -02 | 1 | 7.3 | 50° | 872x98x57.5 |
| ПК800.98.40-TAII-55° | | | | 55° | 859x98x57.5 |
| ПК800.98.40-TAII-60° | | | | 60° | 848x98x57.5 |
| ПК800.98.40-TAII-65° | | | | 65° | 838x98x57.5 |
| ПК800.98.40-TAII-75° | | | | 75° | 820x98x57.5 |
| ПК800.98.40-TAIII-50° | -03 | | | 50° | 872x98x57.5 |
| ПК800.98.40-TAIII-55° | | | | 55° | 859x98x57.5 |
| ПК800.98.40-TAIII-60° | | | | 60° | 848x98x57.5 |
| ПК800.98.40-TAIII-65° | | | | 65° | 838x98x57.5 |
| ПК800.98.40-TAIII-75° | | | | 75° | 820x98x57.5 |

| Формат | Зона | Позиция | Обозначение | Наименование | Количество на исполнение — | 01 | 02 | 03 | Примечание |
|---|---|---|---|---|---|---|---|---|---|
| | | | | Документация | | | | | |
| | | | 3.503.1-96.1-1-14 СБ | Сборочный чертеж | | | | | |
| | | | 3.503.1-96.1-1-ТТ | Технические требования | | | | | |
| | | | 3.503.1-96.1-1-55РС | Ведомость расхода стали | | | | | |
| | | | | | | | | | |
| | | | | | | | | | |
| | | | | Сборочные единицы | | | | | |
| | | 1 | 3.503.1-96.1-1-44 | Сетка С17-ТАII-α | | | 1 | | |
| | | | | Сетка С17-ТАIII-α | | | | 1 | |
| | | 2 | 3.503.1-96.1-1-45 | Сетка С18-ТАII-α | 1 | | | | |
| | | | | Сетка С18-ТАIII-α | | 1 | | | |
| | | | | | | | | | |
| | | | | Детали | | | | | |
| | | 3 | 3.503.1-96.1-1-47 | Петля Ø12 АI l=1130 | 2 | 2 | 2 | 2 | 0.9кг |
| | | | | | | | | | |
| | | | | | | | | | |
| | | | | Материалы | | | | | |
| | | | | Бетон В30 | 0.73 | 0.73 | 0.57 | 0.57 | м³ |
| | | | | | | | | | |
| | | | | | | | | | |
| | | | | Лит | | | | | |
| | | | | Шифр | ПК400.124.15-ТАII-α | ПК400.124.15-ТАIII-α | ПК400.98.15-ТАII-α | ПК400.98.15-ТАIII-α | |

| | | | |
|---|---|---|---|
| Н.контр. | Прохоров | | 11.06.91 |
| Нач.отд. | Постовой | | 11.06.91 |
| Гл.спец. | Прохоров | | 11.06.91 |
| Гл.инж. | Солодунин | | 11.06.91 |
| Нач.гр. | Мираков | | 11.06.91 |
| Инж.IIкат | Цикина | | 11.06.91 |
| Техн.Iкат. | Горшенина | | 11.06.91 |

3.503.1-96.1-1-14

Плиты переходные
ПК400.124.15-ТАII (АIII)-α
ПК400.98.15-ТАII (АIII)-α

| Стадия | Лист | Листов |
|---|---|---|
| Р | | 1 |

СОЮЗДОРПРОЕКТ

Разрез 2-2

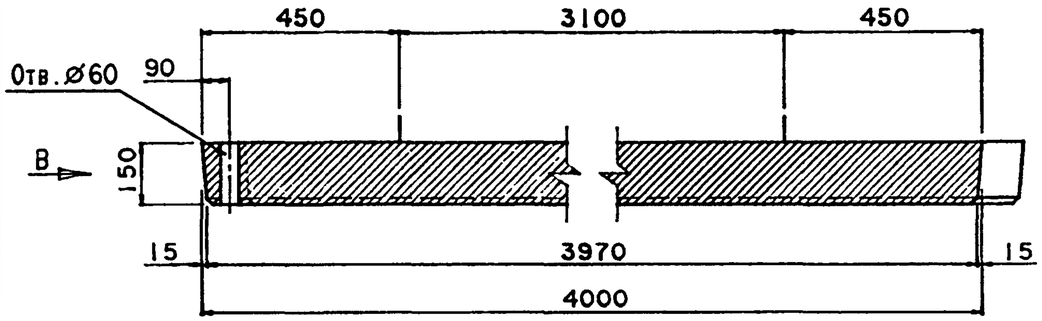


Рис.1
Вид В

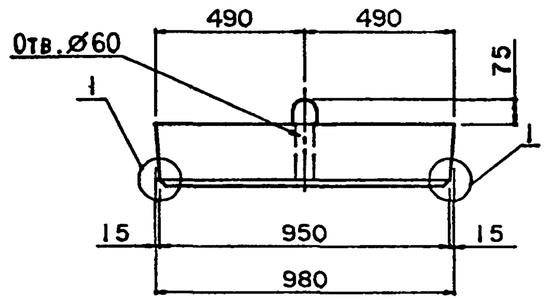


Рис.2
Вид В

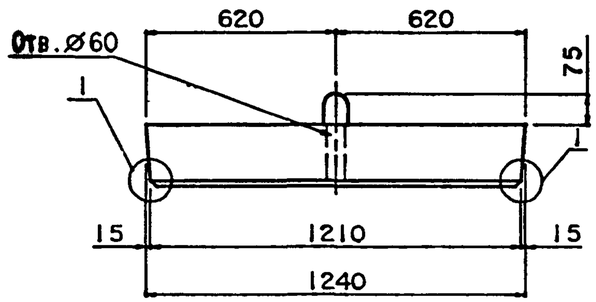


Схема армирования плиты

План арматурных сеток

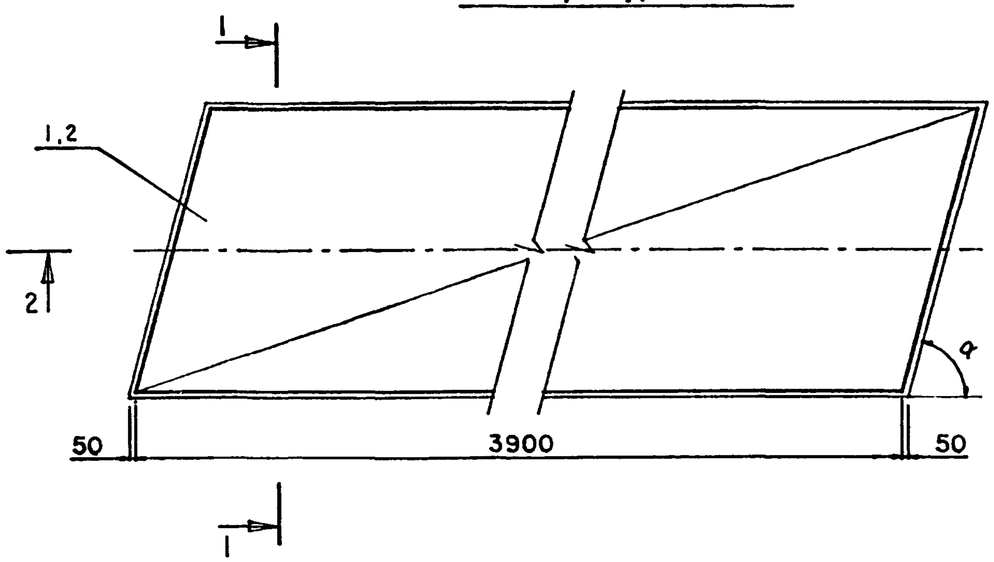


Разрез 1-1

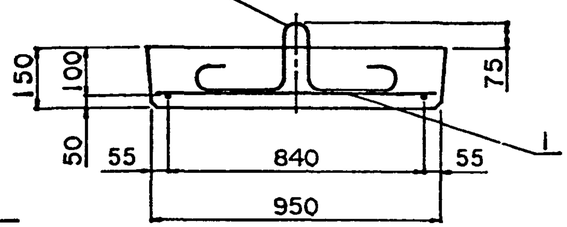


Разрез 1-1

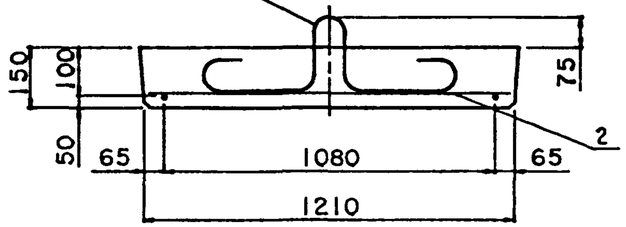

М 1:5

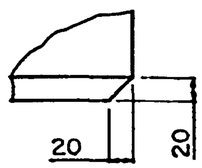


Защитный слой бетона 30мм

1. На чертеже дана конструкция плит правой косины.
   Конструкция плит левой косины зеркальна приведенной.
2. Верхнюю поверхность блоков изготовить шероховатой.

| | | | | |
|---|---|---|---|---|
| Н.контр. | Прохоров | | 11.06.91 | 3.503.1-96.1-1-14СБ |
| Нач.отд. | Постовой | | 11.06.91 | |
| Гл.спец. | Прохоров | | 11.06.91 | Плиты переходные ПК400.124.15-ТАII (AIII)-α ПК400.98.15-ТАII (AIII)-α Сборочный чертеж |
| Гл.инж. | Солодунин | | 11.06.91 | |
| Нач.гр. | Мираков | | 11.06.91 | |
| Инж.IIкат | Цикина | | 11.06.91 | |
| Техн.Iкат. | Горшенина | | 11.06.91 | |

| Стадия | Лист | Листов |
|---|---|---|
| Р | 1 | 2 |

СОЮЗДОРПРОЕКТ

| Марка | Обозначение | Рис. | Масса, т | α | Габаритные размеры, см |
|---|---|---|---|---|---|
| ПК400.124.15-ТАII-50° | 3.503.1-96.1-1-14 | 2 | 1.83 | 50° | 504x124x22.5 |
| ПК400.124.15-ТАII-55° | | | | 55° | 487x124x22.5 |
| ПК400.124.15-ТАII-60° | | | | 60° | 472x124x22.5 |
| ПК400.124.15-ТАII-65° | | | | 65° | 458x124x22.5 |
| ПК400.124.15-ТАII-75° | | | | 75° | 433x124x22.5 |
| ПК400.124.15-ТАIII-50° | -01 | | | 50° | 504x124x22.5 |
| ПК400.124.15-ТАIII-55° | | | | 55° | 487x124x22 5 |
| ПК400.124.15-ТАIII-60° | | | | 60° | 472x124x22.5 |
| ПК400.124.15-ТАIII-65° | | | | 65° | 458x124x22.5 |
| ПК400.124.15-ТАIII-75° | | | | 75° | 433x124x22.5 |
| ПК400.98.15-ТАII-50° | -02 | 1 | 1.43 | 50° | 482x98x22.5 |
| ПК400.98.15-ТАII-55° | | | | 55° | 469x98x22.5 |
| ПК400.98.15-ТАII-60° | | | | 60° | 457x98x22.5 |
| ПК400.98.15-ТАII-65° | | | | 65° | 446x98x22.5 |
| ПК400.98.15-ТАII-75° | | | | 75° | 426x98x22.5 |
| ПК400.98.15-ТАIII-50° | -03 | | | 50° | 482x98x22.5 |
| ПК400.98.15-ТАIII-55° | | | | 55° | 469x98x22.5 |
| ПК400.98.15-ТАIII-60° | | | | 60° | 457x98x22.5 |
| ПК400.98.15-ТАIII-65° | | | | 65° | 446x98x22.5 |
| ПК400.98.15-ТАIII-75° | | | | 75° | 426x98x22.5 |

| Формат | Зона | Позиция | Обозначение | Наименование | Количество на исполнение — | 01 | 02 | 03 | Примечание |
|---|---|---|---|---|---|---|---|---|---|
| | | | | Документация | | | | | |
| | | | 3.503.1-96.1-1-15СБ | Сборочный чертеж | | | | | |
| | | | 3.503.1-96.1-1-ТТ | Технические требования | | | | | |
| | | | 3.503.1-96.1-1-55РС | Ведомость расхода стали | | | | | |
| | | | | | | | | | |
| | | | | | | | | | |
| | | | | Сборочные единицы | | | | | |
| | | 1 | 3.503.1-96.1-1-42 | Сетка С15-ТАII-α | | | 1 | | |
| | | | | Сетка С15-ТАIII-α | | | | 1 | |
| | | 2 | 3.503.1-96.1-1-43 | Сетка С16-ТАII-α | 1 | | | | |
| | | | | Сетка С16-ТАIII-α | | 1 | | | |
| | | | | | | | | | |
| | | | | Детали | | | | | |
| | | 3 | 3.503.1-96.1-1-48-01 | Петля Ø14 AI l=1130 | | | 2 | 2 | 1.4кг |
| | | 4 | 3.503.1-96.1-1-49-01 | Петля Ø16 AI l=1230 | 2 | 2 | | | 2.0кг |
| | | | | | | | | | |
| | | | | Материалы | | | | | |
| | | | | Бетон В30 | 1.1 | 1.1 | 0.86 | 0.86 | м³ |
| | | | | | | | | | |
| | | | | | | | | | |
| | | | | Лит | | | | | |
| | | | | Шифр | ПК600.124.15-ТАII-α | ПК600.124.15-ТАIII-α | ПК600.98.15-ТАII-α | ПК600.98.15-ТАIII-α | |

| | | | |
|---|---|---|---|
| Н.контр. | Прохоров | | 11.06.91 |
| Нач.отд. | Постовой | | 11.06.91 |
| Гл.спец. | Прохоров | | 11.06.91 |
| Гл.инж. | Солодунин | | 11.06.91 |
| Нач.гр. | Мираков | | 11.06.91 |
| Инж.IIкат | Цыкина | | 11.06.91 |
| Техн.Iкат. | Горшенина | | 11.06.91 |

3.503.1-96.1-1-15

Плиты переходные
ПК600.124.15-ТАII (AIII)-α
ПК600.98.15-ТАII (AIII)-α

| Стадия | Лист | Листов |
|---|---|---|
| Р | | 1 |

СОЮЗДОРПРОЕКТ

Разрез 2-2

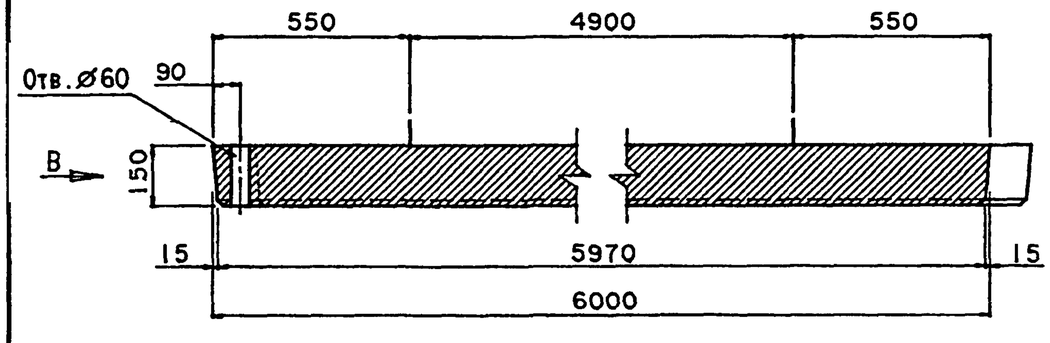


Рис.1
Вид В

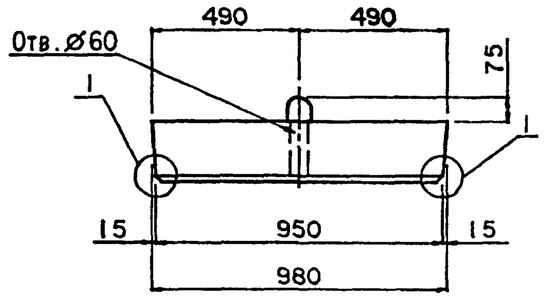


Рис.2
Вид В

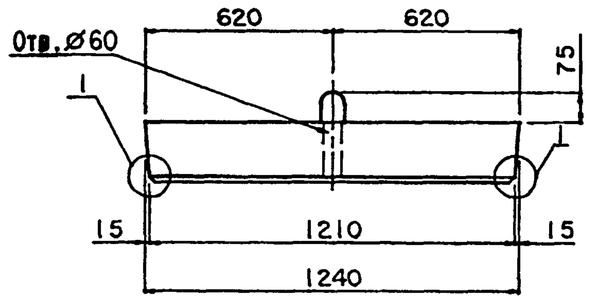


Схема армирования плиты

План арматурных сеток

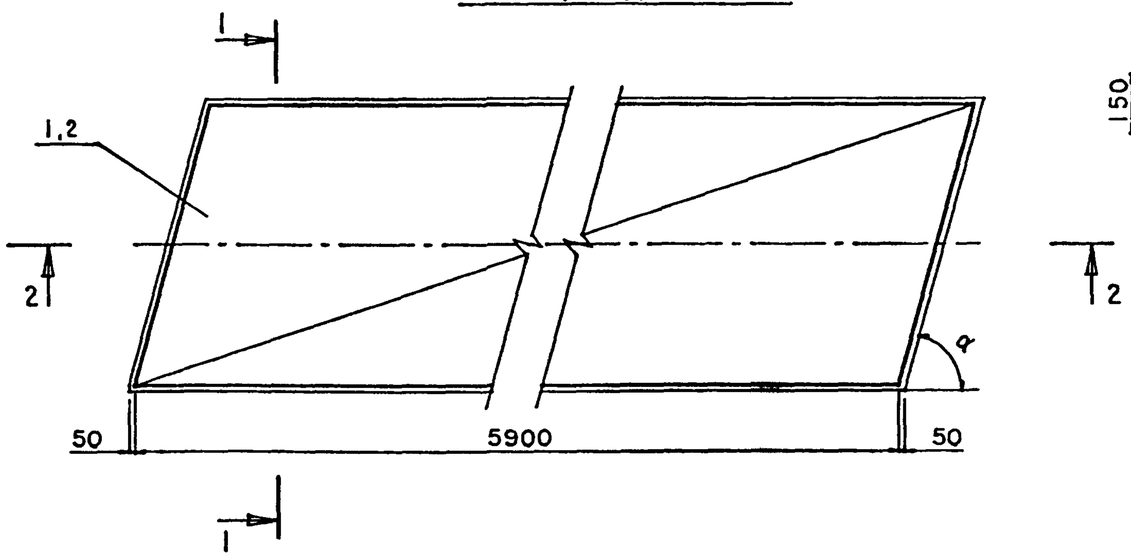


Разрез 1-1

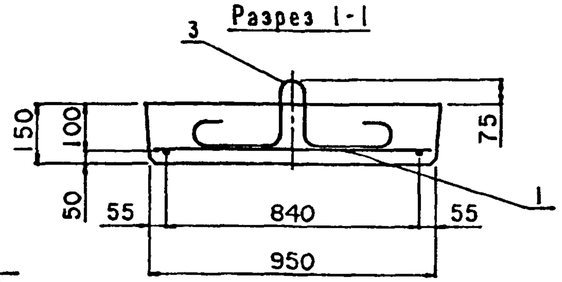


Разрез 1-1

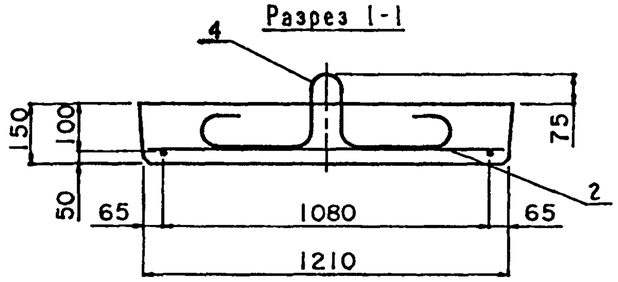


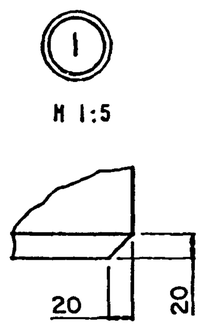


Защитный слой бетона 30мм

1. На чертеже дана конструкция плит правой косины
   Конструкция плит левой косины зеркально приведенной.
2. Верхнюю поверхность блоков изготовить шероховатой.

| | | | | | | |
|---|---|---|---|---|---|---|
| Н.контр. | Прохоров | | 11.06.91 | 3.503.1-96.1-1-15СБ | | |
| Нач.отд. | Постовой | | 11.06.91 | | | |
| Гл.спец. | Прохоров | | 11.06.91 | Плиты переходные ПК600.124.15-ТАII (AIII)-α ПК600.98.15-ТАII (AIII)-α Сборочный чертеж | Стадия | Лист | Листов |
| Гл.инж. | Солодунин | | 11.06.91 | | Р | 1 | 2 |
| Нач.гр. | Мираков | | 11.06.91 | | СОЮЗДОРПРОЕКТ | | |
| Инж.IIкат | Цыкина | | 11.06.91 | | | | |
| Техн.Iкат. | Горшенина | | 11.06.91 | | | | |

| Марка | Обозначение | Рис. | Масса, т | α | Габаритные размеры, см |
|---|---|---|---|---|---|
| ПК600.124.15-ТАII-50° | 3.503.1-96.1-1-15 | 2 | 2.75 | 50° | 704x124x22.5 |
| ПК600.124.15-ТАII-55° | | | | 55° | 687x124x22.5 |
| ПК600.124.15-ТАII-60° | | | | 60° | 672x124x22.5 |
| ПК600.124.15-ТАII-65° | | | | 65° | 658x124x22.5 |
| ПК600.124.15-ТАII-75° | | | | 75° | 633x124x22.5 |
| ПК600.124.15-ТАIII-50° | -01 | | | 50° | 704x124x22.5 |
| ПК600.124.15-ТАIII-55° | | | | 55° | 687x124x22.5 |
| ПК600.124.15-ТАIII-60° | | | | 60° | 672x124x22.5 |
| ПК600.124.15-ТАIII-65° | | | | 65° | 658x124x22.5 |
| ПК600.124.15-ТАIII-75° | | | | 75° | 633x124x22.5 |
| ПК600.98.15-ТАII-50° | -02 | 1 | 2.15 | 50° | 682x98x22.5 |
| ПК600.98.15-ТАII-55° | | | | 55° | 669x98x22.5 |
| ПК600.98.15-ТАII-60° | | | | 60° | 657x98x22.5 |
| ПК600.98.15-ТАII-65° | | | | 65° | 646x98x22.5 |
| ПК600.98.15-ТАII-75° | | | | 75° | 626x98x22.5 |
| ПК600.98.15-ТАIII-50° | -03 | | | 50° | 682x98x22.5 |
| ПК600.98.15-ТАIII-55° | | | | 55° | 669x98x22.5 |
| ПК600.98.15-ТАIII-60° | | | | 60° | 657x98x22.5 |
| ПК600.98.15-ТАIII-65° | | | | 65° | 646x98x22.5 |
| ПК600.98.15-ТАIII-75° | | | | 75° | 626x98x22.5 |

| Формат | Зона | Позиция | Обозначение | Наименование | Количество на исполнение — | 01 | 02 | 03 | Примечание |
|---|---|---|---|---|---|---|---|---|---|
| | | | | Документация | | | | | |
| | | | 3.503.1-96.1-1-16 СБ | Сборочный чертеж | | | | | |
| | | | 3.503.1-96.1-1-ТТ | Технические требования | | | | | |
| | | | 3.503.1-96.1-1-55РС | Ведомость расхода стали | | | | | |
| | | | | | | | | | |
| | | | | | | | | | |
| | | | | Сборочные единицы | | | | | |
| | | 1 | 3.503.1-96.1-1-40 | Сетка С13-ТАII-α | | | 1 | | |
| | | | | Сетка С13-ТАIII-α | | | | 1 | |
| | | 2 | 3.503.1-96.1-1-41 | Сетка С14-ТАII-α | 1 | | | | |
| | | | | Сетка С14-ТАIII-α | | 1 | | | |
| | | | | | | | | | |
| | | | | Детали | | | | | |
| | | 3 | 3.503.1-96.1-1-50-01 | Петля Ø18 АI l=1300 | | | 2 | 2 | 2.6кг |
| | | 4 | 3.503.1-96.1-1-51-01 | Петля Ø20 АI l=1580 | 2 | 2 | | | 3.9кг |
| | | | | | | | | | |
| | | | | Материалы | | | | | |
| | | | | Бетон В30 | 1.95 | 1.95 | 1.56 | 1.56 | м³ |
| | | | | | | | | | |
| | | | | | | | | | |

| Лист | | | | | |
|---|---|---|---|---|---|
| Шифр | ПК800.124.20-ТАII-α | ПК800.124.20-ТАIII-α | ПК800.98.20-ТАII-α | ПК800.98.20-ТАIII-α | |

| | | | |
|---|---|---|---|
| Н.контр. | Прохоров | | 11.06.91 |
| Нач.отд. | Постовой | | 11.06.91 |
| Гл.спец. | Прохоров | | 11.06.91 |
| Гл.инж. | Солодунин | | 11.06.91 |
| Нач.гр. | Мираков | | 11.06.91 |
| Инж.IIкат | Цикина | | 11.06.91 |
| Техн.Iкат. | Горшенина | | 11.06.91 |

3.503.1-96.1-1-16

Плиты переходные
ПК800.124.20-ТАII (АIII)-α
ПК800.98.20-ТАII (АIII)-α

| Стадия | Лист | Листов |
|---|---|---|
| Р | | 1 |

СОЮЗДОРПРОЕКТ

Разрез 2-2

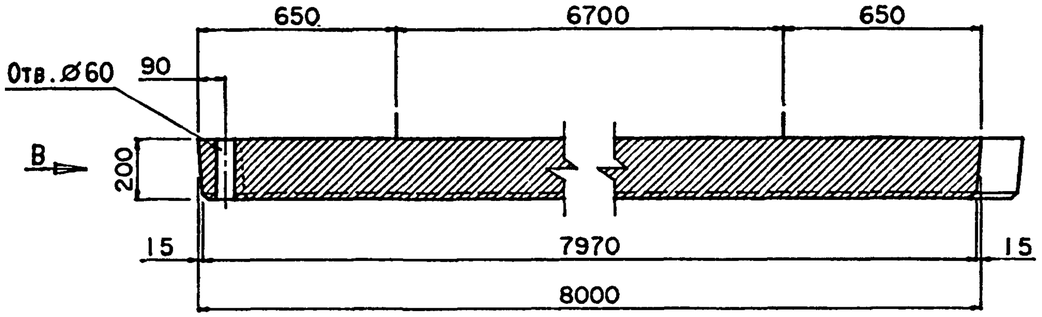


Рис.1
Вид В

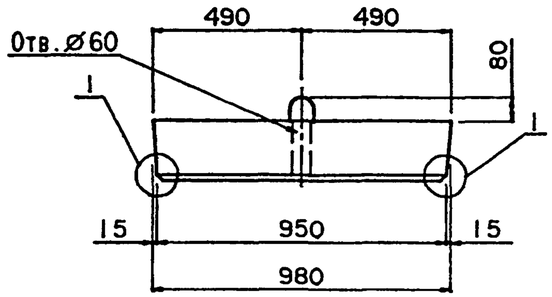


Рис.2
Вид В

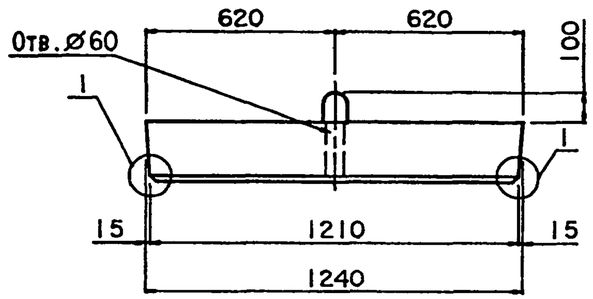


Схема армирования плиты

План арматурных сеток

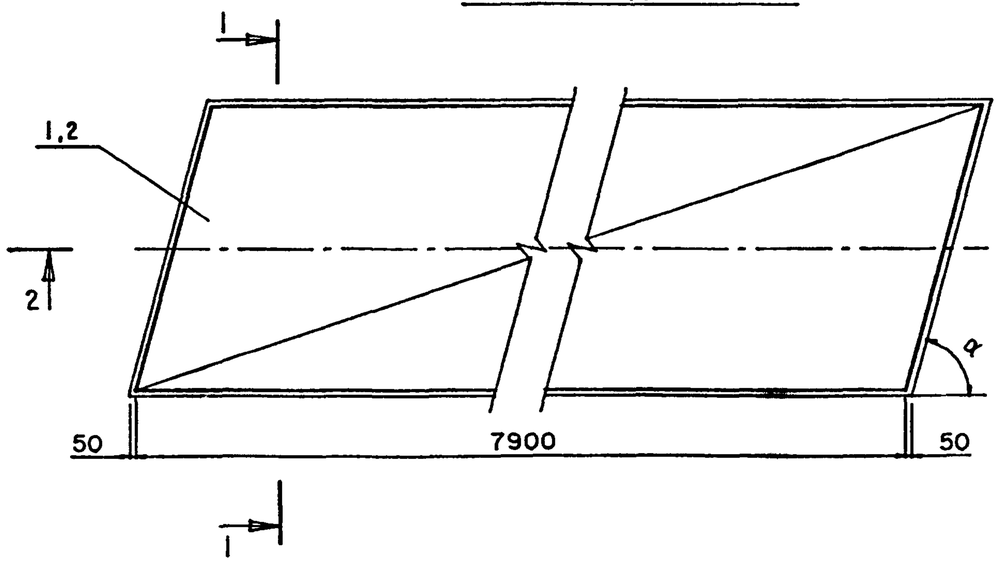


Разрез 1-1

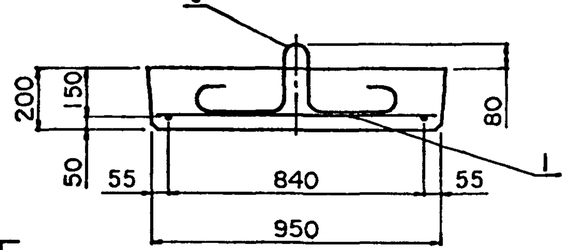


Разрез 1-1

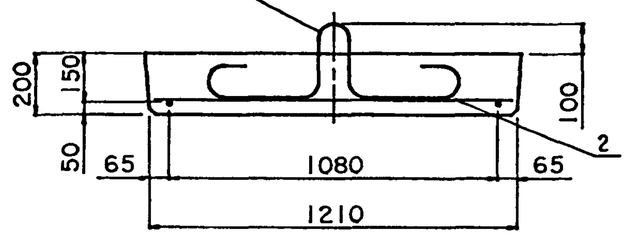

М 1:5

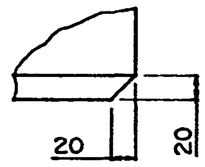


Защитный слой бетона 30мм

1. На чертеже дана конструкция плит правой косины.
   Конструкция плит левой косины зеркальна приведенной.
2. Верхнюю поверхность блоков изготовить шероховатой.

| | | | | |
|---|---|---|---|---|
| Н.контр. | Прохоров | | 11.06.91 | 3.503.1-96.1-1-16СБ |
| Нач.отд. | Постовой | | 11.06.91 | |
| Гл.спец. | Прохоров | | 11.06.91 | Плиты переходные ПК800.124.20-ТАII (AIII)-α ПК800.98.20-ТАII (AIII)-α Сборочный чертеж |
| Гл.инж. | Солодунин | | 11.06.91 | |
| Нач.гр. | Мираков | | 11.06.91 | |
| Инж.IIкат | Цикина | | 11.06.91 | |
| Техн.Iкат. | Горшенина | | 11.06.91 | |

| Стадия | Лист | Листов |
|---|---|---|
| Р | 1 | 2 |

СОЮЗДОРПРОЕКТ

| Марка | Обозначение | Рис. | Масса, т | α | Габаритные размеры, см |
|---|---|---|---|---|---|
| ПК800.124.20-ТАII-50° | 3.503.1-96.1-1-16 | 2 | 4.9 | 50° | 904x124x30 |
| ПК800.124.20-ТАII-55° | | | | 55° | 887x124x30 |
| ПК800.124.20-ТАII-60° | | | | 60° | 872x124x30 |
| ПК800.124.20-ТАII-65° | | | | 65° | 858x124x30 |
| ПК800.124.20-ТАII-75° | | | | 75° | 833x124x30 |
| ПК800.124.20-ТАIII-50° | -01 | | | 50° | 904x124x30 |
| ПК800.124.20-ТАIII-55° | | | | 55° | 887x124x30 |
| ПК800.124.20-ТАIII-60° | | | | 60° | 872x124x30 |
| ПК800.124.20-ТАIII-65° | | | | 65° | 858x124x30 |
| ПК800.124.20-ТАIII-75° | | | | 75° | 833x124x30 |
| ПК800.98.20-ТАII-50° | -02 | 1 | 3.9 | 50° | 882x98x28 |
| ПК800.98.20-ТАII-55° | | | | 55° | 869x98x28 |
| ПК800.98.20-ТАII-60° | | | | 60° | 857x98x28 |
| ПК800.98.20-ТАII-65° | | | | 65° | 846x98x28 |
| ПК800.98.20-ТАII-75° | | | | 75° | 826x98x28 |
| ПК800.98.20-ТАIII-50° | -03 | | | 50° | 882x98x28 |
| ПК800.98.20-ТАIII-55° | | | | 55° | 869x98x28 |
| ПК800.98.20-ТАIII-60° | | | | 60° | 857x98x28 |
| ПК800.98.20-ТАIII-65° | | | | 65° | 846x98x28 |
| ПК800.98.20-ТАIII-75° | | | | 75° | 826x98x28 |

| Формат | Зона | Позиция | Обозначение | Наименование | Количество на исполнение — | 01 | 02 | Примечание |
|---|---|---|---|---|---|---|---|---|
| | | | | Документация | | | | |
| | | | 3 503 1-96 1-1-17СБ | Сборочный чертеж | | | | |
| | | | 3 503 1-96 1-1-ТТ | Технические требования | | | | |
| | | | 3 503 1-96 1-1-55РС | Ведомость расхода стали | | | | |
| | | | | | | | | |
| | | | | Сборочные единицы | | | | |
| | | 1 | 3 503 1-96 1-1-46 | Сетка С19-ТАII-α | 1 | | | |
| | | | | Сетка С20-ТАII-α | | 1 | | |
| | | | | Сетка С21-ТАII-α | | | 1 | |
| | | | | | | | | |
| | | | | Детали | | | | |
| | | 2 | 3 503 1-96 1-1-47 | Петля Ø 12 АI l=940 | 2 | 2 | 2 | 0 9кг |
| | | | | | | | | |
| | | | | Материалы | | | | |
| | | | | Бетон В30 | 0 22 | 0 3 | 0 44 | м³ |
| | | | | | | | | |
| | | | | Лит | | | | |
| | | | | Шифр | ПТК200 75 15-ТАII-α | ПТК200 100 15-ТАII-α | ПТК200 150 15-ТАII-α | |

| | | | |
|---|---|---|---|
| Н контр | Прохоров | | 11 06 91 |
| Нач отд | Постовой | | 11 06 91 |
| Гл спец | Прохоров | | 11 06 91 |
| Гл инж. | Солодунин | | 11 06 91 |
| Нач гр | Мираков | | 11 06 91 |
| Инж.IIкат | Цикина | | 11 06 91 |
| Техн Iкат. | Горшенина | | 11 06 91 |

3.503 1-96 1-1-17

Плиты переходные тротуарные
ПТК200 75 15-ТАII-α
ПТК200 100 15-ТАII-α
ПТК200 150 15-ТАII-α

| Стадия | Лист | Листов |
|---|---|---|
| Р | | I |

СОЮЗДОРПРОЕКТ

Разрез 2-2

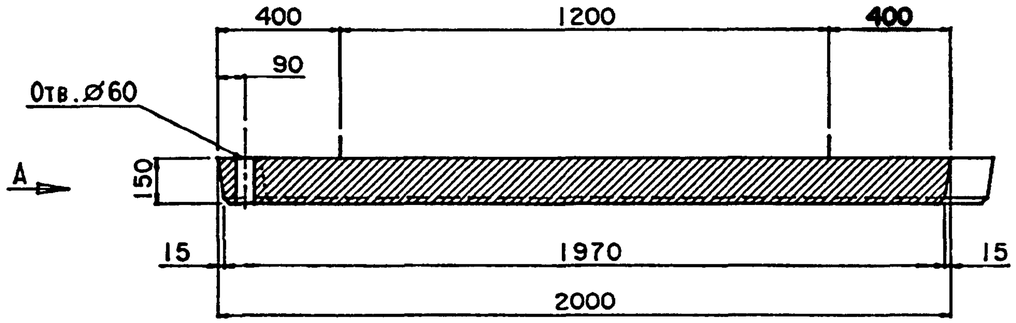


Вид А

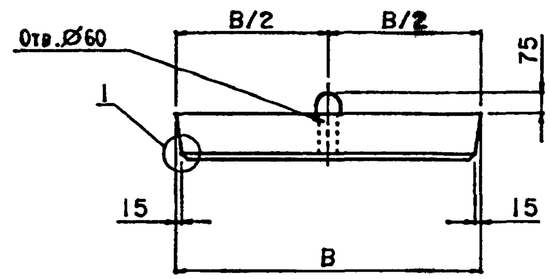


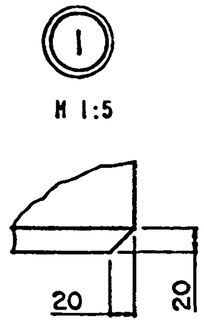


Защитный слой бетона 30мм

Схема арнирования плит

План арнатурных сеток

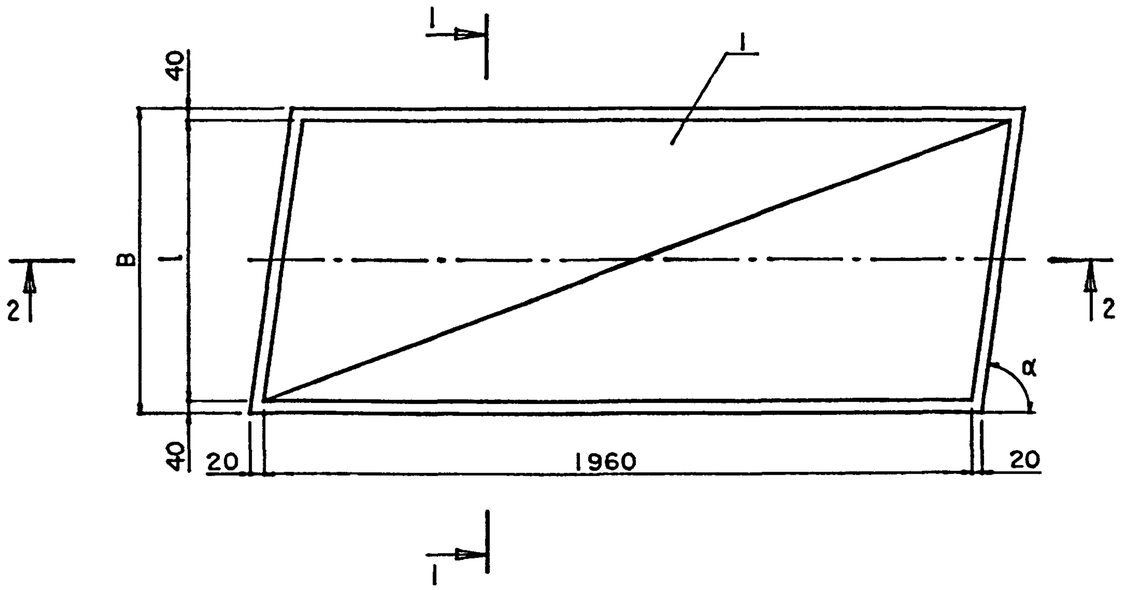


Разрез 1-1

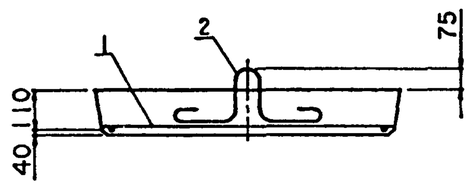


1. На чертеже дана конструкция плит правой косины.
   Конструкция плит левой косины зеркальна приведенной.
2. Верхнюю поверхность блоков изготовить шероховатой.

| | | | | | | | |
|---|---|---|---|---|---|---|---|
| Н.контр. | Прохоров | | 11.06.91 | 3.503.1-96.1-1-17СБ | | | |
| Нач.отд. | Постовой | | 11.06.91 | | | | |
| Гл.спец. | Прохоров | | 11.06.91 | Плиты переходные тротуарные ПТК200.75.15-ТАII-α ПТК200.100.15-ТАII-α ПТК200.150.15-ТАII-α Сборочный чертеж. | Стадия | Лист | Листов |
| Гл.инж. | Солодунин | | 11.06.91 | | Р | 1 | 2 |
| Нач.гр. | Мираков | | 11.06.91 | | СОЮЗДОРПРОЕКТ | | |
| Инж.IIкат | Цикина | | 11.06.91 | | | | |
| Техн.Iкат. | Горшенина | | 11.06.91 | | | | |

| Марка | Обозначение | B, мм | l, мм | Масса, т | α | Габаритные размеры, см |
|---|---|---|---|---|---|---|
| ПТК200.75.15-ТАII-50° | 3.503.1-96.1-1-17 | 750 | 670 | 0.55 | 50° | 263x75x22.5 |
| ПТК200.75.15-ТАII-55° | | | | | 55° | 253x75x22.5 |
| ПТК200.75.15-ТАII-60° | | | | | 60° | 244x75x22.5 |
| ПТК200.75.15-ТАII-65° | | | | | 65° | 235x75x22.5 |
| ПТК200.75.15-ТАII-75° | | | | | 75° | 220x75x22.5 |
| ПТК200.100.15-ТАII-50° | -01 | 1000 | 920 | 0.75 | 50° | 284x100x22.5 |
| ПТК200.100.15-ТАII-55° | | | | | 55° | 270x100x22.5 |
| ПТК200.100.15-ТАII-60° | | | | | 60° | 258x100x22.5 |
| ПТК200.100.15-ТАII-65° | | | | | 65° | 247x100x22.5 |
| ПТК200.100.15-ТАII-75° | | | | | 75° | 227x100x22.5 |
| ПТК200.150.15-ТАII-50° | -02 | 1500 | 1420 | 1.1 | 50° | 326x150x22.5 |
| ПТК200.150.15-ТАII-55° | | | | | 55° | 305x150x22.5 |
| ПТК200.150.15-ТАII-60° | | | | | 60° | 287x150x22.5 |
| ПТК200.150.15-ТАII-65° | | | | | 65° | 270x150x22.5 |
| ПТК200.150.15-ТАII-75° | | | | | 75° | 240x150x22.5 |

C1-TAII, C1-TAIII

C2-TAII, C2-TAIII

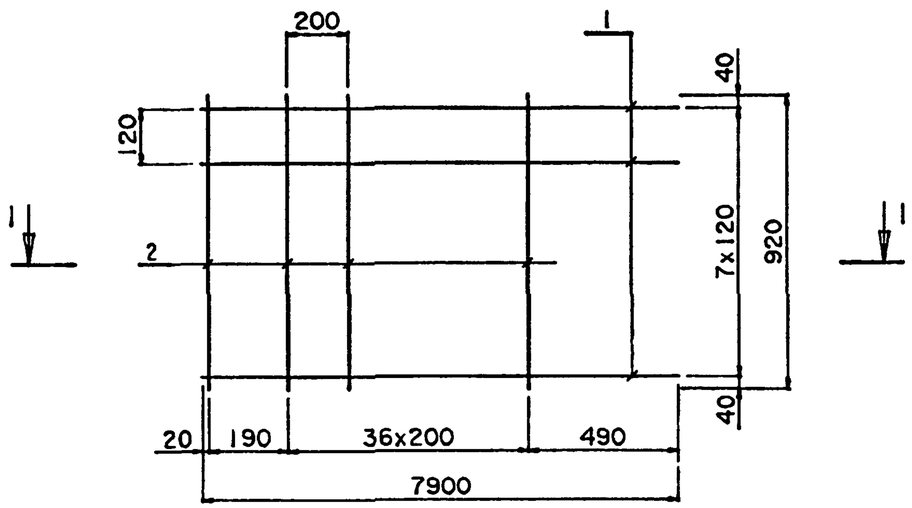


C3-TAII, C3-TAIII

C4-TAII, C4-TAIII

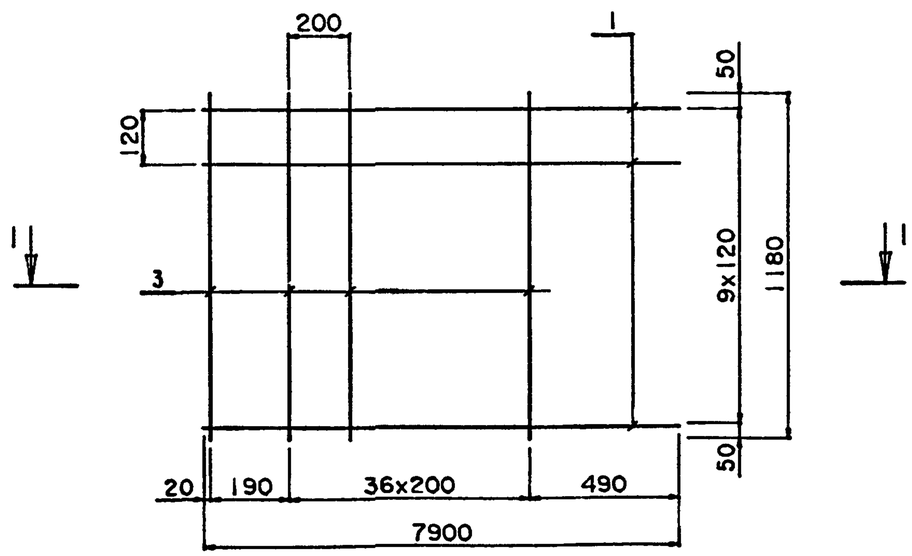


Разрез 1-1

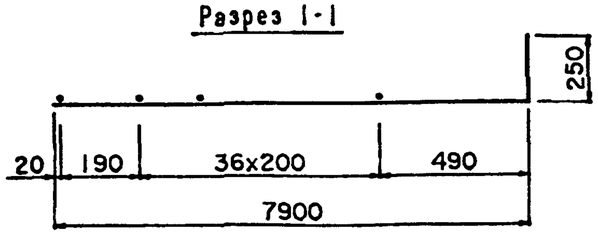


Поз. 1

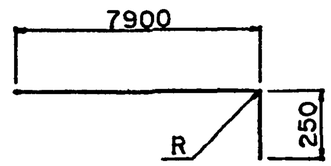


| Диаметр стержня | R |
|---|---|
| 22 | 66 |
| 20 | 60 |
| 12 | 36 |
| 10 | 30 |

| Марка Сетки | Поз. | Наименование | | Кол. | Масса ед., кг | Масса сетки, кг |
|---|---|---|---|---|---|---|
| C1-TAII | 1 | Ø22 AII, | l=8120 | 8 | 24.38 | 202.6 |
| | 2 | Ø6 AI, | l=920 | 38 | 0.2 | |
| C1-TAIII | 1 | Ø20 AIII, | l=8120 | 8 | 20.2 | 169.2 |
| | 2 | Ø6 AI, | l=920 | 38 | 0.2 | |
| C2-TAII | 1 | Ø12 AII, | l=8135 | 8 | 7.26 | 65.7 |
| | 2 | Ø6 AI, | l=920 | 38 | 0.2 | |
| C2-TAIII | 1 | Ø10 AIII, | l=8135 | 8 | 5.05 | 48.0 |
| | 2 | Ø6 AI, | l=920 | 38 | 0.2 | |
| C3-TAII | 1 | Ø22 AII, | l=8120 | 10 | 24.38 | 253.7 |
| | 3 | Ø6 AI, | l=1180 | 38 | 0.26 | |
| C3-TAIII | 1 | Ø20 AIII, | l=8120 | 10 | 20.2 | 211.9 |
| | 3 | Ø6 AI, | l=1180 | 38 | 0.26 | |
| C4-TAII | 1 | Ø12 AII, | l=8135 | 10 | 7.26 | 82.5 |
| | 3 | Ø6 AI, | l=1180 | 38 | 0.26 | |
| C4-TAIII | 1 | Ø10 AIII, | l=8135 | 10 | 5.05 | 60.4 |
| | 3 | Ø6 AI, | l=1180 | 38 | 0.26 | |

| | | | | |
|---|---|---|---|---|
| Н.контр. | Прохоров | | 11.06.91 | 3.503.1-96.1-1-18 |
| Нач.отд. | Постовой | | 11.06.91 | |
| Гл.спец. | Прохоров | | 11.06.91 | Сетка C1-TAII(AIII), C2-TAII(AIII), C3-TAII(AIII), C4-TAII(AIII) |
| Гл.инж. | Солодунин | | 11.06.91 | |
| Нач.гр. | Мираков | | 11.06.91 | |
| Инж.IIкат | Цикина | | 11.06.91 | |
| Техн.Iкат. | Горшенина | | 11.06.91 | |

| Стадия | Лист | Листов |
|---|---|---|
| Р | | 1 |

СОЮЗДОРПРОЕКТ

C5-TAII, C5-TAIII

C6-TAII, C6-TAIII

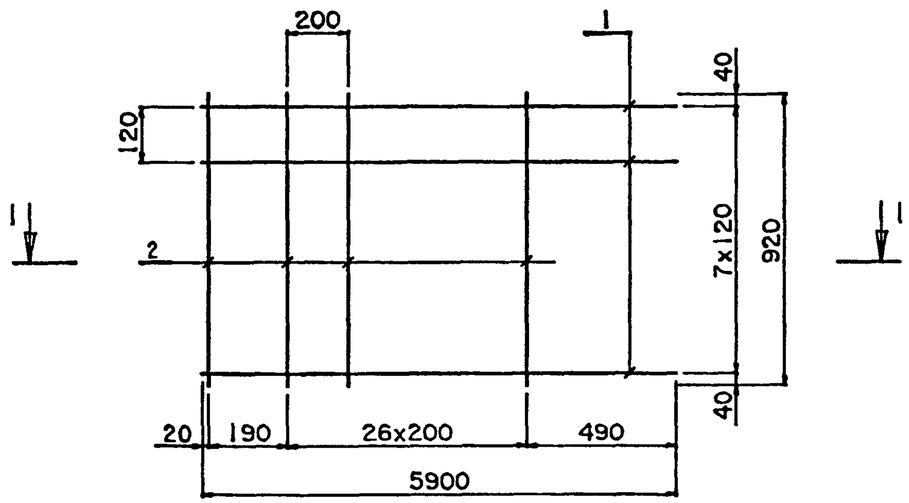


C7-TAII, C7-TAIII

C8-TAII, C8-TAIII

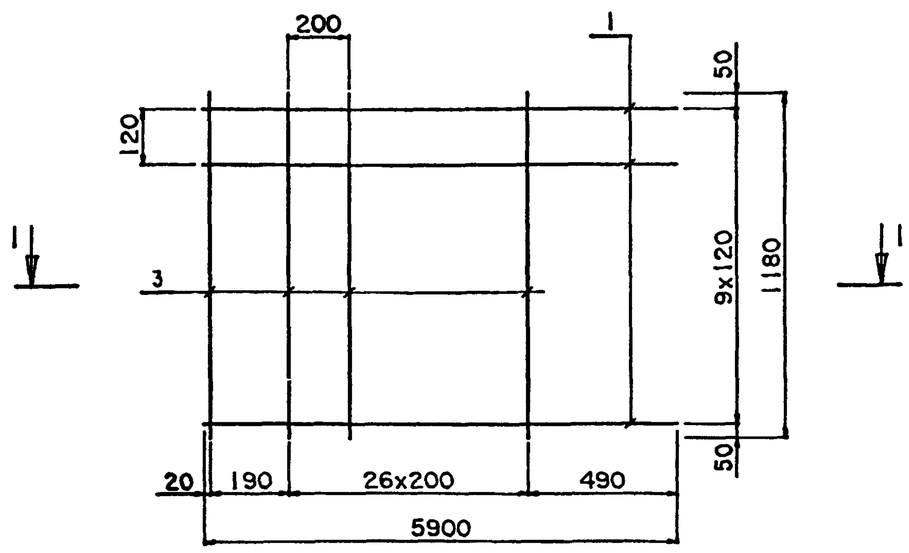


Разрез 1-1

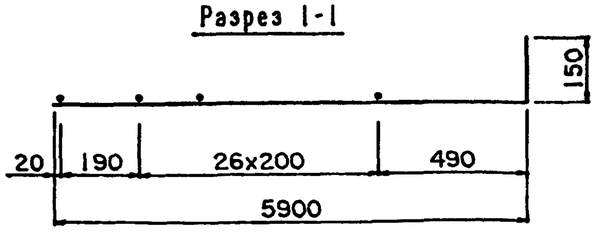


Поз. 1

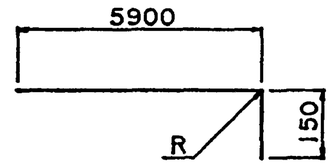


| Диаметр стержня | R |
|---|---|
| 20 | 60 |
| 18 | 54 |
| 12 | 36 |
| 10 | 30 |

| Марка сетки | Поз. | Наименование | | Кол. | Масса ед., кг | Масса сетки, кг |
|---|---|---|---|---|---|---|
| C5-TAII | 1 | Ø20 AII. | l=6025 | 8 | 15.02 | 125.8 |
| | 2 | Ø6 AI. | l=920 | 28 | 0.2 | |
| C5-TAIII | 1 | Ø18 AIII. | l=6025 | 8 | 12.16 | 102.9 |
| | 2 | Ø6 AI. | l=920 | 28 | 0.2 | |
| C6-TAII | 1 | Ø12 AII. | l=6035 | 8 | 5.4 | 48.8 |
| | 2 | Ø6 AI. | l=920 | 28 | 0.2 | |
| C6-TAIII | 1 | Ø10 AIII. | l=6035 | 8 | 3.75 | 35.6 |
| | 2 | Ø6 AI. | l=920 | 28 | 0.2 | |
| C7-TAII | 1 | Ø20 AII. | l=6025 | 10 | 15.02 | 157.5 |
| | 3 | Ø6 AI. | l=1180 | 28 | 0.26 | |
| C7-TAIII | 1 | Ø18 AIII. | l=6025 | 10 | 12.16 | 128.9 |
| | 3 | Ø6 AI. | l=1180 | 28 | 0.26 | |
| C8-TAII | 1 | Ø12 AII. | l=6035 | 10 | 5.4 | 61.3 |
| | 3 | Ø6 AI. | l=1180 | 28 | 0.26 | |
| C8-TAIII | 1 | Ø10 AIII. | l=6035 | 10 | 3.75 | 44.8 |
| | 3 | Ø6 AI. | l=1180 | 28 | 0.26 | |

| | | | |
|---|---|---|---|
| Н.контр. | Прохоров | | 11.06.91 |
| Нач.отд. | Постовой | | 11.06.91 |
| Гл.спец. | Прохоров | | 11.06.91 |
| Гл.инж. | Солодунин | | 11.06.91 |
| Нач.гр. | Мираков | | 11.06.91 |
| Инж.IIкат | Цикина | | 11.06.91 |
| Техн.Iкат. | Горшенина | | 11.06.91 |

3.503.1-96.1-1-19

Сетка C5-TAII(AIII), C6-TAII(AIII), C7-TAII(AIII), C8-TAII(AIII)

| Стадия | Лист | Листов |
|---|---|---|
| Р | | 1 |

СОЮЗДОРПРОЕКТ

C9-TAII, C9-TAIII

C10-TAII, C10-TAIII

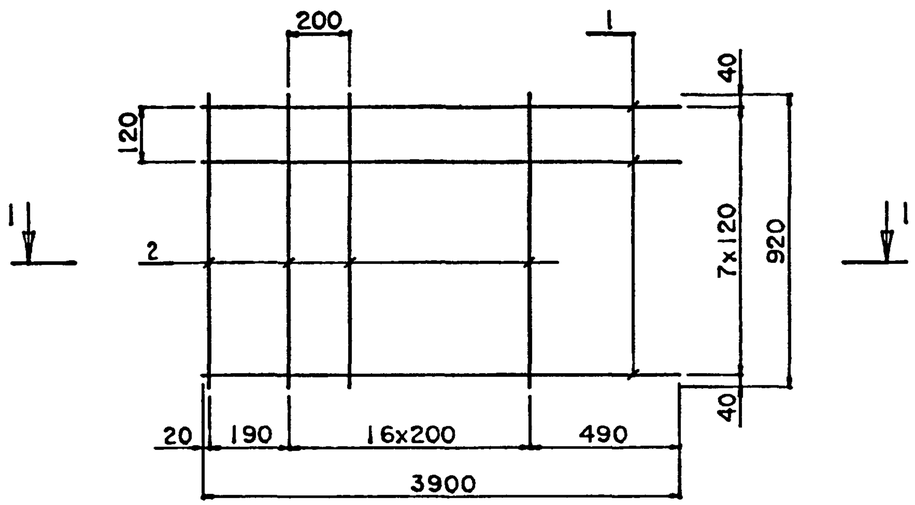


C11-TAII, C11-TAIII

C12-TAII, C12-TAIII

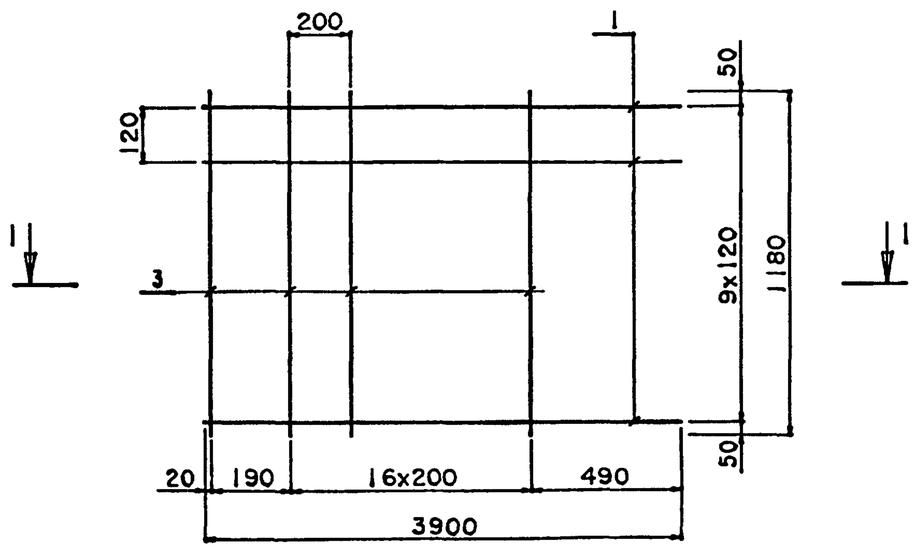


Разрез 1-1

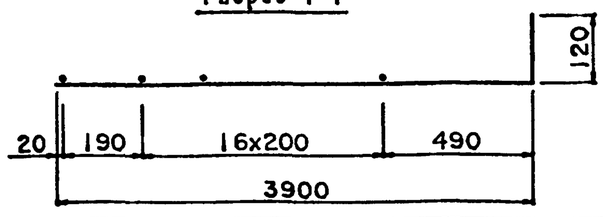


Поз.1

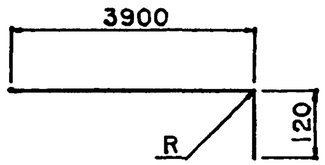


| Диаметр стержня | R |
|---|---|
| 16 | 48 |
| 14 | 42 |
| 12 | 36 |
| 10 | 30 |

| Марка сетки | Поз. | Наименование | | Кол. | Масса ед., кг | Масса сетки, кг |
|---|---|---|---|---|---|---|
| C9-TAII | 1 | Ø16 AII. | l=4000 | 8 | 6.4 | 54.8 |
| | 2 | Ø6 AI. | l=920 | 18 | 0.2 | |
| C9-TAIII | 1 | Ø14 AIII. | l=4000 | 8 | 4.9 | 42.8 |
| | 2 | Ø6 AI. | l=920 | 18 | 0.2 | |
| C10-TAII | 1 | Ø12 AII. | l=4005 | 8 | 3.6 | 32.4 |
| | 2 | Ø6 AI. | l=920 | 18 | 0.2 | |
| C10-TAIII | 1 | Ø10 AIII. | l=4005 | 8 | 2.5 | 23.6 |
| | 2 | Ø6 AI. | l=920 | 18 | 0.2 | |
| C11-TAII | 1 | Ø16 AII. | l=4000 | 10 | 6.4 | 68.7 |
| | 3 | Ø6 AI. | l=1180 | 18 | 0.26 | |
| C11-TAIII | 1 | Ø14 AIII. | l=4000 | 10 | 4.9 | 53.7 |
| | 3 | Ø6 AI. | l=1180 | 18 | 0.26 | |
| C12-TAII | 1 | Ø12 AII. | l=4005 | 10 | 3.6 | 40.7 |
| | 3 | Ø6 AI. | l=1180 | 18 | 0.26 | |
| C12-TAIII | 1 | Ø10 AIII. | l=4005 | 10 | 2.5 | 29.7 |
| | 3 | Ø6 AI. | l=1180 | 18 | 0.26 | |

| | | | |
|---|---|---|---|
| Н.контр. | Прохоров | | 11.06.91 |
| Нач.отд. | Постовой | | 11.06.91 |
| Гл.спец. | Прохоров | | 11.06.91 |
| Гл.инж. | Солодунин | | 11.06.91 |
| Нач.гр. | Мираков | | 11.06.91 |
| Инж.IIкат | Цыкина | | 11.06.91 |
| Техн.Iкат. | Горшенина | | 11.06.91 |

3.503.1-96.1-1-20

Сетка C9-TAII(AIII), C10-TAII(AIII), C11-TAII(AIII), C12-TAII(AIII)

| Стадия | Лист | Листов |
|---|---|---|
| Р | | I |

СОЮЗДОРПРОЕКТ

## С13-ТАII, С13-ТАIII

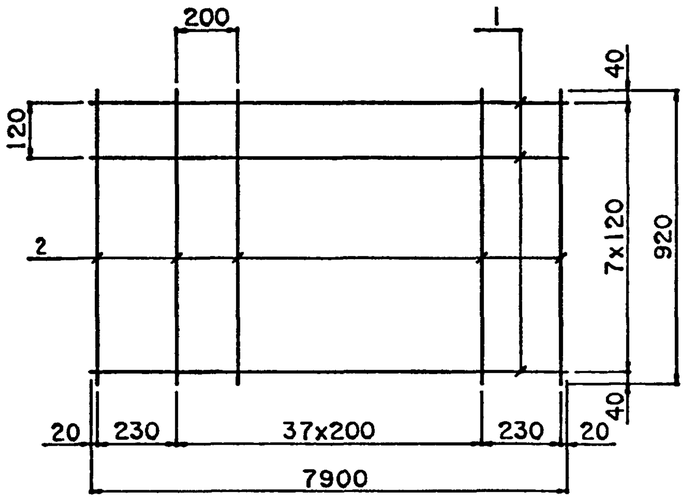


## С14-ТАII, С14-ТАIII

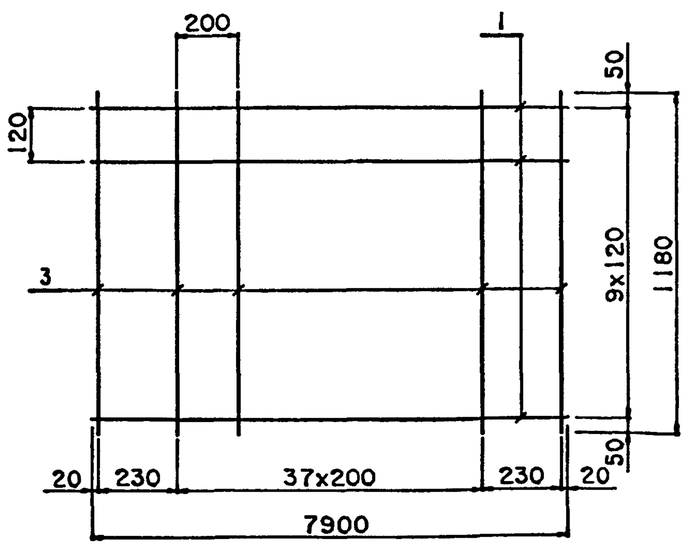


| Марка Сетки | Поз. | Наименование | | Кол. | Масса ед., кг | Масса сетки, кг |
|---|---|---|---|---|---|---|
| С13-ТАII | 1 | Ø25 AII, | l=7900 | 8 | 30.65 | 253.2 |
| | 2 | Ø6 AI, | l=920 | 40 | 0.2 | |
| С13-ТАIII | 1 | Ø22 AIII, | l=7900 | 8 | 23.72 | 197.8 |
| | 2 | Ø6 AI, | l=920 | 40 | 0.2 | |
| С14-ТАII | 1 | Ø25 AII, | l=7900 | 10 | 30.65 | 316.9 |
| | 3 | Ø6 AI, | l=1180 | 40 | 0.26 | |
| С14-ТАIII | 1 | Ø22 AIII, | l=7900 | 10 | 23.72 | 247.6 |
| | 3 | Ø6 AI, | l=1180 | 40 | 0.26 | |

| | | | |
|---|---|---|---|
| Н.контр. | Прохоров | | 11.06.91 |
| Нач.отд. | Постовой | | 11.06.91 |
| Гл.спец. | Прохоров | | 11.06.91 |
| Гл.инж. | Солодунин | | 11.06.91 |
| Нач.гр. | Мираков | | 11.06.91 |
| Инж.IIкат | Цикина | | 11.06.91 |
| Техн.Iкат. | Горшенина | | 11.06.91 |

3.503.1-96.1-1-21

Сетка С13-ТАII(AIII), С14-ТАII(AIII)

| Стадия | Лист | Листов |
|---|---|---|
| Р | | 1 |

СОЮЗДОРПРОЕКТ

C15-TAII, C15-TAIII

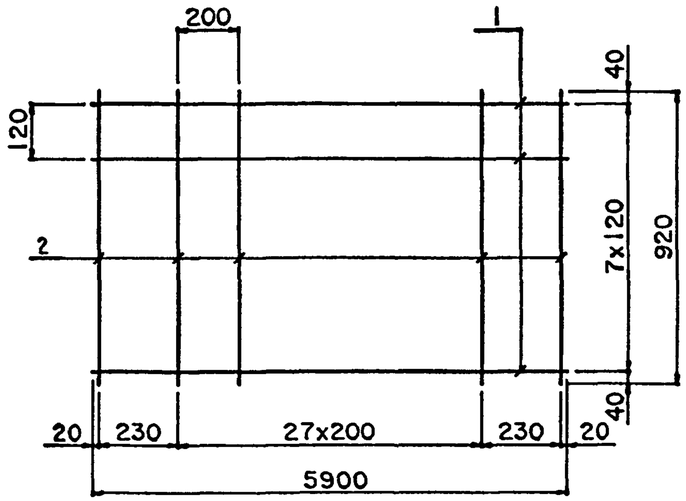


C16-TAII, C16-TAIII

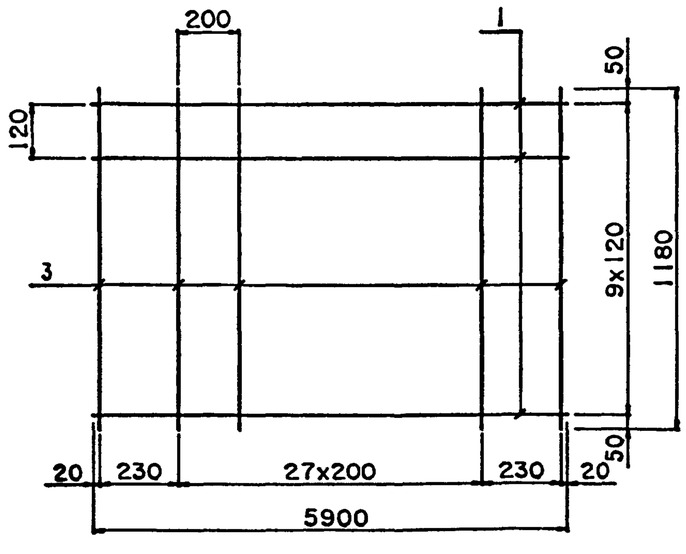


| Марка Сетки | Поз | Наименование | | Кол | Масса ед., кг | Масса сетки, кг |
|---|---|---|---|---|---|---|
| C15-TAII | 1 | Ø 22 AII, | l=5900 | 8 | 17 76 | 148 1 |
| | 2 | Ø 6 AI, | l=920 | 30 | 0 20 | |
| C15-TAIII | 1 | Ø 20 AIII, | l=5900 | 8 | 14 72 | 123.8 |
| | 2 | Ø 6 AI, | l=920 | 30 | 0 20 | |
| C16-TAII | 1 | Ø 22 AII, | l=5900 | 10 | 17.76 | 185 4 |
| | 3 | Ø 6 AI, | l=1180 | 30 | 0 26 | |
| C16-TAIII | 1 | Ø 20 AIII, | l=5900 | 10 | 14 72 | 155 0 |
| | 3 | Ø 6 AI, | l=1180 | 30 | 0 26 | |

| | | | | |
|---|---|---|---|---|
| Н контр | Прохоров | | 11 06 91 | 3.503.1-96.1-1-22 |
| Нач отд | Постовой | | 11 06 91 | |
| Гл.спец | Прохоров | | 11 06 91 | Сетка C15-TAII (AIII), C16-TAII(AIII) |
| Гл инж. | Солодунин | | 11 06 91 | |
| Нач.гр. | Мираков | | 11 06 91 | |
| Инж.IIкат | Цикина | | 11 06 91 | |
| Техн Iкат. | Горшенина | | 11 06 91 | |

| Стадия | Лист | Листов |
|---|---|---|
| Р | | 1 |

СОЮЗДОРПРОЕКТ

## С17-ТАII, С17-ТАIII

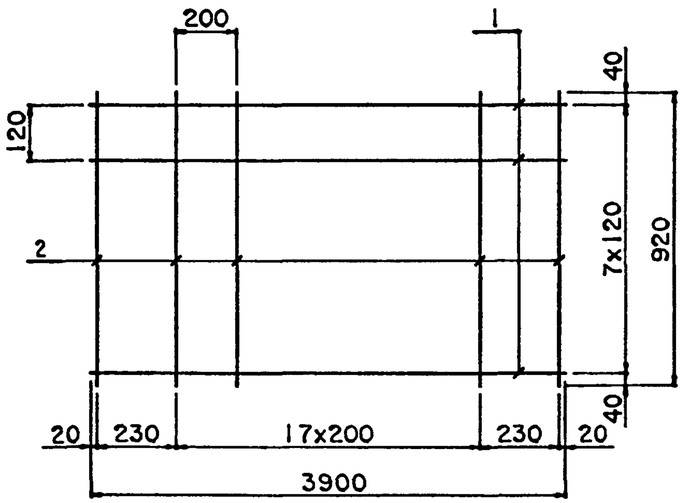


## С18-ТАII, С18-ТАIII

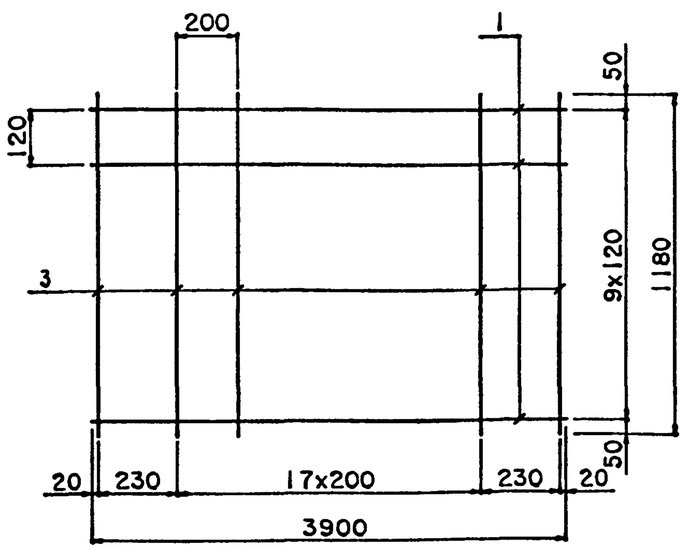


| Марка Сетки | Поз. | Наименование | | Кол. | Масса ед., кг | Масса сетки, кг |
|---|---|---|---|---|---|---|
| С17-ТАII | 1 | Ø 16 AII, | l=3900 | 8 | 6.26 | 54.1 |
| | 2 | Ø 6 AI, | l=920 | 20 | 0.20 | |
| С17-ТАIII | 1 | Ø 14 AIII, | l=3900 | 8 | 4.79 | 42.3 |
| | 2 | Ø 6 AI, | l=920 | 20 | 0.20 | |
| С18-ТАII | 1 | Ø 16 AII, | l=3900 | 10 | 6.26 | 67.8 |
| | 3 | Ø 6 AI, | l=1180 | 20 | 0.26 | |
| С18-ТАIII | 1 | Ø 14 AIII, | l=3900 | 10 | 4.79 | 53.1 |
| | 3 | Ø 6 AI, | l=1180 | 20 | 0.26 | |

| | | | | |
|---|---|---|---|---|
| Н.контр. | Прохоров | | 11.06.91 | 3.503.1-96.1-1-23 |
| Нач.отд. | Постовой | | 11.06.91 | |
| Гл.спец. | Прохоров | | 11.06.91 | Сетка С17-ТАII (AIII), С18-ТАII(AIII) |
| Гл.инж. | Солодунин | | 11.06.91 | |
| Нач.гр. | Мираков | | 11.06.91 | |
| Инж.IIкат | Цикина | | 11.06.91 | |
| Техн.Iкат. | Горшенина | | 11.06.91 | |

| Стадия | Лист | Листов |
|---|---|---|
| Р | | 1 |

СОЮЗДОРПРОЕКТ

К1-ТАII, К1-ТАIII

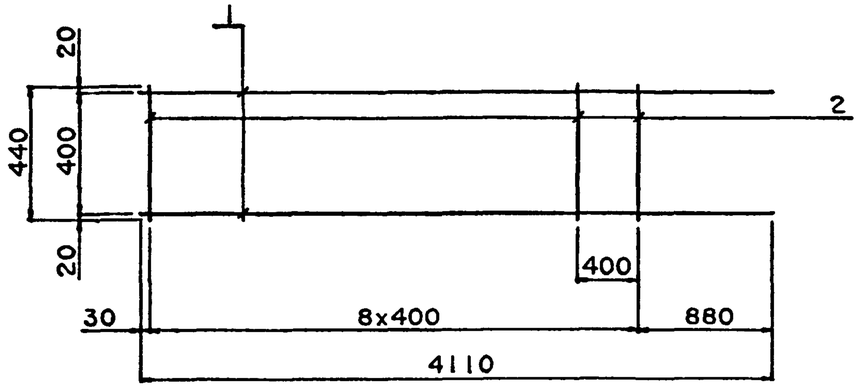


К2-ТАII, К2-ТАIII

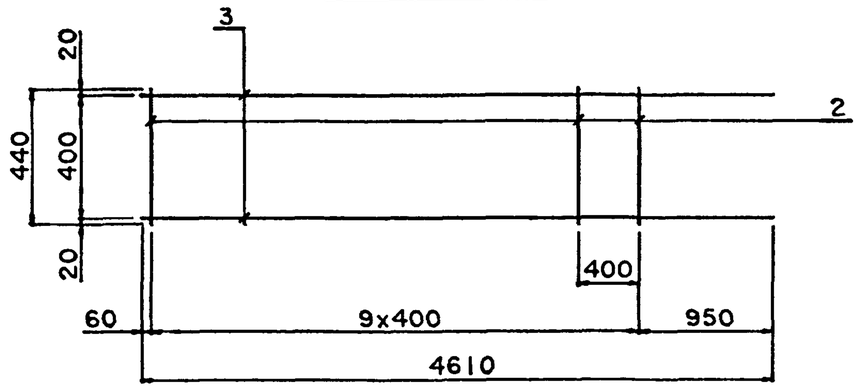


К3-ТАII, К3-ТАIII

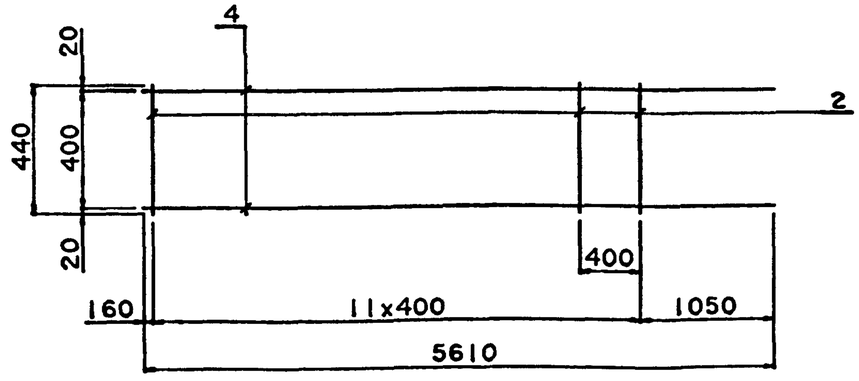


К4-ТАII, К4-ТАIII

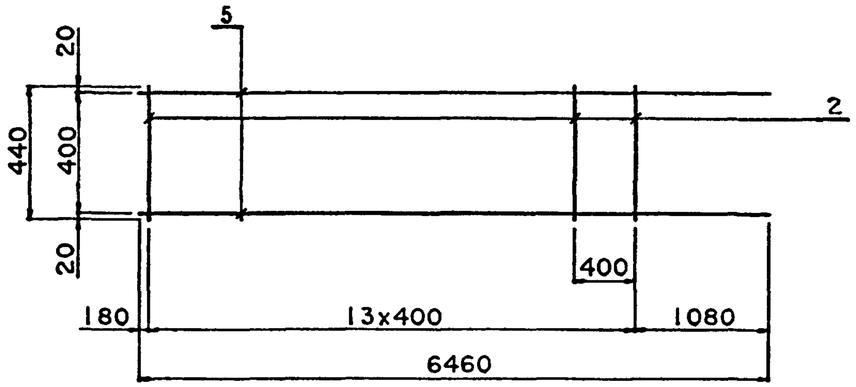


| Марка каркаса | Поз. | Наименование | | Кол. | Масса ед., кг | Масса каркаса, кг |
|---|---|---|---|---|---|---|
| К1-ТАII | 1 | Ø 14 АII, | l=4110 | 2 | 4.98 | 11.6 |
| | 2 | Ø 8 АI, | l=440 | 9 | 0.18 | |
| К1-ТАIII | 1 | Ø 12 АIII, | l=4110 | 2 | 3.65 | 8.9 |
| | 2 | Ø 8 АI, | l=440 | 9 | 0.18 | |
| К2-ТАII | 3 | Ø 14 АII, | l=4610 | 2 | 5.58 | 13.0 |
| | 2 | Ø 8 АI, | l=440 | 10 | 0.18 | |
| К2-ТАIII | 3 | Ø 12 АIII, | l=4610 | 2 | 4.10 | 10.0 |
| | 2 | Ø 8 АI, | l=440 | 10 | 0.18 | |
| К3-ТАII | 4 | Ø 14 АII, | l=5610 | 2 | 6.79 | 15.8 |
| | 2 | Ø 8 АI, | l=440 | 12 | 0.18 | |
| К3-ТАIII | 4 | Ø 12 АIII, | l=5610 | 2 | 4.98 | 12.2 |
| | 2 | Ø 8 АI, | l=440 | 12 | 0.18 | |
| К4-ТАII | 5 | Ø 14 АII, | l=6460 | 2 | 7.82 | 18.2 |
| | 2 | Ø 8 АI, | l=440 | 14 | 0.18 | |
| К4-ТАIII | 5 | Ø 12 АIII, | l=6460 | 2 | 5.74 | 14.0 |
| | 2 | Ø 8 АI, | l=440 | 14 | 0.18 | |

| | | | | |
|---|---|---|---|---|
| Н.контр. | Прохоров | | 11.06.91 | 3.503.1-96.1-1-24 |
| Нач.отд. | Постовой | | 11.06.91 | |
| Гл.спец. | Прохоров | | 11.06.91 | Каркас К1-ТАII (АIII), К2-ТАII (АIII), К3-ТАII (АIII), К4-ТАII (АIII) |
| Гл.инж. | Солодунин | | 11.06.91 | |
| Нач.гр. | Мираков | | 11.06.91 | |
| Инж.IIкат. | Цикина | | 11.06.91 | |
| Техн.Iкат. | Горшенина | | 11.06.91 | |

| Стадия | Лист | Листов |
|---|---|---|
| Р | | 1 |

СОЮЗДОРПРОЕКТ

## К5-ТАII (АIII)

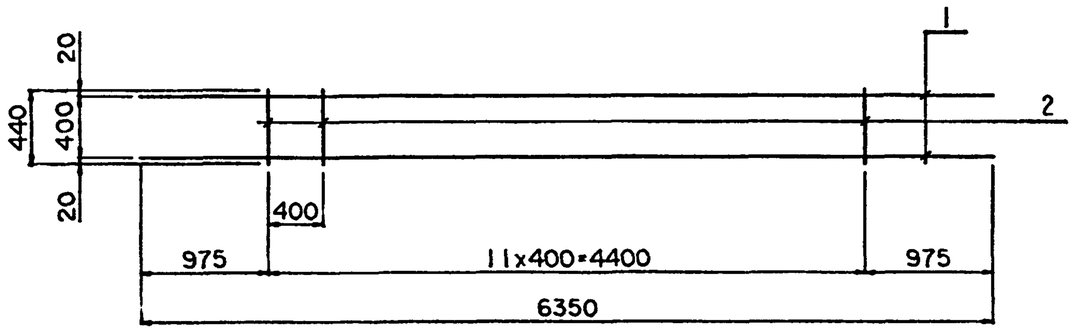


| Марка каркаса | Поз. | Наименование | Кол-во | Масса ед., кг | Масса, кг |
|---|---|---|---|---|---|
| К5-ТАII | 1 | Ø 14АII l=6350 | 2 | 7.68 | 17.5 |
| | 2 | Ø 8 АI l=440 | 12 | 0.18 | |
| К5-ТАIII | 1 | Ø 12АIII l=6350 | 2 | 5.64 | 13.5 |
| | 2 | Ø 8 АI l=440 | 12 | 0.18 | |

| | | | | | | |
|---|---|---|---|---|---|---|
| Н.контр. | Прохоров | | 11.06.91 | 3.503.1-96.1-1-25 | | |
| Нач.отд. | Постовой | | 11.06.91 | | | |
| Гл.спец. | Прохоров | | 11.06.91 | Каркасы К5-ТАII (АIII) | Стадия | Лист | Листов |
| Гл.инж. | Солодунин | | 11.06.91 | | Р | | 1 |
| Нач.гр. | Мираков | | 11.06.91 | | СОЮЗДОРПРОЕКТ | | |
| Инж.IIкат | Цикина | | 11.06.91 | | | | |
| Техн.Iкат. | Горшенина | | 11.06.91 | | | | |

Формат А4

## Ф40-ТАI, Ф30-ТАI, Ф25-ТАI

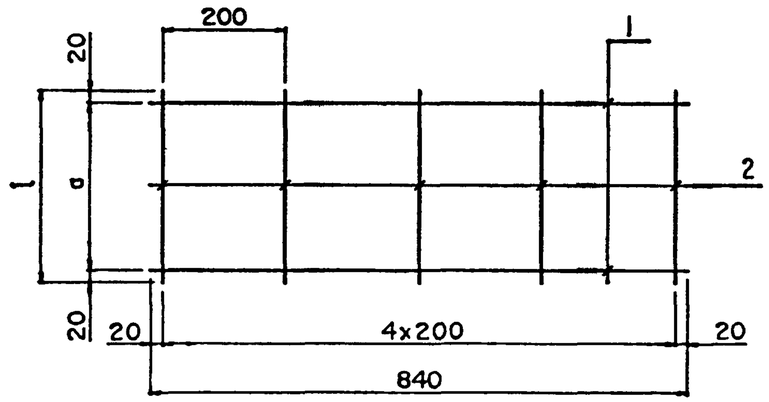


| Марка фиксатора | a, мм | l, мм |
|---|---|---|
| Ф40-ТАI | 275 | 315 |
| Ф30-ТАI | 175 | 215 |
| Ф25-ТАI | 125 | 165 |

| Марка фиксатора | Поз. | Наименование | Кол-во | Масса ед., кг | Масса, кг |
|---|---|---|---|---|---|
| Ф40-ТАI | 1 | Ø 8 АI l=840 | 2 | 0.33 | 1.3 |
| | 2 | Ø 8 АI l=315 | 5 | 0.12 | |
| Ф30-ТАI | 1 | Ø 8 АI l=840 | 2 | 0.33 | 1.1 |
| | 2 | Ø 8 АI l=215 | 5 | 0.08 | |
| Ф25-ТАI | 1 | Ø 8 АI l=840 | 2 | 0.33 | 1.0 |
| | 2 | Ø 8 АI l=165 | 5 | 0.07 | |

| | | | | | | |
|---|---|---|---|---|---|---|
| Н.контр. | Прохоров | | 11.06.91 | 3.503.1-96.1-1-26 | | |
| Нач.отд. | Постовой | | 11.06.91 | | | |
| Гл.спец. | Прохоров | | 11.06.91 | Фиксаторы Ф40-ТАI, Ф30-ТАI, Ф25-ТАI | Стадия | Лист | Листов |
| Гл.инж. | Солодунин | | 11.06.91 | | Р | | 1 |
| Нач.гр. | Мираков | | 11.06.91 | | СОЮЗДОРПРОЕКТ | | |
| Инж.IIкат | Цикина | | 11.06.91 | | | | |
| Техн.Iкат. | Горшенина | | 11.06.91 | | | | |

Формат А4

C19-TAII

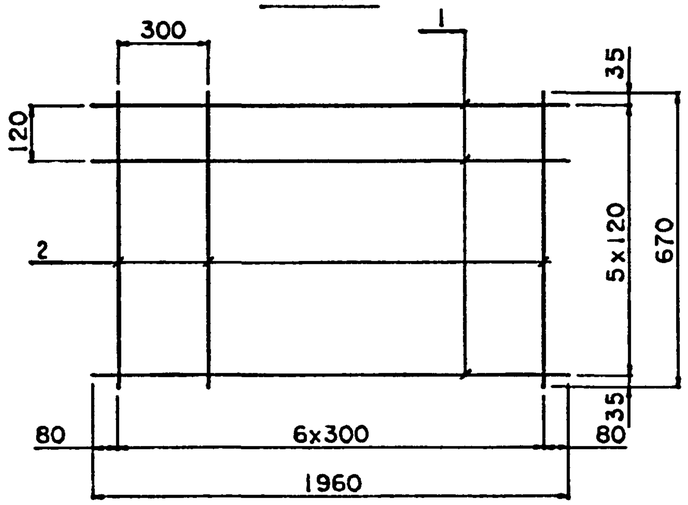


C20-TAII

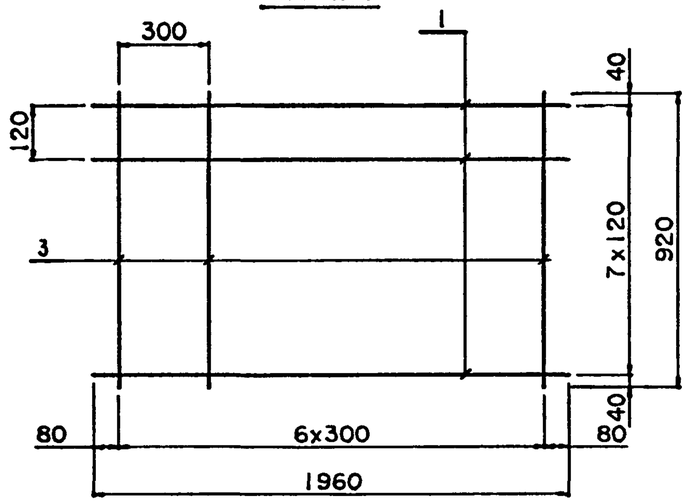


C21-TAII

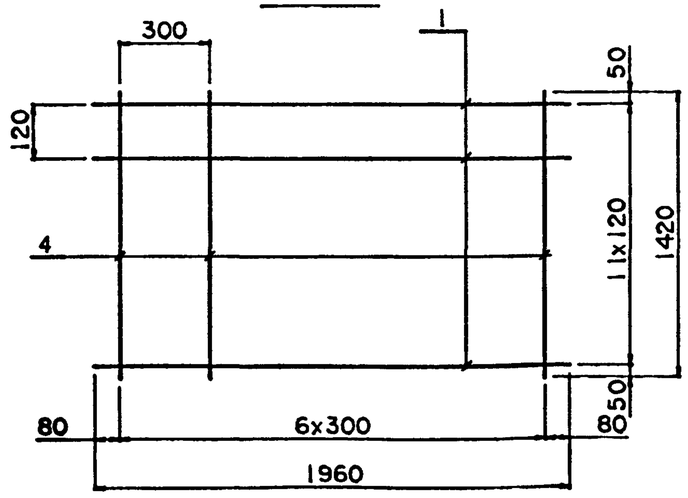


| Марка Сетки | Поз. | Наименование | | Кол. | Масса ед., кг | Масса сетки, кг |
|---|---|---|---|---|---|---|
| C19-TAII | 1 | Ø10 AII. | l=1960 | 6 | 1.21 | 8.3 |
| | 2 | Ø6 AI. | l=670 | 7 | 0.15 | |
| C20-TAII | 1 | Ø10 AII. | l=1960 | 8 | 1.21 | 11.2 |
| | 3 | Ø6 AI. | l=920 | 7 | 0.21 | |
| C21-TAII | 1 | Ø10 AII. | l=1960 | 12 | 1.21 | 16.8 |
| | 4 | Ø6 AI. | l=1420 | 7 | 0.32 | |

| | | | |
|---|---|---|---|
| Н.контр. | Прохоров | | 11.06.91 |
| Нач.отд. | Постовой | | 11.06.91 |
| Гл.спец. | Прохоров | | 11.06.91 |
| Гл.инж. | Солодунин | | 11.06.91 |
| Нач.гр. | Мираков | | 11.06.91 |
| Инж.IIкат | Шикина | | 11.06.91 |
| Техн.Iкат. | Горшенина | | 11.06.91 |

3.503.1-96.1-1-27

Сетки C19-TAII, C20-TAII, C21-TAII

| Стадия | Лист | Листов |
|---|---|---|
| Р | | 1 |

СОЮЗДОРПРОЕКТ

## С1-ТАII (AIII)-α

### Вид А

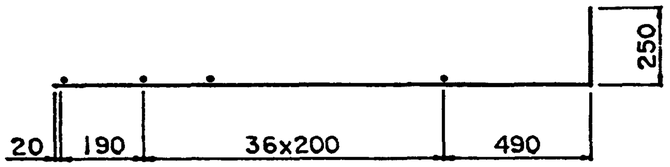


### План

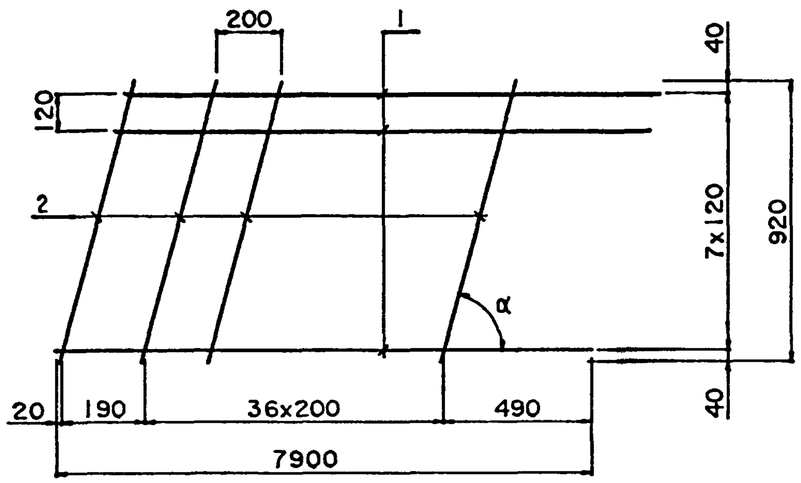

### Поз.1

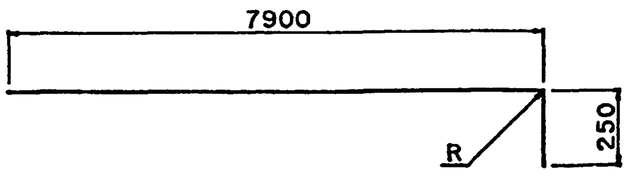


| Диаметр стержня | R |
|---|---|
| 22 | 66 |
| 20 | 60 |

| Марка сетки | Поз. | Наименование | | Кол. | Масса ед., кг | Масса сетки, кг |
|---|---|---|---|---|---|---|
| С1-ТАII-50° | 1 | Ø 22 AII, | l=8120 | 8 | 24.38 | 205.3 |
| | 2 | Ø 6 AI, | l=1200 | 38 | 0.27 | |
| С1-ТАIII-50° | 1 | Ø 20 AIII, | l=8120 | 8 | 20.2 | 171.9 |
| | 2 | Ø 6 AI, | l=1200 | 38 | 0.27 | |
| С1-ТАII-55° | 1 | Ø 22 AII, | l=8120 | 8 | 24.38 | 204.6 |
| | 2 | Ø 6 AI, | l=1120 | 38 | 0.25 | |
| С1-ТАIII-55° | 1 | Ø 20 AIII, | l=8120 | 8 | 20.2 | 171.1 |
| | 2 | Ø 6 AI, | l=1120 | 38 | 0.25 | |
| С1-ТАII-60° | 1 | Ø 22 AII, | l=8120 | 8 | 24.38 | 204.2 |
| | 2 | Ø 6 AI, | l=1060 | 38 | 0.24 | |
| С1-ТАIII-60° | 1 | Ø 20 AIII, | l=8120 | 8 | 20.2 | 170.8 |
| | 2 | Ø 6 AI, | l=1060 | 38 | 0.24 | |
| С1-ТАII-65° | 1 | Ø 22 AII, | l=8120 | 8 | 24.38 | 203.8 |
| | 2 | Ø 6 AI, | l=1020 | 38 | 0.23 | |
| С1-ТАIII-65° | 1 | Ø 20 AIII, | l=8120 | 8 | 20.2 | 170.4 |
| | 2 | Ø 6 AI, | l=1020 | 38 | 0.23 | |
| С1-ТАII-75° | 1 | Ø 22 AII, | l=8120 | 8 | 24.38 | 203.1 |
| | 2 | Ø 6 AI, | l=950 | 38 | 0.21 | |
| С1-ТАIII-75° | 1 | Ø 20 AIII, | l=8120 | 8 | 20.2 | 169.6 |
| | 2 | Ø 6 AI, | l=950 | 38 | 0.21 | |

| | | | | |
|---|---|---|---|---|
| Н.контр. | Прохоров | | 11.06.91 | 3.503.1-96.1-1-28 |
| Нач.отд. | Постовой | | 11.06.91 | |
| Гл.спец. | Прохоров | | 11.06.91 | Сетка С1-ТАII (AIII)-α |
| Гл.инж. | Солодунин | | 11.06.91 | |
| Нач.гр. | Мираков | | 11.06.91 | |
| Инж.IIкат. | Цикина | | 11.06.91 | |
| Техн.Iкат. | Горшенина | | 11.06.91 | |

| Стадия | Лист | Листов |
|---|---|---|
| Р | | I |

СОЮЗДОРПРОЕКТ

## С2-ТАII (AIII)-α

### Вид А

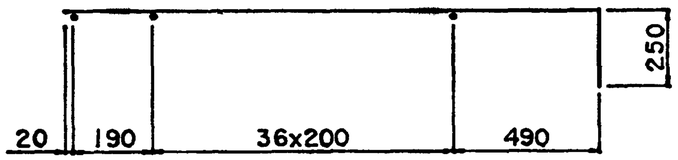


### План

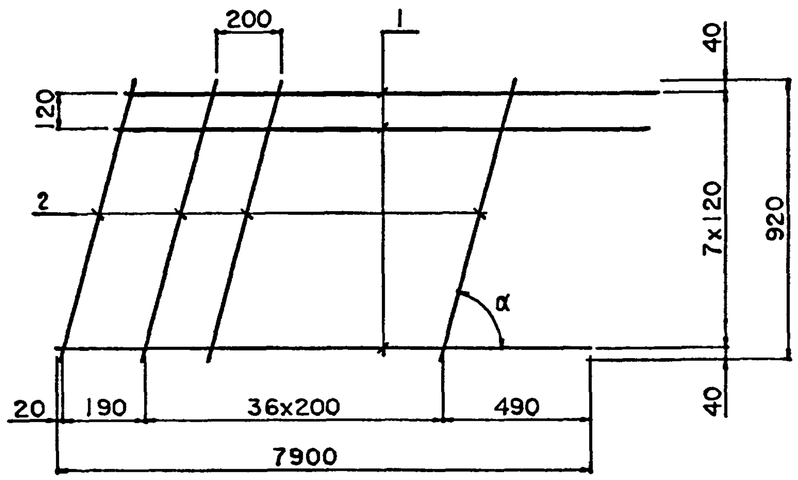

### Поз.1

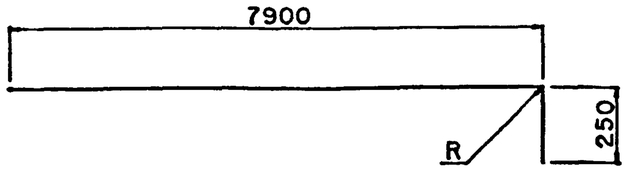


| Диаметр стержня | R |
|---|---|
| 12 | 36 |
| 10 | 30 |

| Марка сетки | Поз. | Наименование | | Кол. | Масса ед., кг | Масса сетки, кг |
|---|---|---|---|---|---|---|
| С2-ТАII-50° | 1 | Ø 12AII, | l=8135 | 8 | 7.26 | 68.4 |
| | 2 | Ø6 AI, | l=1200 | 38 | 0.27 | |
| С2-ТАIII-50° | 1 | Ø 10AIII, | l=8135 | 8 | 5 05 | 50.7 |
| | 2 | Ø6 AI, | l=1200 | 38 | 0.27 | |
| С2-ТАII-55° | 1 | Ø 12AII, | l=8135 | 8 | 7.26 | 67.6 |
| | 2 | Ø6 AI, | l=1120 | 38 | 0.25 | |
| С2-ТАIII-55° | 1 | Ø 10AIII, | l=8135 | 8 | 5.05 | 49 9 |
| | 2 | Ø6 AI, | l=1120 | 38 | 0.25 | |
| С2-ТАII-60° | 1 | Ø 12AII, | l=8135 | 8 | 7.26 | 67.2 |
| | 2 | Ø6 AI, | l=1060 | 38 | 0 24 | |
| С2-ТАIII-60° | 1 | Ø 10AIII, | l=8135 | 8 | 5.05 | 49.6 |
| | 2 | Ø6 AI, | l=1060 | 38 | 0 24 | |
| С2-ТАII-65° | 1 | Ø 12AII, | l=8135 | 8 | 7.26 | 66.9 |
| | 2 | Ø6 AI, | l=1020 | 38 | 0.23 | |
| С2-ТАIII-65° | 1 | Ø 10AIII, | l=8135 | 8 | 5.05 | 49.2 |
| | 2 | Ø6 AI, | l=1020 | 38 | 0.23 | |
| С2-ТАII-75° | 1 | Ø 12AII, | l=8135 | 8 | 7.26 | 66.1 |
| | 2 | Ø6 AI, | l=950 | 38 | 0 21 | |
| С2-ТАIII-75° | 1 | Ø 10AIII, | l=8135 | 8 | 5.05 | 48.4 |
| | 2 | Ø6 AI, | l=950 | 38 | 0.21 | |

| | | | |
|---|---|---|---|
| Н.контр. | Прохоров | | 11.06.91 |
| Нач.отд. | Постовой | | 11.06.91 |
| Гл.спец. | Прохоров | | 11.06.91 |
| Гл.инж. | Солодунин | | 11.06.91 |
| Нач.гр. | Мираков | | 11.06.91 |
| Инж.IIкат. | Цикина | | 11.06.91 |
| Техн.Iкат. | Горшенина | | 11.06.91 |

3.503.1-96.1-1-29

Сетка С2-ТАII (AIII)-α

| Стадия | Лист | Листов |
|---|---|---|
| Р | | 1 |

СОЮЗДОРПРОЕКТ

## С3-ТАII (AIII)-α

### Вид А

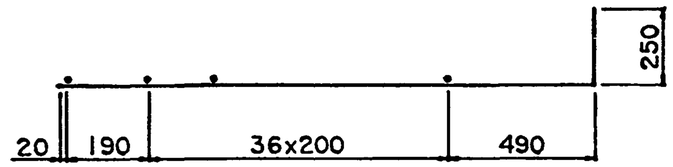


### План

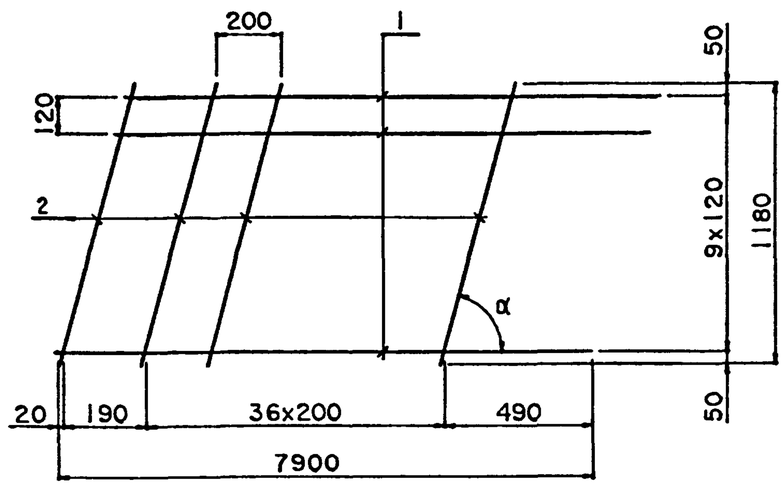


A

### Поз.1

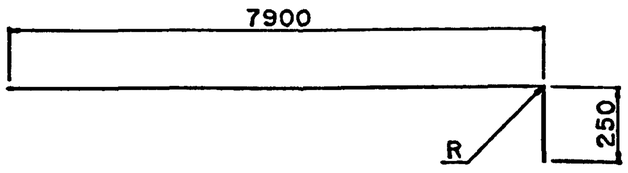


| Диаметр стержня | R |
|---|---|
| 22 | 66 |
| 20 | 60 |

| Марка сетки | Поз. | Наименование | | Кол. | Масса ед., кг | Масса сетки, кг |
|---|---|---|---|---|---|---|
| С3-ТАII-50° | 1 | Ø 22AII, | l=8120 | 10 | 24.38 | 257.1 |
| | 2 | Ø 6 AI, | l=1540 | 38 | 0.35 | |
| С3-ТАIII-50° | 1 | Ø 20AIII, | l=8120 | 10 | 20.2 | 215.3 |
| | 2 | Ø 6 AI, | l=1540 | 38 | 0.35 | |
| С3-ТАII-55° | 1 | Ø 22AII, | l=8120 | 10 | 24.38 | 256.0 |
| | 2 | Ø 6 AI, | l=1440 | 38 | 0 32 | |
| С3-ТАIII-55° | 1 | Ø 20AIII, | l=8120 | 10 | 20.2 | 214.2 |
| | 2 | Ø 6 AI, | l=1440 | 38 | 0.32 | |
| С3-ТАII-60° | 1 | Ø 22AII, | l=8120 | 10 | 24.38 | 255.2 |
| | 2 | Ø 6 AI, | l=1360 | 38 | 0.3 | |
| С3-ТАIII-60° | 1 | Ø 20AIII, | l=8120 | 10 | 20.2 | 213.4 |
| | 2 | Ø 6 AI, | l=1360 | 38 | 0.3 | |
| С3-ТАII-65° | 1 | Ø 22AII, | l=8120 | 10 | 24.38 | 254.8 |
| | 2 | Ø 6 AI, | l=1300 | 38 | 0.29 | |
| С3-ТАIII-65° | 1 | Ø 20AIII, | l=8120 | 10 | 20.2 | 213.0 |
| | 2 | Ø 6 AI, | l=1300 | 38 | 0.29 | |
| С3-ТАII-75° | 1 | Ø 22AII, | l=8120 | 10 | 24.38 | 254 1 |
| | 2 | Ø 6 AI, | l=1220 | 38 | 0.27 | |
| С3-ТАIII-75° | 1 | Ø 20AIII, | l=8120 | 10 | 20.2 | 212.3 |
| | 2 | Ø 6 AI, | l=1220 | 38 | 0.27 | |

| | | | |
|---|---|---|---|
| Н.контр. | Прохоров | | 11.06.91 |
| Нач.отд. | Постовой | | 11.06.91 |
| Гл.спец. | Прохоров | | 11.06.91 |
| Гл инж. | Солодунин | | 11.06.91 |
| Нач.гр. | Мираков | | 11.06.91 |
| Инж.IIкат. | Цикина | | 11.06.91 |
| Техн.Iкат | Горшенина | | 11.06.91 |

3.503.1-96.1-1-30

Сетка С3-ТАII (AIII)-α

| Стадия | Лист | Листов |
|---|---|---|
| Р | | 1 |

СОЮЗДОРПРОЕКТ

## С4-ТАII(AIII)-α

### Вид А

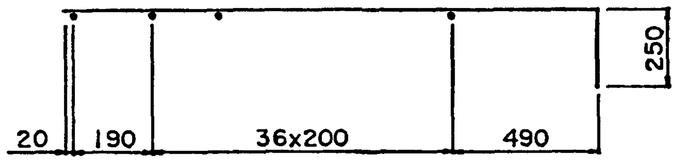


### План

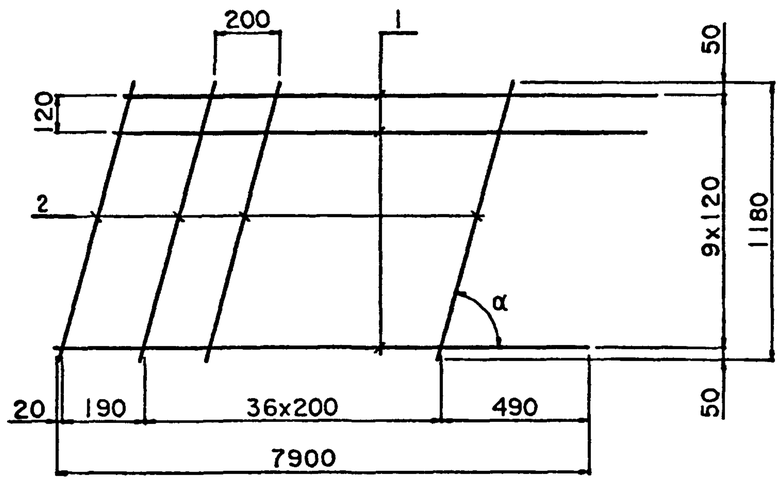

### Поз.1

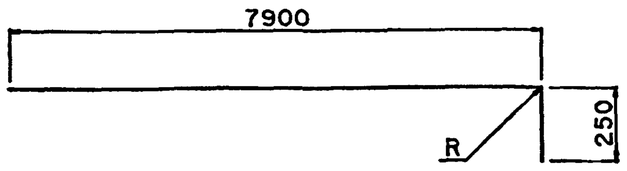


| Диаметр стержня | R |
|---|---|
| 12 | 36 |
| 10 | 30 |

| Марка сетки | Поз. | Наименование | | Кол. | Масса ед., кг | Масса сетки, кг |
|---|---|---|---|---|---|---|
| С4-ТАII-50° | 1 | Ø 12 AII, | l=8135 | 10 | 7.26 | 85.9 |
| | 2 | Ø 6 AI, | l=1540 | 38 | 0.35 | |
| С4-ТАIII-50° | 1 | Ø 10 AIII, | l=8135 | 10 | 5.05 | 63.8 |
| | 2 | Ø 6 AI, | l=1540 | 38 | 0.35 | |
| С4-ТАII-55° | 1 | Ø 12 AII, | l=8135 | 10 | 7.26 | 84.8 |
| | 2 | Ø 6 AI, | l=1440 | 38 | 0.32 | |
| С4-ТАIII-55° | 1 | Ø 10 AIII, | l=8135 | 10 | 5.05 | 62.7 |
| | 2 | Ø 6 AI, | l=1440 | 38 | 0.32 | |
| С4-ТАII-60° | 1 | Ø 12 AII, | l=8135 | 10 | 7.26 | 84.0 |
| | 2 | Ø 6 AI, | l=1360 | 38 | 0.3 | |
| С4-ТАIII-60° | 1 | Ø 10 AIII, | l=8135 | 10 | 5.05 | 61.9 |
| | 2 | Ø 6 AI, | l=1360 | 38 | 0.3 | |
| С4-ТАII-65° | 1 | Ø 12 AII, | l=8135 | 10 | 7.26 | 83.6 |
| | 2 | Ø 6 AI, | l=1300 | 38 | 0.29 | |
| С4-ТАIII-65° | 1 | Ø 10 AIII, | l=8135 | 10 | 5.05 | 61.5 |
| | 2 | Ø 6 AI, | l=1300 | 38 | 0.29 | |
| С4-ТАII-75° | 1 | Ø 12 AII, | l=8135 | 10 | 7.26 | 82.9 |
| | 2 | Ø 6 AI, | l=1220 | 38 | 0.27 | |
| С4-ТАIII-75° | 1 | Ø 10 AIII, | l=8135 | 10 | 5.05 | 60.8 |
| | 2 | Ø 6 AI, | l=1220 | 38 | 0.27 | |

| | | | |
|---|---|---|---|
| Н.контр. | Прохоров | | 11.06.91 |
| Нач.отд. | Постовой | | 11.06.91 |
| Гл.спец. | Прохоров | | 11.06.91 |
| Гл.инж. | Солодунин | | 11.06.91 |
| Нач.гр. | Мираков | | 11.06.91 |
| Инж.IIкат. | Цикина | | 11.06.91 |
| Техн.Iкат. | Горшенина | | 11.06.91 |

3.503.1-96.1-1-31

Сетка С4-ТАII(AIII)-α

| Стадия | Лист | Листов |
|---|---|---|
| Р | | 1 |

СОЮЗДОРПРОЕКТ

## С5-ТАII (AIII)-α

### Вид А

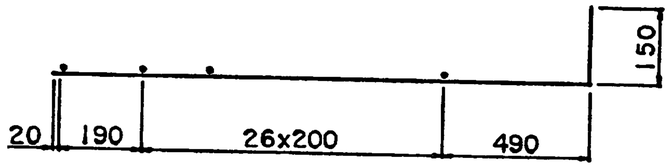


### План

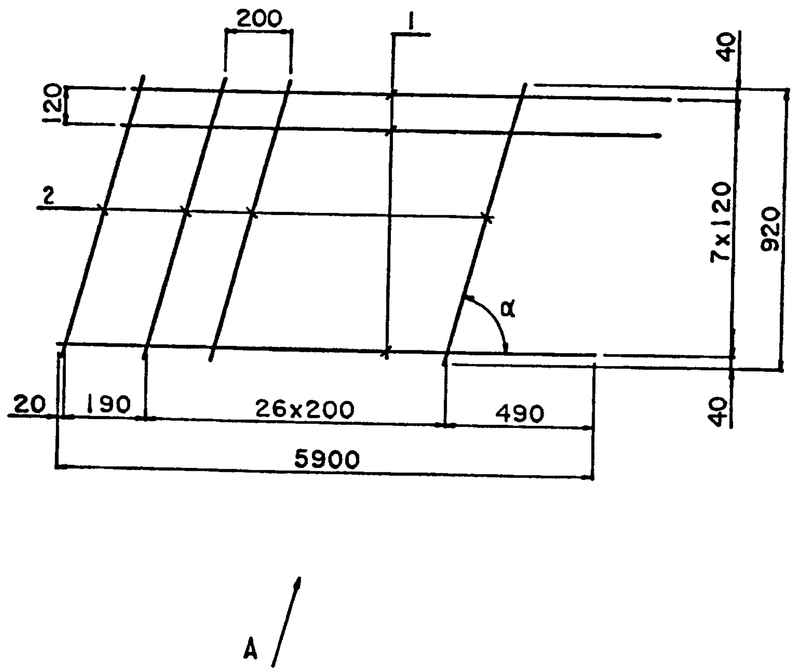


### Поз.1

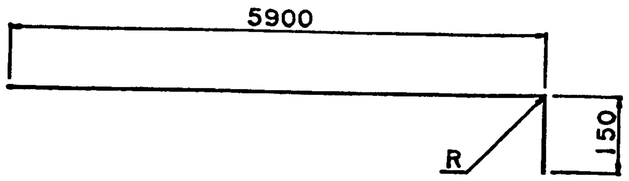


| Диаметр стержня | R |
|---|---|
| 18 | 54 |
| 20 | 60 |

| Марка сетки | Поз. | Наименование | | Кол. | Масса ед., кг | Масса сетки, кг |
|---|---|---|---|---|---|---|
| С5-ТАII-50° | 1 | Ø 20 AII. | l=6025 | 8 | 15.02 | 127.8 |
| | 2 | Ø 6 AI. | l=1200 | 28 | 0.27 | |
| С5-ТАIII-50° | 1 | Ø 18 AIII. | l=6025 | 8 | 12.16 | 104.9 |
| | 2 | Ø 6 AI. | l=1200 | 28 | 0.27 | |
| С5-ТАII-55° | 1 | Ø 20 AII. | l=6025 | 8 | 15.02 | 127.2 |
| | 2 | Ø 6 AI. | l=1120 | 28 | 0.25 | |
| С5-ТАIII-55° | 1 | Ø 18 AIII. | l=6025 | 8 | 12.16 | 104.3 |
| | 2 | Ø 6 AI. | l=1120 | 28 | 0.25 | |
| С5-ТАII-60° | 1 | Ø 20 AII. | l=6025 | 8 | 15.02 | 126.9 |
| | 2 | Ø 6 AI. | l=1060 | 28 | 0.24 | |
| С5-ТАIII-60° | 1 | Ø 18 AIII. | l=6025 | 8 | 12.16 | 104.0 |
| | 2 | Ø 6 AI. | l=1060 | 28 | 0.24 | |
| С5-ТАII-65° | 1 | Ø 20 AII. | l=6025 | 8 | 15.02 | 126.6 |
| | 2 | Ø 6 AI. | l=1020 | 28 | 0.23 | |
| С5-ТАIII-65° | 1 | Ø 18 AIII. | l=6025 | 8 | 12.16 | 103.7 |
| | 2 | Ø 6 AI. | l=1020 | 28 | 0.23 | |
| С5-ТАII-75° | 1 | Ø 20 AII. | l=6025 | 8 | 15.02 | 126.1 |
| | 2 | Ø 6 AI. | l=950 | 28 | 0.21 | |
| С5-ТАIII-75° | 1 | Ø 18 AIII. | l=6025 | 8 | 12.16 | 103.2 |
| | 2 | Ø 6 AI. | l=950 | 28 | 0.21 | |

| | | | |
|---|---|---|---|
| Н.контр. | Прохоров | | 11.06.91 |
| Нач.отд. | Постовой | | 11.06.91 |
| Гл.спец. | Прохоров | | 11.06.91 |
| Гл.инж. | Солодунин | | 11.06.91 |
| Нач.гр. | Мираков | | 11.06.91 |
| Инж.IIкат. | Цикина | | 11.06.91 |
| Техн.Iкат. | Горшенина | | 11.06.91 |

3.503.1-96.1-1-32

Сетка С5-ТАII (AIII)-α

| Стадия | Лист | Листов |
|---|---|---|
| Р | | 1 |

СОЮЗДОРПРОЕКТ

## С6-ТАII (AIII)-α

### Вид А

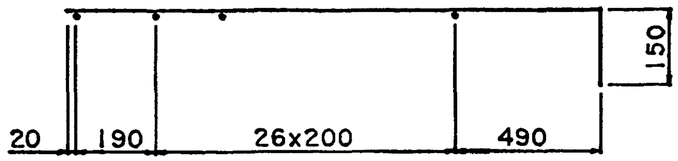


### План

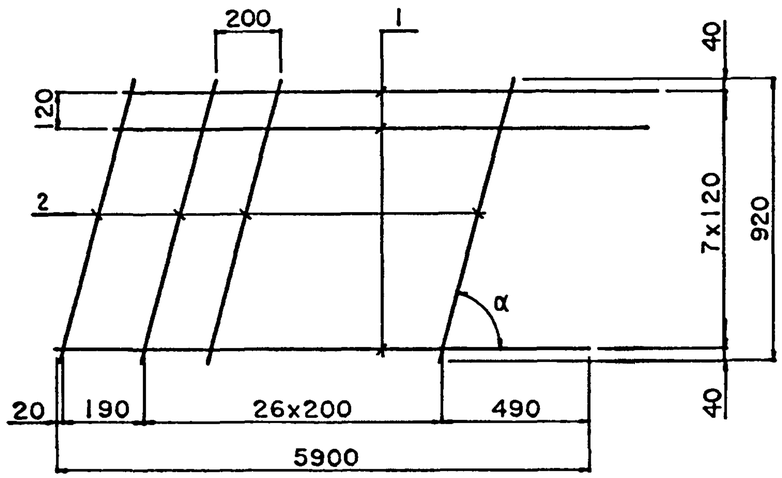

### Поз. 1

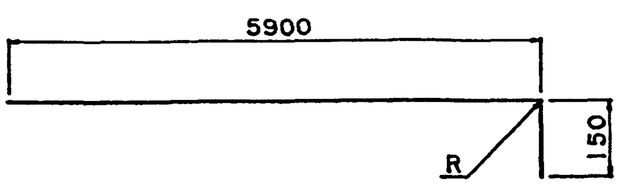


| Диаметр стержня | R |
|---|---|
| 12 | 36 |
| 10 | 30 |

| Марка сетки | Поз. | Наименование | | Кол. | Масса ед., кг | Масса сетки, кг |
|---|---|---|---|---|---|---|
| С6-ТАII-50° | 1 | Ø 12AII. | l=6035 | 8 | 5.4 | 50.8 |
| | 2 | Ø 6 AI. | l=1200 | 28 | 0.27 | |
| С6-ТАIII-50° | 1 | Ø 10AIII. | l=6035 | 8 | 3.76 | 37 7 |
| | 2 | Ø 6 AI. | l=1200 | 28 | 0.27 | |
| С6-ТАII-55° | 1 | Ø 12AII. | l=6035 | 8 | 5.4 | 50.2 |
| | 2 | Ø 6 AI. | l=1120 | 28 | 0.25 | |
| С6-ТАIII-55° | 1 | Ø 10AIII. | l=6035 | 8 | 3.76 | 37.1 |
| | 2 | Ø 6 AI. | l=1120 | 28 | 0.25 | |
| С6-ТАII-60° | 1 | Ø 12AII. | l=6035 | 8 | 5.4 | 49.9 |
| | 2 | Ø 6 AI. | l=1060 | 28 | 0.24 | |
| С6-ТАIII-60° | 1 | Ø 10AIII. | l=6035 | 8 | 3.76 | 36 8 |
| | 2 | Ø 6 AI. | l=1060 | 28 | 0.24 | |
| С6-ТАII-65° | 1 | Ø 12AII. | l=6035 | 8 | 5.4 | 49.7 |
| | 2 | Ø 6 AI. | l=1020 | 28 | 0.23 | |
| С6-ТАIII-65° | 1 | Ø 10AIII. | l=6035 | 8 | 3.76 | 36 5 |
| | 2 | Ø 6 AI. | l=1020 | 28 | 0.23 | |
| С6-ТАII-75° | 1 | Ø 12AII. | l=6035 | 8 | 5.4 | 49.1 |
| | 2 | Ø 6 AI. | l=950 | 28 | 0.21 | |
| С6-ТАIII-75° | 1 | Ø 10AIII. | l=6035 | 8 | 3.76 | 36.0 |
| | 2 | Ø 6 AI. | l=950 | 28 | 0.21 | |

| | | | |
|---|---|---|---|
| Н.контр. | Прохоров | | 11.06.91 |
| Нач.отд. | Постовой | | 11.06.91 |
| Гл.спец. | Прохоров | | 11.06.91 |
| Гл.инж. | Солодунин | | 11.06.91 |
| Нач.гр. | Нираков | | 11.06.91 |
| Инж.IIкат. | Цикина | | 11.06.91 |
| Техн.Iкат | Горшенина | | 11.06.91 |

3.503.1-96.1-1-33

Сетка С6-ТАII (AIII)-α

| Стадия | Лист | Листов |
|---|---|---|
| Р | | I |

СОЮЗДОРПРОЕКТ

## С7-ТАII(AIII)-α

### Вид А

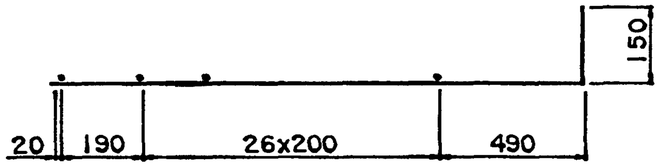


### План

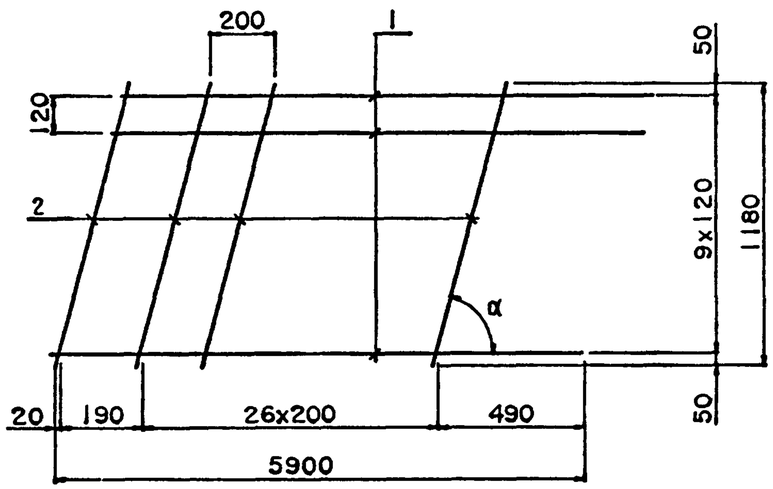

### Поз.1

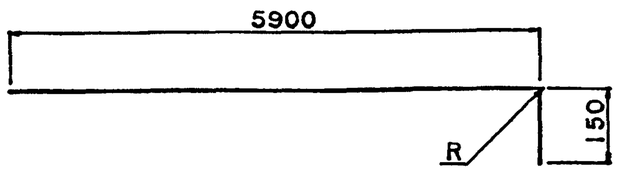


| Диаметр стержня | R |
|---|---|
| 20 | 60 |
| 18 | 54 |

| Марка сетки | Поз. | Наименование | | Кол. | Масса ед., кг | Масса сетки, кг |
|---|---|---|---|---|---|---|
| С7-ТАII-50° | 1 | Ø 20 AII, | l=6025 | 10 | 15.02 | 160.0 |
| | 2 | Ø 6 AI, | l=1540 | 28 | 0.35 | |
| С7-ТАIII-50° | 1 | Ø 18 AIII, | l=6025 | 10 | 12.16 | 131.4 |
| | 2 | Ø 6 AI, | l=1540 | 28 | 0.35 | |
| С7-ТАII-55° | 1 | Ø 20 AII, | l=6025 | 10 | 15.02 | 159.2 |
| | 2 | Ø 6 AI, | l=1440 | 28 | 0.32 | |
| С7-ТАIII-55° | 1 | Ø 18 AIII, | l=6025 | 10 | 12.16 | 130.6 |
| | 2 | Ø 6 AI, | l=1440 | 28 | 0.32 | |
| С7-ТАII-60° | 1 | Ø 20 AII, | l=6025 | 10 | 15.02 | 158.6 |
| | 2 | Ø 6 AI, | l=1360 | 28 | 0.3 | |
| С7-ТАIII-60° | 1 | Ø 18 AIII, | l=6025 | 10 | 12.16 | 130.0 |
| | 2 | Ø 6 AI, | l=1360 | 28 | 0.3 | |
| С7-ТАII-65° | 1 | Ø 20 AII, | l=6025 | 10 | 15.02 | 158.3 |
| | 2 | Ø 6 AI, | l=1300 | 28 | 0.29 | |
| С7-ТАIII-65° | 1 | Ø 18 AIII, | l=6025 | 10 | 12.16 | 129.7 |
| | 2 | Ø 6 AI, | l=1300 | 28 | 0.29 | |
| С7-ТАII-75° | 1 | Ø 20 AII, | l=6025 | 10 | 15.02 | 157.8 |
| | 2 | Ø 6 AI, | l=1220 | 28 | 0.27 | |
| С7-ТАIII-75° | 1 | Ø 18 AIII, | l=6025 | 10 | 12.16 | 129.2 |
| | 2 | Ø 6 AI, | l=1220 | 28 | 0.27 | |

| | | | |
|---|---|---|---|
| Н контр. | Прохоров | | 11.06.91 |
| Нач.отд. | Постовой | | 11.06.91 |
| Гл.спец. | Прохоров | | 11.06.91 |
| Гл.инж. | Солодунин | | 11.06.91 |
| Нач.гр. | Мираков | | 11.06.91 |
| Инж.IIкат. | Цикина | | 11.06.91 |
| Техн.Iкат | Горшенина | | 11.06.91 |

3.503.1-96.1-1-34

Сетка С7-ТАII(AIII)-α

| Стадия | Лист | Листов |
|---|---|---|
| Р | | 1 |

СОЮЗДОРПРОЕКТ

С8-ТАII (AIII)-α

Вид А

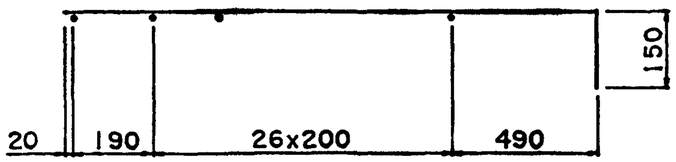


План

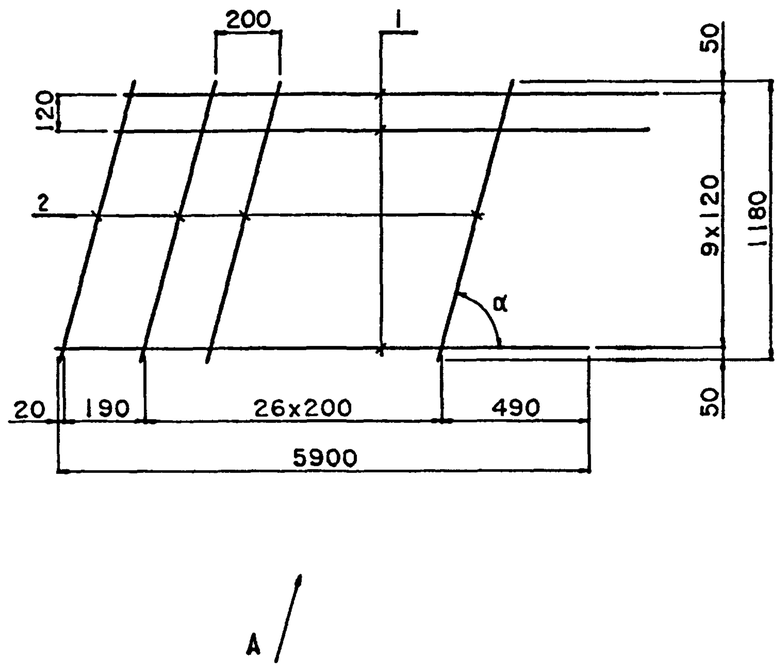


Поз.1

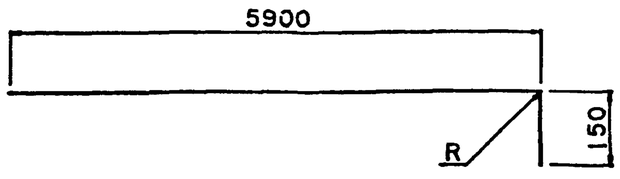


| Диаметр стержня | R |
|---|---|
| 12 | 36 |
| 10 | 30 |

| Марка сетки | Поз. | Наименование | | Кол. | Масса ед., кг | Масса сетки, кг |
|---|---|---|---|---|---|---|
| С8-ТАII-50° | 1 | Ø 12 AII. | l=6035 | 10 | 5.4 | 63.8 |
| | 2 | Ø 6 AI. | l=1540 | 28 | 0.35 | |
| С8-ТАIII-50° | 1 | Ø 10 AIII. | l=6035 | 10 | 3.76 | 47.4 |
| | 2 | Ø 6 AI. | l=1540 | 28 | 0.35 | |
| С8-ТАII-55° | 1 | Ø 12 AII. | l=6035 | 10 | 5.4 | 63.0 |
| | 2 | Ø 6 AI. | l=1440 | 28 | 0.32 | |
| С8-ТАIII-55° | 1 | Ø 10 AIII. | l=6035 | 10 | 3.76 | 46.6 |
| | 2 | Ø 6 AI. | l=1440 | 28 | 0.32 | |
| С8-ТАII-60° | 1 | Ø 12 AII. | l=6035 | 10 | 5.4 | 62 4 |
| | 2 | Ø 6 AI. | l=1360 | 28 | 0.3 | |
| С8-ТАIII-60° | 1 | Ø 10 AIII. | l=6035 | 10 | 3.76 | 46.0 |
| | 2 | Ø 6 AI. | l=1360 | 28 | 0.3 | |
| С8-ТАII-65° | 1 | Ø 12 AII. | l=6035 | 10 | 5.4 | 62 2 |
| | 2 | Ø 6 AI. | l=1300 | 28 | 0.29 | |
| С8-ТАIII-65° | 1 | Ø 10 AIII. | l=6035 | 10 | 3.76 | 45.8 |
| | 2 | Ø 6 AI. | l=1300 | 28 | 0.29 | |
| С8-ТАII-75° | 1 | Ø 12 AII. | l=6035 | 10 | 5.4 | 61.6 |
| | 2 | Ø 6 AI. | l=1220 | 28 | 0.27 | |
| С8-ТАIII-75° | 1 | Ø 10 AIII. | l=6035 | 10 | 3.76 | 45.2 |
| | 2 | Ø 6 AI. | l=1220 | 28 | 0.27 | |

| | | | |
|---|---|---|---|
| Н.контр. | Прохоров | | 11.06.91 |
| Нач.отд. | Постовой | | 11.06.91 |
| Гл.спец. | Прохоров | | 11.06.91 |
| Гл.инж. | Солодунин | | 11.06.91 |
| Нач.гр. | Мираков | | 11.06.91 |
| Инж.IIкат. | Цыкина | | 11.06.91 |
| Техн.Iкат | Горшенина | | 11.06.91 |

3.503.1-96.1-1-35

Сетка С8-ТАII (AIII)-α

| Стадия | Лист | Листов |
|---|---|---|
| Р | | 1 |

СОЮЗДОРПРОЕКТ

## С9-ТАII (AIII)-α

### Вид А

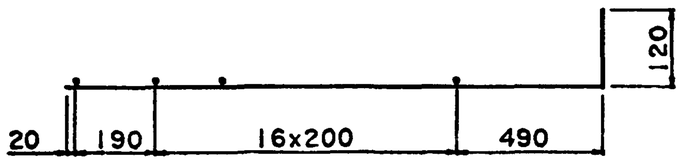


### План

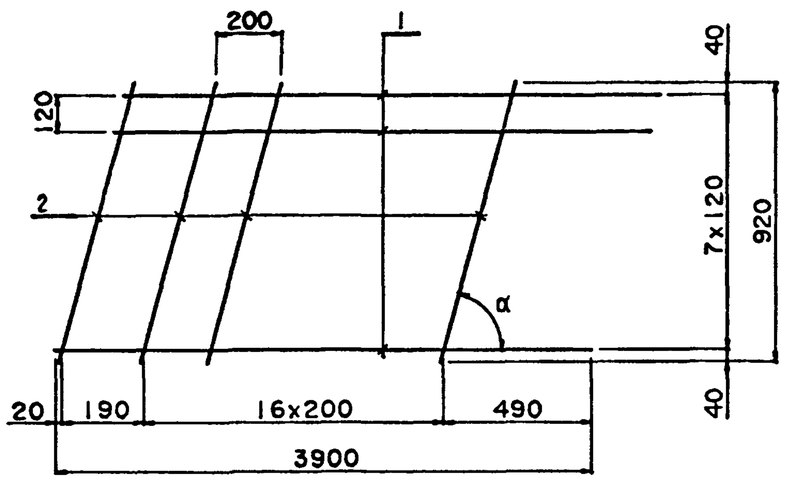


A

### Поз.1

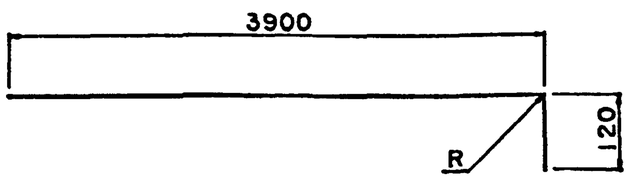


| Диаметр стержня | R |
|---|---|
| 16 | 48 |
| 14 | 42 |

| Марка сетки | Поз. | Наименование | | Кол. | Масса ед., кг | Масса сетки, кг |
|---|---|---|---|---|---|---|
| С9-ТАII-50° | 1 | Ø 16 AII. | l=4000 | 8 | 6.4 | 56.1 |
| | 2 | Ø 6 AI. | l=1200 | 18 | 0.27 | |
| С9-ТАIII-50° | 1 | Ø 14 AIII. | l=4000 | 8 | 4.9 | 44.1 |
| | 2 | Ø 6 AI. | l=1200 | 18 | 0.27 | |
| С9-ТАII-55° | 1 | Ø 16 AII. | l=4000 | 8 | 6.4 | 55.7 |
| | 2 | Ø 6 AI. | l=1120 | 18 | 0.25 | |
| С9-ТАIII-55° | 1 | Ø 14 AIII. | l=4000 | 8 | 4.9 | 43.7 |
| | 2 | Ø 6 AI. | l=1120 | 18 | 0.25 | |
| С9-ТАII-60° | 1 | Ø 16 AII. | l=4000 | 8 | 6.4 | 55.5 |
| | 2 | Ø 6 AI. | l=1060 | 18 | 0.24 | |
| С9-ТАIII-60° | 1 | Ø 14 AIII. | l=4000 | 8 | 4.9 | 43.5 |
| | 2 | Ø 6 AI. | l=1060 | 18 | 0.24 | |
| С9-ТАII-65° | 1 | Ø 16 AII. | l=4000 | 8 | 6.4 | 55.3 |
| | 2 | Ø 6 AI. | l=1020 | 18 | 0.23 | |
| С9-ТАIII-65° | 1 | Ø 14 AIII. | l=4000 | 8 | 4.9 | 43.3 |
| | 2 | Ø 6 AI. | l=1020 | 18 | 0.23 | |
| С9-ТАII-75° | 1 | Ø 16 AII. | l=4000 | 8 | 6.4 | 55.0 |
| | 2 | Ø 6 AI. | l=950 | 18 | 0.21 | |
| С9-ТАIII-75° | 1 | Ø 14 AIII. | l=4000 | 8 | 4.9 | 43.0 |
| | 2 | Ø 6 AI. | l=950 | 18 | 0.21 | |

| | | | |
|---|---|---|---|
| Н.контр. | Прохоров | | 11.06.91 |
| Нач.отд. | Постовой | | 11.06.91 |
| Гл.спец. | Прохоров | | 11.06.91 |
| Гл.инж. | Солодунин | | 11.06.91 |
| Нач.гр. | Мираков | | 11.06.91 |
| Инж.IIкат. | Цикина | | 11.06.91 |
| Техн.Iкат. | Горшенина | | 11.06.91 |

3.503.1-96.1-1-36

Сетка С9-ТАII (AIII)-α

| Стадия | Лист | Листов |
|---|---|---|
| Р | | 1 |

СОЮЗДОРПРОЕКТ

## С10-ТАII(AIII)-α

### Вид А

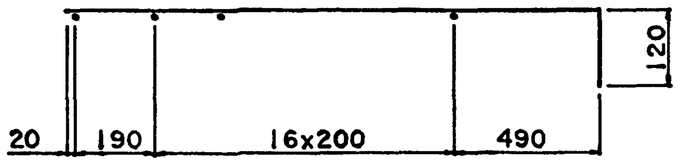


### План

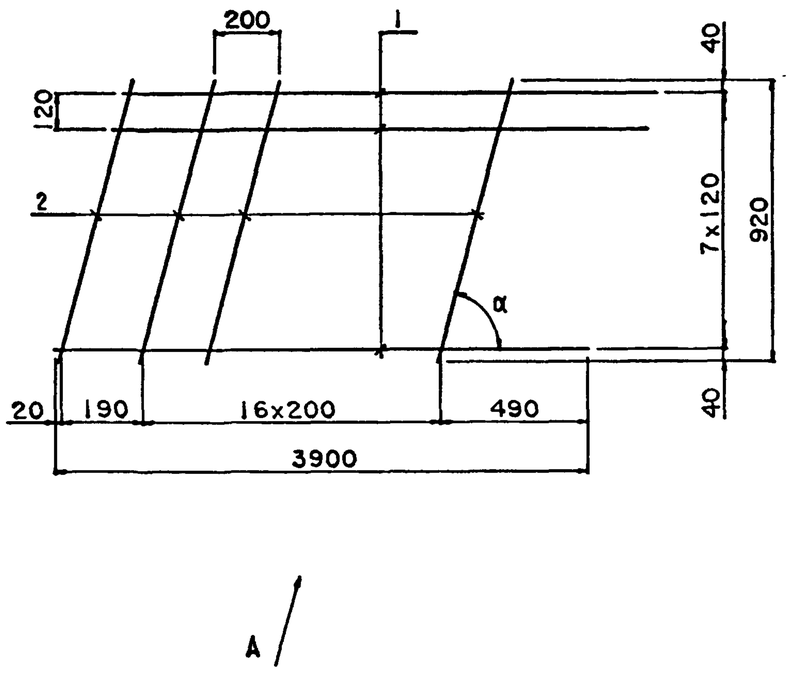


### Поз.1

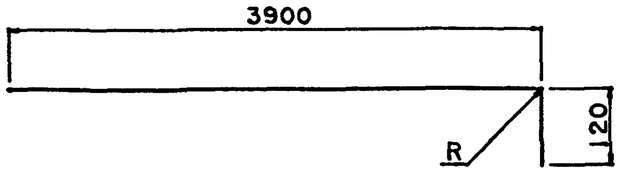


| Диаметр стержня | R |
|---|---|
| 12 | 36 |
| 10 | 30 |

| Марка сетки | Поз. | Наименование | | Кол. | Масса ед., кг | Масса сетки, кг |
|---|---|---|---|---|---|---|
| С10-ТАII-50° | 1 | Ø 12 AII, | l=4005 | 8 | 3.6 | 33.7 |
| | 2 | Ø 6 AI, | l=1200 | 18 | 0.27 | |
| С10-ТАIII-50° | 1 | Ø 10 AIII, | l=4005 | 8 | 2.5 | 24.9 |
| | 2 | Ø 6 AI, | l=1200 | 18 | 0.27 | |
| С10-ТАII-55° | 1 | Ø 12 AII, | l=4005 | 8 | 3.6 | 33.3 |
| | 2 | Ø 6 AI, | l=1120 | 18 | 0.25 | |
| С10-ТАIII-55° | 1 | Ø 10 AIII, | l=4005 | 8 | 2.5 | 24.5 |
| | 2 | Ø 6 AI, | l=1120 | 18 | 0.25 | |
| С10-ТАII-60° | 1 | Ø 12 AII, | l=4005 | 8 | 3.6 | 33.1 |
| | 2 | Ø 6 AI, | l=1060 | 18 | 0.24 | |
| С10-ТАIII-60° | 1 | Ø 10 AIII, | l=4005 | 8 | 2.5 | 24.3 |
| | 2 | Ø 6 AI, | l=1060 | 18 | 0.24 | |
| С10-ТАII-65° | 1 | Ø 12 AII, | l=4005 | 8 | 3.6 | 32.9 |
| | 2 | Ø 6 AI, | l=1020 | 18 | 0.23 | |
| С10-ТАIII-65° | 1 | Ø 10 AIII, | l=4005 | 8 | 2.5 | 24.1 |
| | 2 | Ø 6 AI, | l=1020 | 18 | 0.23 | |
| С10-ТАII-75° | 1 | Ø 12 AII, | l=4005 | 8 | 3.6 | 32.6 |
| | 2 | Ø 6 AI, | l=950 | 18 | 0.21 | |
| С10-ТАIII-75° | 1 | Ø 10 AIII, | l=4005 | 8 | 2.5 | 23.8 |
| | 2 | Ø 6 AI, | l=950 | 18 | 0.21 | |

| | | | |
|---|---|---|---|
| Н.контр. | Прохоров | | 11.06.91 |
| Нач.отд. | Постовой | | 11.06.91 |
| Гл.спец. | Прохоров | | 11.06.91 |
| Гл.инж. | Солодунин | | 11.06.91 |
| Нач.гр. | Мираков | | 11.06.91 |
| Инж.IIкат. | Цикина | | 11.06.91 |
| Техн.Iкат. | Горшенина | | 11.06.91 |

3.503.1-96.1-1-37

Сетка С10-ТАII(AIII)-α

| Стадия | Лист | Листов |
|---|---|---|
| Р | | 1 |

СОЮЗДОРПРОЕКТ

## СII-ТАII (АIII)-α

### Вид А

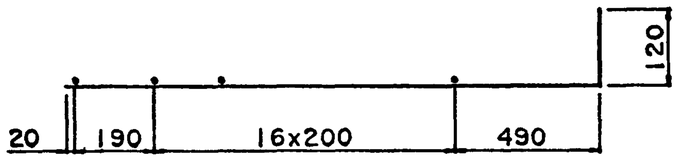


### План

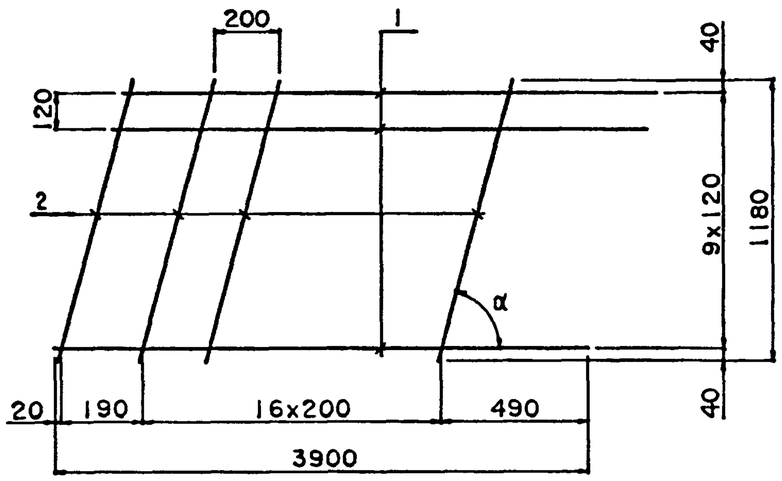

### Поз.1

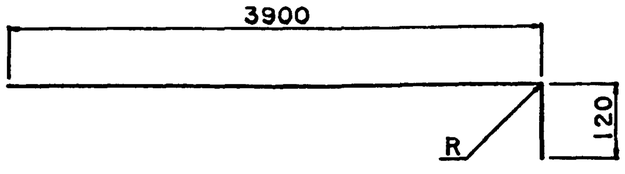


| Диаметр стержня | R |
|---|---|
| 16 | 48 |
| 14 | 42 |

| Марка сетки | Поз. | Наименование | | Кол. | Масса ед., кг | Масса сетки, кг |
|---|---|---|---|---|---|---|
| СII-ТАII-50° | 1 | Ø 16 АII, | l=4000 | 10 | 6.4 | 70.3 |
| | 2 | Ø 6 АI, | l=1540 | 18 | 0.35 | |
| СII-ТАIII-50° | 1 | Ø 14 АIII, | l=4000 | 10 | 4.9 | 55.3 |
| | 2 | Ø 6 АI, | l=1540 | 18 | 0.35 | |
| СII-ТАII-55° | 1 | Ø 16 АII, | l=4000 | 10 | 6.4 | 69 8 |
| | 2 | Ø 6 АI, | l=1440 | 18 | 0.32 | |
| СII-ТАIII-55° | 1 | Ø 14 АIII, | l=4000 | 10 | 4.9 | 54 8 |
| | 2 | Ø 6 АI, | l=1440 | 18 | 0.32 | |
| СII-ТАII-60° | 1 | Ø 16 АII, | l=4000 | 10 | 6.4 | 69.4 |
| | 2 | Ø 6 АI, | l=1360 | 18 | 0.3 | |
| СII-ТАIII-60° | 1 | Ø 14 АIII, | l=4000 | 10 | 4.9 | 54.4 |
| | 2 | Ø 6 АI, | l=1360 | 18 | 0.3 | |
| СII-ТАII-65° | 1 | Ø 16 АII, | l=4000 | 10 | 6.4 | 69.2 |
| | 2 | Ø 6 АI, | l=1300 | 18 | 0.29 | |
| СII-ТАIII-65° | 1 | Ø 14 АIII, | l=4000 | 10 | 4 9 | 54.2 |
| | 2 | Ø 6 АI, | l=1300 | 18 | 0.29 | |
| СII-ТАII-75° | 1 | Ø 16 АII, | l=4000 | 10 | 6.4 | 68.9 |
| | 2 | Ø 6 АI, | l=1220 | 18 | 0.27 | |
| СII-ТАIII-75° | 1 | Ø 14 АIII, | l=4000 | 10 | 4.9 | 53.9 |
| | 2 | Ø 6 АI, | l=1220 | 18 | 0.27 | |

| | | | |
|---|---|---|---|
| Н.контр. | Прохоров | | 11.06.91 |
| Нач.отд. | Постовой | | 11.06.91 |
| Гл.спец. | Прохоров | | 11.06.91 |
| Гл.инж. | Солодунин | | 11.06.91 |
| Нач.гр. | Мираков | | 11.06.91 |
| Инж.IIкат. | Цикина | | 11.06.91 |
| Техн.Iкат. | Горшенина | | 11.06.91 |

3.503.1-96.1-1-38

Сетка СII-ТАII (АIII)-α

| Стадия | Лист | Листов |
|---|---|---|
| Р | | 1 |

СОЮЗДОРПРОЕКТ

С12-ТАII(AIII)-α

Вид А

План

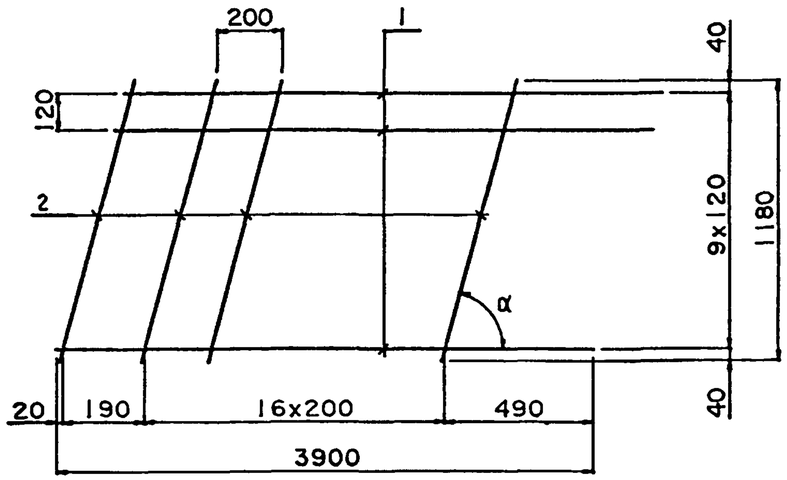

Поз.1

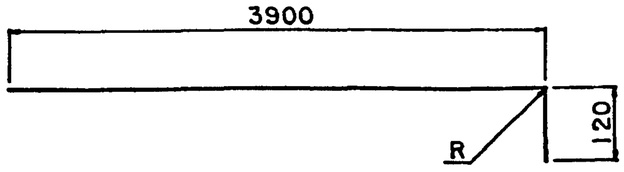


| Диаметр стержня | R |
|---|---|
| 12 | 36 |
| 10 | 30 |

| Марка сетки | Поз. | Наименование | | Кол. | Масса ед., кг | Масса сетки, кг |
|---|---|---|---|---|---|---|
| С12-ТАII-50° | 1 | Ø 12 AII, | l=4005 | 10 | 3.6 | 42.3 |
| | 2 | Ø 6 AI, | l=1540 | 18 | 0.35 | |
| С12-ТАIII-50° | 1 | Ø 10 AIII, | l=4005 | 10 | 2.5 | 31.3 |
| | 2 | Ø 6 AI, | l=1540 | 18 | 0.35 | |
| С12-ТАII-55° | 1 | Ø 12 AII, | l=4005 | 10 | 3.6 | 41.8 |
| | 2 | Ø 6 AI, | l=1440 | 18 | 0.32 | |
| С12-ТАIII-55° | 1 | Ø 10 AIII, | l=4005 | 10 | 2.5 | 30.8 |
| | 2 | Ø 6 AI, | l=1440 | 18 | 0.32 | |
| С12-ТАII-60° | 1 | Ø 12 AII, | l=4005 | 10 | 3.6 | 41.4 |
| | 2 | Ø 6 AI, | l=1360 | 18 | 0.3 | |
| С12-ТАIII-60° | 1 | Ø 10 AIII, | l=4005 | 10 | 2.5 | 30.4 |
| | 2 | Ø 6 AI, | l=1360 | 18 | 0.3 | |
| С12-ТАII-65° | 1 | Ø 12 AII, | l=4005 | 10 | 3.6 | 41.2 |
| | 2 | Ø 6 AI, | l=1300 | 18 | 0.29 | |
| С12-ТАIII-65° | 1 | Ø 10 AIII, | l=4005 | 10 | 2.5 | 30.2 |
| | 2 | Ø 6 AI, | l=1300 | 18 | 0.29 | |
| С12-ТАII-75° | 1 | Ø 12 AII, | l=4005 | 10 | 3.6 | 40.9 |
| | 2 | Ø 6 AI, | l=1220 | 18 | 0.27 | |
| С12-ТАIII-75° | 1 | Ø 10 AIII, | l=4005 | 10 | 2.5 | 29.9 |
| | 2 | Ø 6 AI, | l=1220 | 18 | 0.27 | |

| | | | |
|---|---|---|---|
| Н.контр. | Прохоров | | 11.06.91 |
| Нач.отд. | Постовой | | 11.06.91 |
| Гл.спец. | Прохоров | | 11.06.91 |
| Гл.инж. | Солодунин | | 11.06.91 |
| Нач.гр. | Мираков | | 11.06.91 |
| Инж.IIкат. | Цикина | | 11.06.91 |
| Техн.Iкат. | Горшенина | | 11.06.91 |

3.503.1-96.1-1-39

Сетка С12-ТАII(AIII)-α

| Стадия | Лист | Листов |
|---|---|---|
| Р | | 1 |

СОЮЗДОРПРОЕКТ

## С13-ТАII (AIII)-α

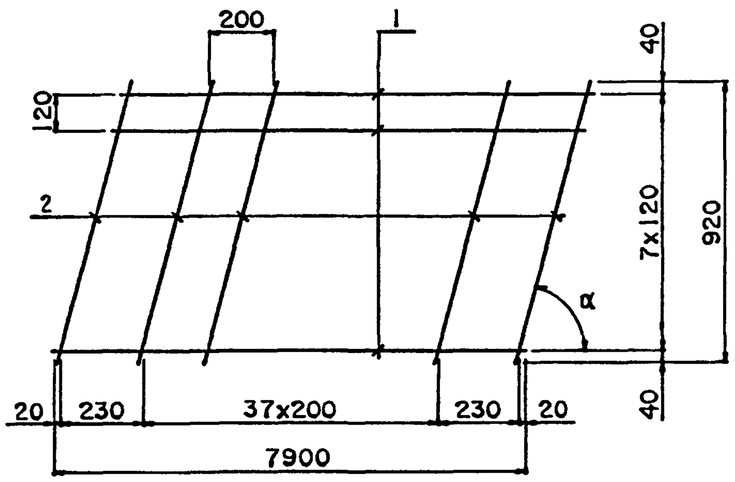


| Марка Сетки | Поз. | Наименование | | | Масса ед., кг | Масса сетки, кг |
|---|---|---|---|---|---|---|
| С13-ТАII-50° | 1 | Ø 25 AII, | l=7900 | 8 | 30.65 | 256.0 |
| | 2 | Ø 6 AI, | l=1200 | 40 | 0.27 | |
| С13-ТАIII-50° | 1 | Ø 22 AIII, | l=7900 | 8 | 23.72 | 200.6 |
| | 2 | Ø 6 AI, | l=1200 | 40 | 0.27 | |
| С13-ТА II-55° | 1 | Ø 25 AII, | l=7900 | 8 | 30.65 | 255.2 |
| | 2 | Ø 6 AI, | l=1120 | 40 | 0.25 | |
| С13-ТАIII-55° | 1 | Ø 22 AIII, | l=7900 | 8 | 23.72 | 199.8 |
| | 2 | Ø 6 AI, | l=1120 | 40 | 0.25 | |
| С13-ТАII-60° | 1 | Ø 25 AII, | l=7900 | 8 | 30.65 | 254.8 |
| | 2 | Ø 6 AI, | l=1060 | 40 | 0.24 | |
| С13-ТАIII-60° | 1 | Ø 22 AIII, | l=7900 | 8 | 23.72 | 199.4 |
| | 2 | Ø 6 AI, | l=1060 | 40 | 0.24 | |
| С13-ТАII-65° | 1 | Ø 25 AII, | l=7900 | 8 | 30.65 | 254.4 |
| | 2 | Ø 6 AI, | l=1020 | 40 | 0.23 | |
| С13-ТАIII-65° | 1 | Ø 22 AIII, | l=7900 | 8 | 23.72 | 199.0 |
| | 2 | Ø 6 AI, | l=1020 | 40 | 0.23 | |
| С13-ТАII-75° | 1 | Ø 25 AII, | l=7900 | 8 | 30.65 | 253.6 |
| | 2 | Ø 6 AI, | l=950 | 40 | 0.21 | |
| С13-ТАIII-75° | 1 | Ø 22 AIII, | l=7900 | 8 | 23.72 | 198.2 |
| | 2 | Ø 6 AI, | l=950 | 40 | 0.21 | |

| | | | |
|---|---|---|---|
| Н.контр. | Прохоров | | 11.06.91 |
| Нач.отд. | Постовой | | 11.06.91 |
| Гл.спец. | Прохоров | | 11.06.91 |
| Гл.инж. | Солодунин | | 11.06.91 |
| Нач.гр. | Мираков | | 11.06.91 |
| Инж.IIкат | Цикина | | 11.06.91 |
| Техн.Iкат. | Горшенина | | 11.06.91 |

3.503.1-96.1-1-40

Сетка С13-ТАII (AIII)-α

| Стадия | Лист | Листов |
|---|---|---|
| Р | | 1 |

СОЮЗДОРПРОЕКТ

## С14-ТАII(AIII)-α

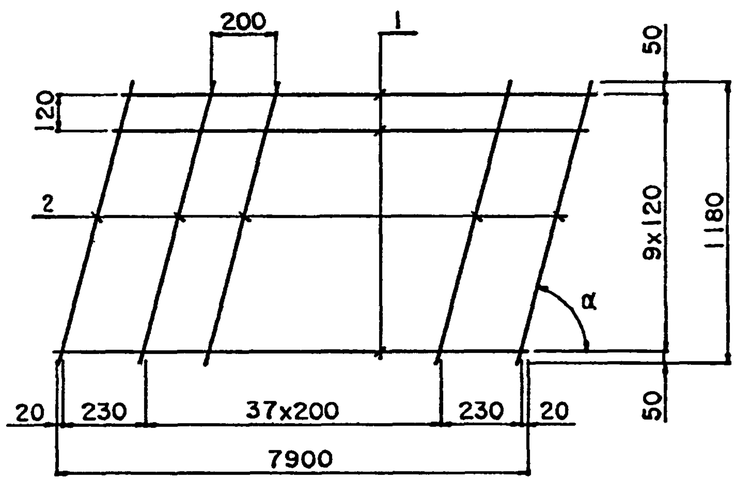


| Марка Сетки | Поз. | Наименование | | Кол. | Масса ед., кг | Масса сетки, кг |
|---|---|---|---|---|---|---|
| С14-ТАII-50° | 1 | Ø 25 AII. | l=7900 | 10 | 30.65 | 320.1 |
| | 2 | Ø 6 AI. | l=1540 | 40 | 0.34 | |
| С14-ТАIII-50° | 1 | Ø 22 AIII. | l=7900 | 10 | 23.72 | 250.8 |
| | 2 | Ø 6 AI. | l=1540 | 40 | 0.34 | |
| С14-ТАII-55° | 1 | Ø 25 AII. | l=7900 | 10 | 30.65 | 319.3 |
| | 2 | Ø 6 AI. | l=1440 | 40 | 0.32 | |
| С14-ТАIII-55° | 1 | Ø 22 AIII. | l=7900 | 10 | 23.72 | 250.0 |
| | 2 | Ø 6 AI. | l=1440 | 40 | 0.32 | |
| С14-ТАII-60° | 1 | Ø 25 AII. | l=7900 | 10 | 30.65 | 318.5 |
| | 2 | Ø 6 AI. | l=1360 | 40 | 0.30 | |
| С14-ТАIII-60° | 1 | Ø 22 AIII. | l=7900 | 10 | 23.72 | 249.2 |
| | 2 | Ø 6 AI. | l=1360 | 40 | 0.30 | |
| С14-ТАII-65° | 1 | Ø 25 AII. | l=7900 | 10 | 30.65 | 318.1 |
| | 2 | Ø 6 AI. | l=1300 | 40 | 0.29 | |
| С14-ТАIII-65° | 1 | Ø 22 AIII. | l=7900 | 10 | 23.72 | 248.8 |
| | 2 | Ø 6 AI. | l=1300 | 40 | 0.29 | |
| С14-ТАII-75° | 1 | Ø 25 AII. | l=7900 | 10 | 30.65 | 317.3 |
| | 2 | Ø 6 AI. | l=1220 | 40 | 0.27 | |
| С14-ТАIII-75° | 1 | Ø 22 AIII. | l=7900 | 10 | 23.72 | 248.0 |
| | 2 | Ø 6 AI. | l=1220 | 40 | 0.27 | |

| | | | | |
|---|---|---|---|---|
| Н.контр. | Прохоров | | 11.06.91 | 3.503.1-96.1-1-41 |
| Нач.отд. | Постовой | | 11.06.91 | |
| Гл.спец. | Прохоров | | 11.06.91 | Сетка С14-ТАII (AIII)-α |
| Гл.инж. | Солодунин | | 11.06.91 | |
| Нач гр. | Мираков | | 11.06.91 | |
| Инж.IIкат | Цыкина | | 11.06.91 | |
| Техн.Iкат. | Горшенина | | 11.06.91 | |

| Стадия | Лист | Листов |
|---|---|---|
| Р | | 1 |

СОЮЗДОРПРОЕКТ

С15-ТАII (AIII)-α

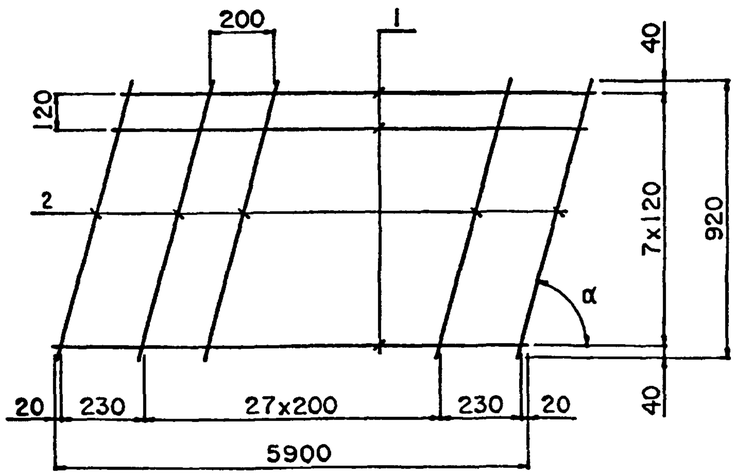


| Марка Сетки | Поз. | Наименование | | Кол. | Масса ед., кг | Масса сетки, кг |
|---|---|---|---|---|---|---|
| С15-ТАII-50° | 1 | Ø 22 AII, | l=5900 | 8 | 17.76 | 150.2 |
| | 2 | Ø 6 AI, | l=1200 | 30 | 0.27 | |
| С15-ТАIII-50° | 1 | Ø 20 AIII, | l=5900 | 8 | 14.72 | 125.9 |
| | 2 | Ø 6 AI, | l=1200 | 30 | 0.27 | |
| С15-ТАII-55° | 1 | Ø 22 AII, | l=5900 | 8 | 17.76 | 149.6 |
| | 2 | Ø 6 AI, | l=1120 | 30 | 0.25 | |
| С15-ТАIII-55° | 1 | Ø 20 AIII, | l=5900 | 8 | 14.72 | 125.3 |
| | 2 | Ø 6 AI, | l=1120 | 30 | 0.25 | |
| С15-ТАII-60° | 1 | Ø 22 AII, | l=5900 | 8 | 17.76 | 149.3 |
| | 2 | Ø 6 AI, | l=1060 | 30 | 0.24 | |
| С15-ТАIII-60° | 1 | Ø 20 AIII, | l=5900 | 8 | 14.72 | 125.0 |
| | 2 | Ø 6 AI, | l=1060 | 30 | 0.24 | |
| С15-ТАII-65° | 1 | Ø 22 AII, | l=5900 | 8 | 17.76 | 149.0 |
| | 2 | Ø 6 AI, | l=1020 | 30 | 0.23 | |
| С15-ТАIII-65° | 1 | Ø 20 AIII, | l=5900 | 8 | 14.72 | 124.7 |
| | 2 | Ø 6 AI, | l=1020 | 30 | 0.23 | |
| С15-ТАII-75° | 1 | Ø 22 AII, | l=5900 | 8 | 17.76 | 148.4 |
| | 2 | Ø 6 AI, | l=950 | 30 | 0.21 | |
| С15-ТАIII-75° | 1 | Ø 20 AIII, | l=5900 | 8 | 14.72 | 124.1 |
| | 2 | Ø 6 AI, | l=950 | 30 | 0.21 | |

| | | | | |
|---|---|---|---|---|
| Н.контр. | Прохоров | | 11.06.91 | 3.503.1-96.1-1-42 |
| Нач.отд. | Постовой | | 11.06.91 | |
| Гл.спец. | Прохоров | | 11.06.91 | Сетка С15-ТАII (AIII)-α |
| Гл.инж. | Солодунин | | 11.06.91 | Стадия: Р; Лист: ; Листов: 1 |
| Нач.гр. | Мираков | | 11.06.91 | |
| Инж.IIкат | Цикина | | 11.06.91 | СОЮЗДОРПРОЕКТ |
| Техн.Iкат. | Горшенина | | 11.06.91 | |

С16-ТАII (AIII)-α

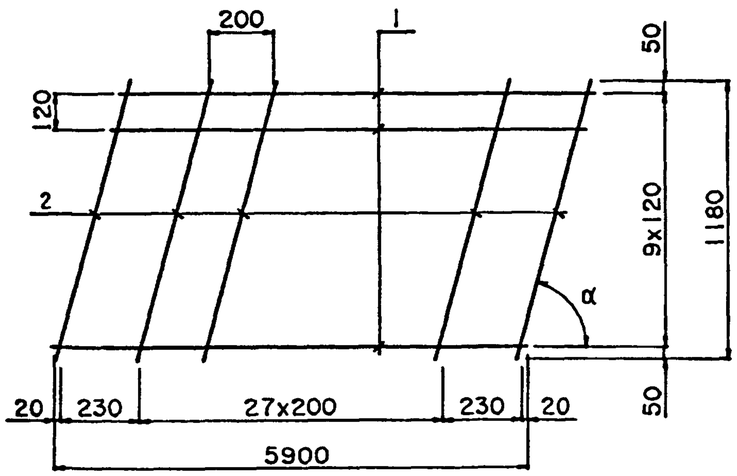


| Марка Сетки | Поз. | Наименование | | Кол. | Масса ед., кг | Масса сетки, кг |
|---|---|---|---|---|---|---|
| С16-ТАII-50° | 1 | Ø 22 AII, | l=5900 | 10 | 17.76 | 187.8 |
| | 2 | Ø 6 AI, | l=1540 | 30 | 0.34 | |
| С16-ТАIII-50° | 1 | Ø 20 AIII, | l=5900 | 10 | 14.72 | 157.4 |
| | 2 | Ø 6 AI, | l=1540 | 30 | 0.34 | |
| С16-ТАII-55° | 1 | Ø 22 AII, | l=5900 | 10 | 17.76 | 187.2 |
| | 2 | Ø 6 AI, | l=1440 | 30 | 0.32 | |
| С16-ТАIII-55° | 1 | Ø 20 AIII, | l=5900 | 10 | 14.72 | 156.8 |
| | 2 | Ø 6 AI, | l=1440 | 30 | 0.32 | |
| С16-ТАII-60° | 1 | Ø 22 AII, | l=5900 | 10 | 17.76 | 186.6 |
| | 2 | Ø 6 AI, | l=1360 | 30 | 0.30 | |
| С16-ТАIII-60° | 1 | Ø 20 AIII, | l=5900 | 10 | 14.72 | 156.2 |
| | 2 | Ø 6 AI, | l=1360 | 30 | 0.30 | |
| С16-ТАII-65° | 1 | Ø 22 AII, | l=5900 | 10 | 17.76 | 186.3 |
| | 2 | Ø 6 AI, | l=1300 | 30 | 0.29 | |
| С16-ТАIII-65° | 1 | Ø 20 AIII, | l=5900 | 10 | 14.72 | 155.9 |
| | 2 | Ø 6 AI, | l=1300 | 30 | 0.29 | |
| С16-ТАII-75° | 1 | Ø 22 AII, | l=5900 | 10 | 17.76 | 185.7 |
| | 2 | Ø 6 AI, | l=1220 | 30 | 0.27 | |
| С16-ТАIII-75° | 1 | Ø 20 AIII, | l=5900 | 10 | 14.72 | 155.3 |
| | 2 | Ø 6 AI, | l=1220 | 30 | 0.27 | |

| | | | | |
|---|---|---|---|---|
| Н.контр. | Прохоров | | 11.06.91 | 3.503.1-96.1-1-43 |
| Нач.отд. | Постовой | | 11.06.91 | |
| Гл.спец. | Прохоров | | 11.06.91 | Сетка С16-ТАII (AIII)-α |
| Гл.инж. | Солодунин | | 11.06.91 | Стадия: Р; Лист: ; Листов: 1 |
| Нач.гр. | Мираков | | 11.06.91 | |
| Инж.IIкат | Цикина | | 11.06.91 | СОЮЗДОРПРОЕКТ |
| Техн.Iкат. | Горшенина | | 11.06.91 | |

## С17-ТАII (AIII) - α

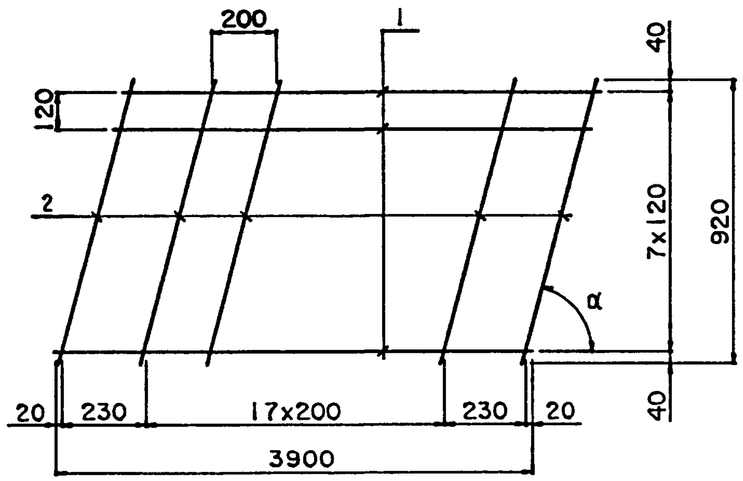


| Марка Сетки | Поз. | Наименование | | Кол. | Масса ед., кг | Масса сетки, кг |
|---|---|---|---|---|---|---|
| С17-ТАII-50° | 1 | Ø 16 AII. | l=3900 | 8 | 6.26 | 55.5 |
| | 2 | Ø 6 AI. | l=1200 | 20 | 0.27 | |
| С17-ТАIII-50° | 1 | Ø 14 AIII. | l=3900 | 8 | 4.79 | 43.7 |
| | 2 | Ø 6 AI. | l=1200 | 20 | 0.27 | |
| С17-ТАII-55° | 1 | Ø 16 AII. | l=3900 | 8 | 6.26 | 55.1 |
| | 2 | Ø 6 AI. | l=1120 | 20 | 0.25 | |
| С17-ТАIII-55° | 1 | Ø 14 AIII. | l=3900 | 8 | 4.79 | 43.3 |
| | 2 | Ø 6 AI. | l=1120 | 20 | 0.25 | |
| С17-ТАII-60° | 1 | Ø 16 AII. | l=3900 | 8 | 6.26 | 54.9 |
| | 2 | Ø 6 AI. | l=1060 | 20 | 0.24 | |
| С17-ТАIII-60° | 1 | Ø 14 AIII. | l=3900 | 8 | 4.79 | 43.1 |
| | 2 | Ø 6 AI. | l=1060 | 20 | 0.24 | |
| С17-ТАII-65° | 1 | Ø 16 AII. | l=3900 | 8 | 6.26 | 54.7 |
| | 2 | Ø 6 AI. | l=1020 | 20 | 0.23 | |
| С17-ТАIII-65° | 1 | Ø 14 AIII. | l=3900 | 8 | 4.79 | 42.9 |
| | 2 | Ø 6 AI. | l=1020 | 20 | 0.23 | |
| С17-ТАII-75° | 1 | Ø 16 AII. | l=3900 | 8 | 6.26 | 54.3 |
| | 2 | Ø 6 AI. | l=950 | 20 | 0.21 | |
| С17-ТАIII-75° | 1 | Ø 14 AIII. | l=3900 | 8 | 4.79 | 42.5 |
| | 2 | Ø 6 AI. | l=950 | 20 | 0.21 | |

| | | | |
|---|---|---|---|
| Н.контр. | Прохоров | | 11.06.91 |
| Нач.отд. | Постовой | | 11.06.91 |
| Гл.спец. | Прохоров | | 11.06.91 |
| Гл.инж. | Солодунин | | 11.06.91 |
| Нач.гр. | Мираков | | 11.06.91 |
| Инж.IIкат | Цикина | | 11.06.91 |
| Техн.Iкат. | Горшенина | | 11.06.91 |

3.503.1-96.1-1-44

Сетка С17-ТАII (AIII)-α

| Стадия | Лист | Листов |
|---|---|---|
| Р | | 1 |

СОЮЗДОРПРОЕКТ

## С18-ТАII (AIII)-α

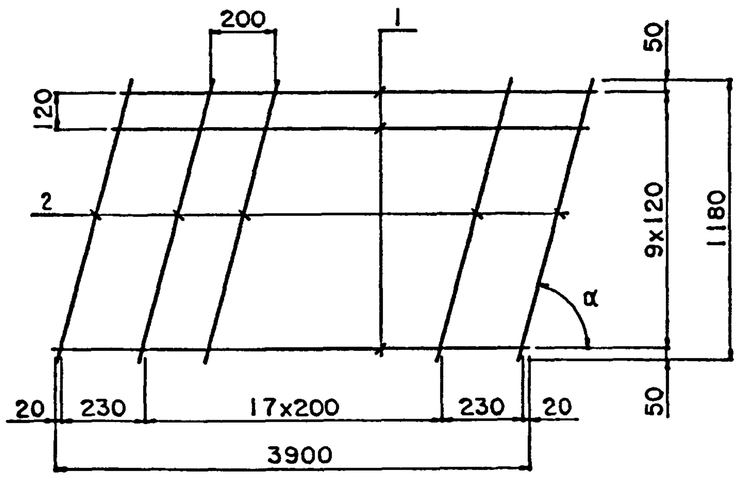


| Марка Сетки | Поз. | Наименование | | Кол. | Масса ед., кг | Масса сетки, кг |
|---|---|---|---|---|---|---|
| С18-ТАII-50° | 1 | Ø 16 AII, | l=3900 | 10 | 6.26 | 69 4 |
| | 2 | Ø 6 AI, | l=1540 | 20 | 0.34 | |
| С18-ТАIII-50° | 1 | Ø 14 AIII, | l=3900 | 10 | 4.79 | 54.7 |
| | 2 | Ø 6 AI, | l=1540 | 20 | 0.34 | |
| С18-ТАII-55° | 1 | Ø 16 AII, | l=3900 | 10 | 6 26 | 69.0 |
| | 2 | Ø 6 AI, | l=1440 | 20 | 0.32 | |
| С18-ТАIII-55° | 1 | Ø 14 AIII, | l=3900 | 10 | 4 79 | 54.3 |
| | 2 | Ø 6 AI, | l=1440 | 20 | 0.32 | |
| С18-ТАII-60° | 1 | Ø 16 AII, | l=3900 | 10 | 6.26 | 68 6 |
| | 2 | Ø 6 AI, | l=1360 | 20 | 0.30 | |
| С18-ТАIII-60° | 1 | Ø 14 AIII, | l=3900 | 10 | 4 79 | 53.9 |
| | 2 | Ø 6 AI, | l=1360 | 20 | 0 30 | |
| С18-ТАII-65° | 1 | Ø 16 AII, | l=3900 | 10 | 6 26 | 68.4 |
| | 2 | Ø 6 AI, | l=1300 | 20 | 0.29 | |
| С18-ТАIII-65° | 1 | Ø 14 AIII, | l=3900 | 10 | 4 79 | 53.7 |
| | 2 | Ø 6 AI, | l=1300 | 20 | 0 29 | |
| С18-ТАII-75° | 1 | Ø 16 AII, | l=3900 | 10 | 6.26 | 68.0 |
| | 2 | Ø 6 AI, | l=1220 | 20 | 0.27 | |
| С18-ТАIII-75° | 1 | Ø 14 AIII, | l=3900 | 10 | 4 79 | 53.3 |
| | 2 | Ø 6 AI, | l=1220 | 20 | 0.27 | |

| | | | |
|---|---|---|---|
| Н.контр. | Прохоров | | 11.06.91 |
| Нач.отд. | Постовой | | 11.06.91 |
| Гл.спец. | Прохоров | | 11.06.91 |
| Гл.инж. | Солодунин | | 11.06.91 |
| Нач.гр. | Мираков | | 11.06.91 |
| Инж.IIкат. | Цикина | | 11.06.91 |
| Техн.Iкат. | Горшенина | | 11.06.91 |

3.503.1-96.1-1-45

Сетка С18-ТАII (AIII)-α

| Стадия | Лист | Листов |
|---|---|---|
| Р | | 1 |

СОЮЗДОРПРОЕКТ

C19-TAII-α

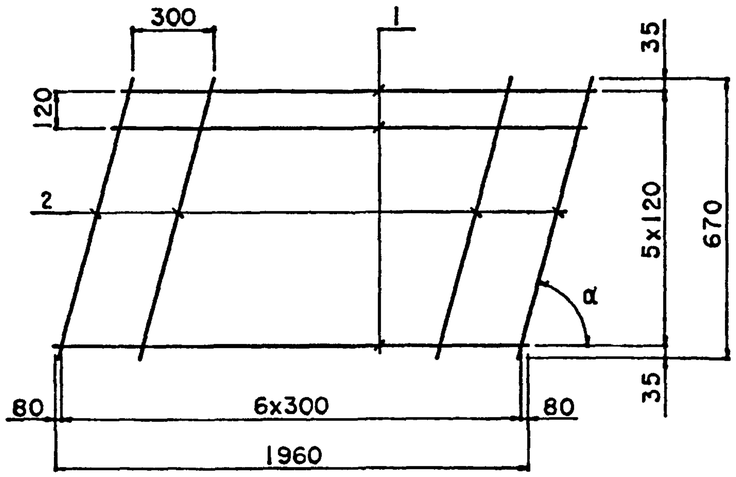


C20-TAII-α

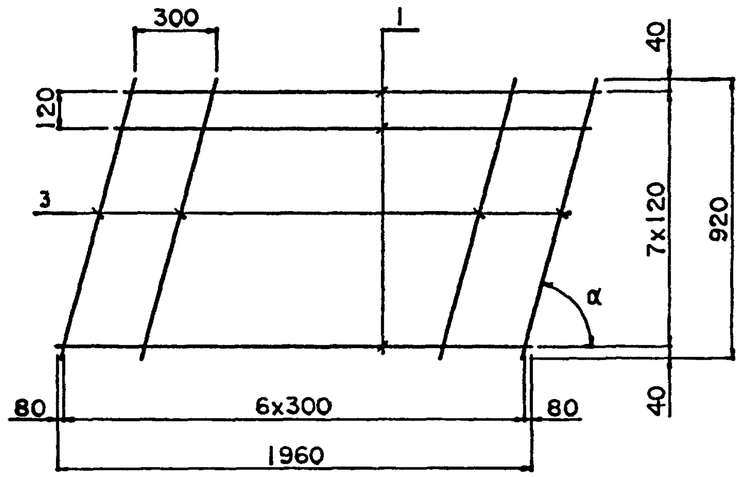


C21-TAII-α

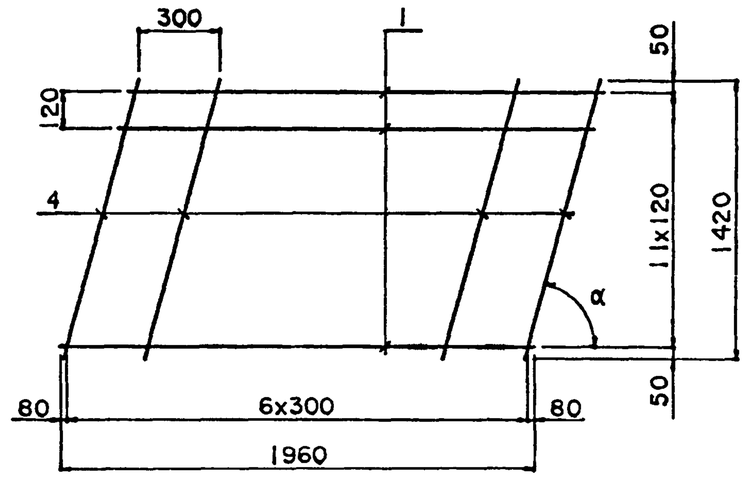


| Марка сетки | Поз. | Наименование | | Кол. | Масса ед., кг | Масса сетки, кг |
|---|---|---|---|---|---|---|
| C19-TAII-50° | 1 | Ø 10 AII, | l=1960 | 6 | 1.21 | 8.7 |
| | 2 | Ø 6 AI, | l=880 | 7 | 0.2 | |
| C19-TAII-55° | 1 | Ø 10 AII, | l=1960 | 6 | 1.21 | 8.6 |
| | 2 | Ø 6 AI, | l=820 | 7 | 0.19 | |
| C19-TAII-60° | 1 | Ø 10 AII, | l=1960 | 6 | 1.21 | 8.5 |
| | 2 | Ø 6 AI, | l=780 | 7 | 0.18 | |
| C19-TAII-65° | 1 | Ø 10 AII, | l=1960 | 6 | 1.21 | 8.5 |
| | 2 | Ø 6 AI, | l=740 | 7 | 0.17 | |
| C19-TAII-75° | 1 | Ø 10 AII, | l=1960 | 6 | 1.21 | 8.4 |
| | 2 | Ø 6 AI, | l=700 | 7 | 0.16 | |
| C20-TAII-50° | 1 | Ø 10 AII, | l=1960 | 8 | 1.21 | 11.6 |
| | 3 | Ø 6 AI, | l=1200 | 7 | 0.27 | |
| C20-TAII-55° | 1 | Ø 10 AII, | l=1960 | 8 | 1.21 | 11.5 |
| | 3 | Ø 6 AI, | l=1130 | 7 | 0.25 | |
| C20-TAII-60° | 1 | Ø 10 AII, | l=1960 | 8 | 1.21 | 11.4 |
| | 3 | Ø 6 AI, | l=1070 | 7 | 0.24 | |
| C20-TAII-65° | 1 | Ø 10 AII, | l=1960 | 8 | 1.21 | 11.3 |
| | 3 | Ø 6 AI, | l=1020 | 7 | 0.23 | |
| C20-TAII-75° | 1 | Ø 10 AII, | l=1960 | 8 | 1.21 | 11.2 |
| | 3 | Ø 6 AI, | l=960 | 7 | 0.22 | |

| | | | | | | |
|---|---|---|---|---|---|---|
| C21-TAII-50° | 1 | Ø 10 AII, | l=1960 | 12 | 1.21 | 17.5 |
| | 4 | Ø 6 AI, | l=1860 | 7 | 0.42 | |
| C21-TAII-55° | 1 | Ø 10 AII, | l=1960 | 12 | 1.21 | 17.3 |
| | 4 | Ø 6 AI, | l=1740 | 7 | 0.39 | |
| C21-TAII-60° | 1 | Ø 10 AII, | l=1960 | 12 | 1.21 | 17.1 |
| | 4 | Ø 6 AI, | l=1640 | 7 | 0.36 | |
| C21-TAII-65° | 1 | Ø 10 AII, | l=1960 | 12 | 1.21 | 17.0 |
| | 4 | Ø 6 AI, | l=1570 | 7 | 0.35 | |
| C21-TAII-75° | 1 | Ø 10 AII, | l=1960 | 12 | 1.21 | 16.9 |
| | 4 | Ø 6 AI, | l=1470 | 7 | 0.33 | |

| | | | | |
|---|---|---|---|---|
| Н.контр. | Прохоров | | 11.06.91 | 3.503.1-96.1-1-46 |
| Нач.отд. | Постовой | | 11.06.91 | |
| Гл.спец. | Прохоров | | 11.06.91 | Сетка C19-TAII-α<br>C20-TAII-α<br>C21-TAII-α |
| Гл.инж. | Солодунин | | 11.06.91 | |
| Нач.гр. | Мираков | | 11.06.91 | |
| Инж.IIкат | Цикина | | 11.06.91 | |
| Техн.Iкат. | Горшенина | | 11.06.91 | |

| Стадия | Лист | Листов |
|---|---|---|
| Р | | 1 |

СОЮЗДОРПРОЕКТ

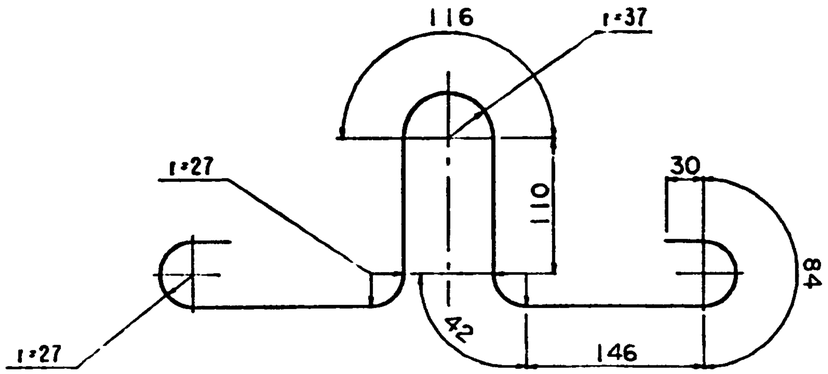


| | | | | | | | |
|---|---|---|---|---|---|---|---|
| | | | | 3.503.1-96.1-1-47 | | | |
| | | | | Петля ⌀12 А1 | Стадия | Масса | Масштаб |
| Н.контр. | Прохоров | | 11.06.91 | | Р | 0.9кг | - |
| Нач.отд. | Постовой | | 11.06.91 | | | | |
| Гл.спец. | Прохоров | | 11.06.91 | | | | |
| Гл.инж. | Солодунин | | 11.06.91 | | Лист | Листов 1 | |
| Нач.гр. | Мираков | | 11.06.91 | ⌀12 А1 ГОСТ 5781-82, l=940мм | СОЮЗДОРПРОЕКТ | | |
| Инж.IIкат | Цыкина | | 11.06.91 | марка стали по 3.503.1-96.1-1-ТТ | | | |
| Техн.Iкат. | Горшенина | | 11.06.91 | | | | |

Формат А4

Рис.1

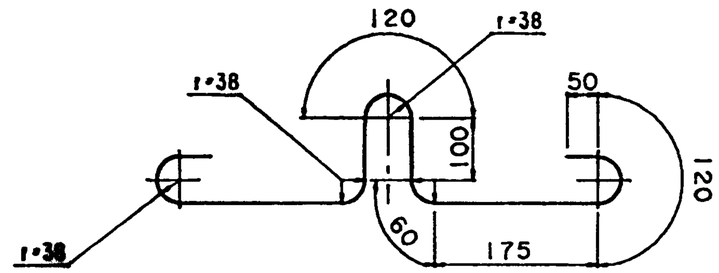


Рис.2

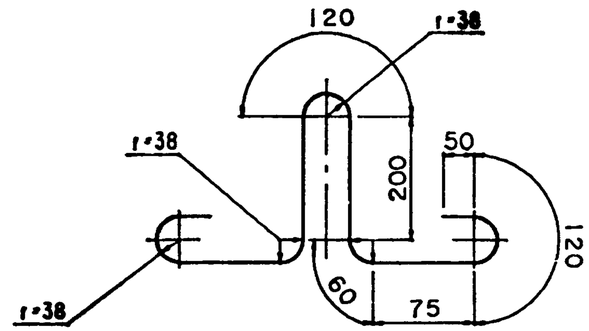


Рис.3

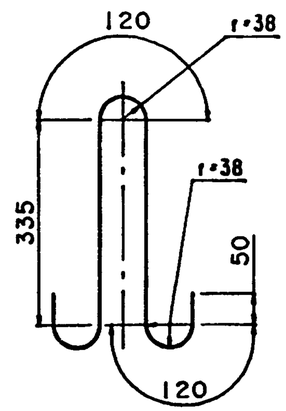


| Обозначение | | Рис. |
|---|---|---|
| 3.503.1-96.1-1-48 | -01 | 1 |
| | -02 | 2 |
| | -03 | 3 |

| | | | | | | | |
|---|---|---|---|---|---|---|---|
| | | | | 3.503.1-96.1-1-48 | | | |
| | | | | Петля ⌀14 А1 | Стадия | Масса | Масштаб |
| Н.контр. | Прохоров | | 11.06.91 | | Р | 1.4кг | |
| Нач.отд. | Постовой | | 11.06.91 | | | | |
| Гл.спец. | Прохоров | | 11.06.91 | | | | |
| Гл.инж. | Солодунин | | 11.06.91 | | Лист | Листов 1 | |
| Нач.гр. | Мираков | | 11.06.91 | ⌀14 А1 ГОСТ 5781-82, l=1130мм | СОЮЗДОРПРОЕКТ | | |
| Инж.IIкат | Цыкина | | 11.06.91 | марка стали по 3.503.1-96.1-1-ТТ | | | |
| Техн.Iкат. | Горшенина | | 11.06.91 | | | | |

Формат А4

Рис.1

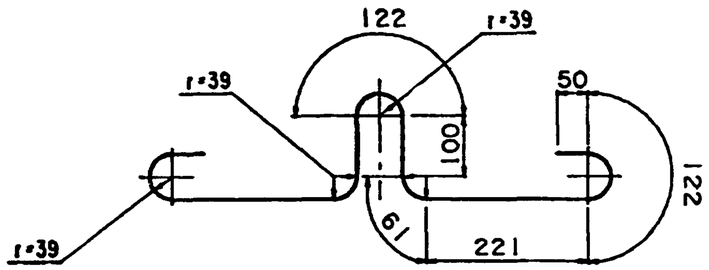


Рис.2

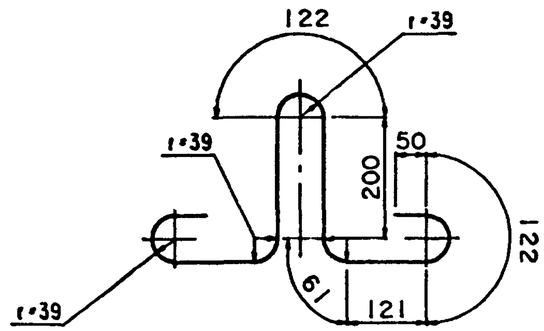


Рис.3

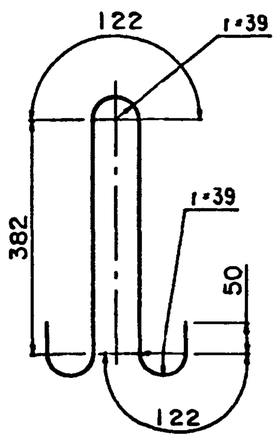


| Обозначение | | Рис. |
|---|---|---|
| 3.503.1-96.1-1-49 | -01 | 1 |
| | -02 | 2 |
| | -03 | 3 |

| | | | | | | |
|---|---|---|---|---|---|---|
| | | | | 3.503.1-96.1-1-49 | | |
| Н.контр. | Прохоров | | 11.06.91 | Петля ⌀16 А1 | Стадия: Р; Масса: 2.0кг; Масштаб: - | |
| Нач.отд. | Постовой | | 11.06.91 | | Лист; Листов 1 | |
| Гл.спец. | Прохоров | | 11.06.91 | | | |
| Гл.инж. | Солодунин | | 11.06.91 | | | |
| Нач.гр. | Мираков | | 11.06.91 | ⌀16 А1 ГОСТ 5781-82, l=1230мм марка стали по 3.503.1-96.1-1-ТТ | СОЮЗДОРПРОЕКТ | |
| Инж.IIкат | Цыкина | | 11.06.91 | | | |
| Техн.Iкат. | Горшенина | | 11.06.91 | | | |

Формат А4

Рис.1

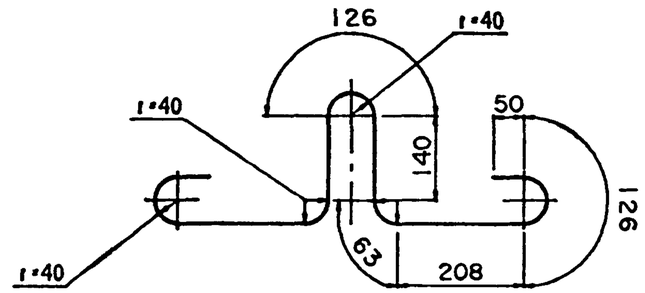


Рис.2

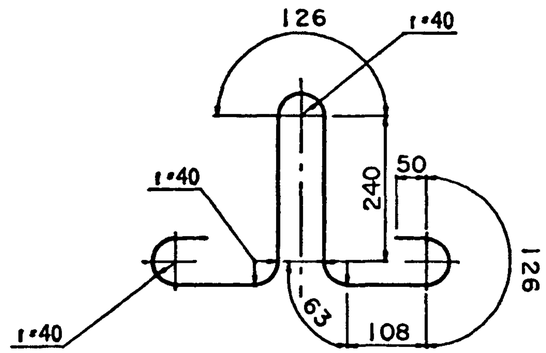


Рис.3

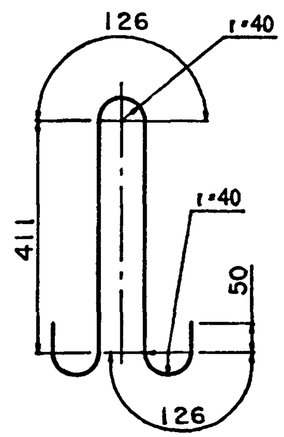


| Обозначение | | Рис. |
|---|---|---|
| 3.503.1-96.1-1-50 | -01 | 1 |
| | -02 | 2 |
| | -03 | 3 |

| | | | | | | |
|---|---|---|---|---|---|---|
| | | | | 3.503.1-96.1-1-50 | | |
| Н.контр. | Прохоров | | 11.06.91 | Петля ⌀18 А1 | Стадия: Р; Масса: 2.6кг; Масштаб: - | |
| Нач.отд. | Постовой | | 11.06.91 | | Лист; Листов 1 | |
| Гл.спец. | Прохоров | | 11.06.91 | | | |
| Гл.инж. | Солодунин | | 11.06.91 | | | |
| Нач.гр. | Мираков | | 11.06.91 | ⌀18 А1 ГОСТ 5781-82, l=1300мм марка стали по 3.503.1-96.1-1-ТТ | СОЮЗДОРПРОЕКТ | |
| Инж.IIкат | Цыкина | | 11.06.91 | | | |
| Техн.Iкат. | Горшенина | | 11.06.91 | | | |

Формат А4

Рис.1

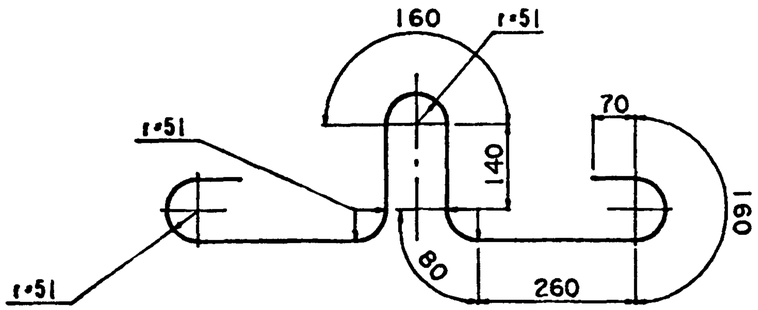


Рис.2

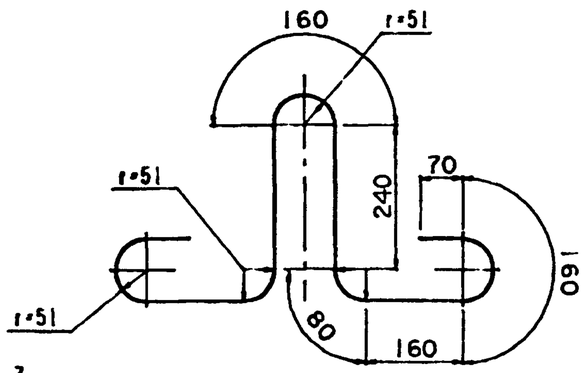


Рис 3

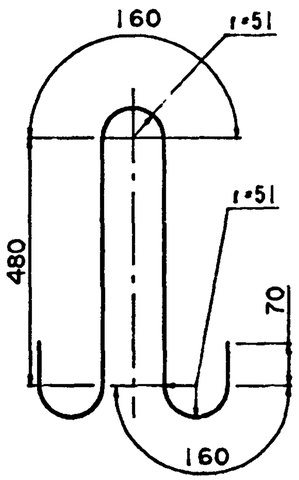


| Обозначение | | Рис. |
|---|---|---|
| 3.503.1-96 1-1-51 | -01 | 1 |
| | -02 | 2 |
| | -03 | 3 |

| | | | | | | | |
|---|---|---|---|---|---|---|---|
| | | | | 3.503.1-96.1-1-51 | | | |
| Н.контр. | Прохоров | | 11.06.91 | Петля ⌀20 AI | Стадия | Масса | Масштаб |
| Нач.отд. | Постовой | | 11.06.91 | | Р | 3.9кг | - |
| Гл.спец. | Прохоров | | 11.06.91 | | Лист | Листов 1 | |
| Гл.инж. | Солодунин | | 11.06.91 | | | | |
| Нач.гр. | Мираков | | 11.06.91 | ⌀20 AI ГОСТ 5781-82, l=1580мм | СОЮЗДОРПРОЕКТ | | |
| Инж.IIкат | Цикина | | 11.06.91 | марка стали по 3.503.1-96.1-1-ТТ | | | |
| Техн.Iкат. | Горшенина | | 11.06.91 | | | | |

Формат А4

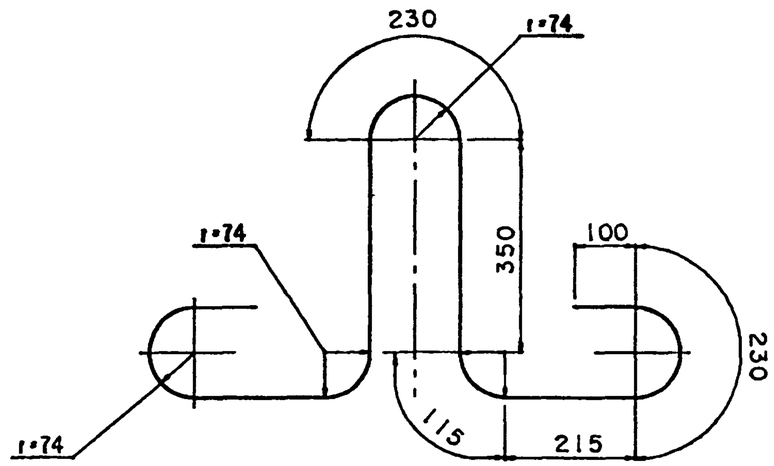


| | | | | | | | |
|---|---|---|---|---|---|---|---|
| | | | | 3.503.1-96.1-1-52 | | | |
| Н.контр. | Прохоров | | 11.06.91 | Петля ⌀25 AI | Стадия | Масса | Масштаб |
| Нач.отд. | Постовой | | 11.06.91 | | Р | 8.7кг | - |
| Гл.спец. | Прохоров | | 11.06.91 | | Лист | Листов 1 | |
| Гл.инж. | Солодунин | | 11.06.91 | | | | |
| Нач.гр. | Мираков | | 11.06.91 | ⌀25 AI ГОСТ 5781-82, l=2250мм | СОЮЗДОРПРОЕКТ | | |
| Инж.IIкат | Цикина | | 11.06.91 | марка стали по 3.503.1-96.1-1-ТТ | | | |
| Техн.Iкат. | Горшенина | | 11.06.91 | | | | |

Формат А4

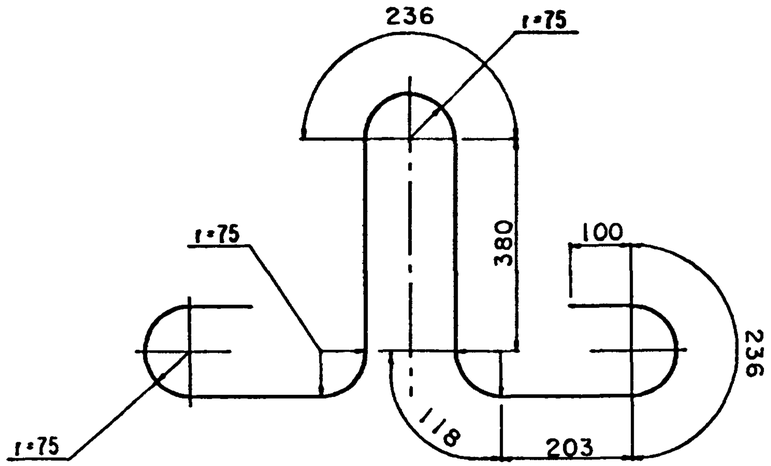


| | | | | | | | |
|---|---|---|---|---|---|---|---|
| | | | | 3.503.1-96.1-1-53 | | | |
| Н.контр. | Прохоров | | 11.06.91 | Петля ⌀28 А1 | Стадия | Масса | Масштаб |
| Нач.отд. | Постовой | | 11.06.91 | | Р | 11.2кг | - |
| Гл.спец. | Прохоров | | 11.06.91 | | | | |
| Гл.инж. | Солодунин | | 11.06.91 | | Лист | Листов 1 | |
| Нач.гр. | Мираков | | 11.06.91 | ⌀28 А1 ГОСТ 5781-82, l=2310мм | СОЮЗДОРПРОЕКТ | | |
| Инж.IIкат | Цикина | | 11.06.91 | марка стали по 3.503.1-96.1-1-ТТ | | | |
| Техн.Iкат. | Горшенина | | 11.06.91 | | | | |

Формат А4

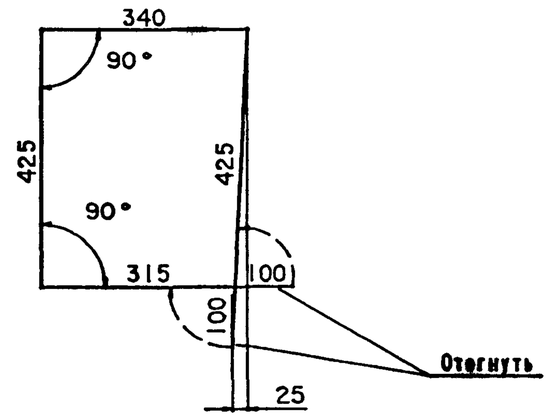


| | | | | | | | |
|---|---|---|---|---|---|---|---|
| | | | | 3.503.1-96.1-1-54 | | | |
| Н.контр. | Прохоров | | 11.06.91 | Хомут ⌀8 А1 | Стадия | Масса | Масштаб |
| Нач.отд. | Постовой | | 11.06.91 | | Р | 0.7кг | - |
| Гл.спец. | Прохоров | | 11.06.91 | | | | |
| Гл.инж. | Солодунин | | 11.06.91 | | Лист | Листов 1 | |
| Нач.гр. | Мираков | | 11.06.91 | ⌀8 А1 ГОСТ 5781-82, l=1705мм | СОЮЗДОРПРОЕКТ | | |
| Инж.IIкат | Цикина | | 11.06.91 | марка стали по 3.503.1-96.1-1-ТТ | | | |
| Техн.Iкат. | Горшенина | | 11.06.91 | | | | |

Формат А4

| Марка элемента | Изделия арматурные | | | | | | | | | | | | | | | Общий расход, кг |
|---|---|---|---|---|---|---|---|---|---|---|---|---|---|---|---|---|
| | Арматура класса, кг | | | | | | | | | | | | | | Всего, кг | |
| | А-I | | | | | | | А-II | | | | А-III | | | | |
| | ГОСТ 5781-82 | | | | | | | ГОСТ 5781-82 | | | | ГОСТ 5781-82 | | | | |
| | Ø 6 | Ø 12 | Ø 14 | Ø 16 | Ø 18 | Ø 20 | итого | Ø 16 | Ø 22 | Ø 25 | итого | Ø 14 | Ø 20 | Ø 22 | итого | |
| П400.98.15-ТАII | 4.0 | 1.8 | | | | | 5.8 | 50.1 | | | 50.1 | | | | | 55.9 | 55.9 |
| П400.98.15-ТАIII | 4.0 | 1.8 | | | | | 5.8 | | | | | 38.3 | | | 38.3 | 44.1 | 44.1 |
| П400.124.15-ТАII | 5.2 | 1.8 | | | | | 7.0 | 62.6 | | | 62.6 | | | | | 69.6 | 69.6 |
| П400.124.15-ТАIII | 5.2 | 1.8 | | | | | 7.0 | | | | | 47.9 | | | 47.9 | 54.9 | 54.9 |
| П600.98.15-ТАII | 6.0 | | 2.8 | | | | 8.8 | | 142.1 | | 142.1 | | | | | 150.9 | 150.9 |
| П600.98.15-ТАIII | 6.0 | | 2.8 | | | | 8.8 | | | | | | 117.8 | | 117.8 | 126.6 | 126.6 |
| П600.124.15-ТАII | 7.8 | | | 4.0 | | | 11.8 | | 177.6 | | 177.6 | | | | | 189.4 | 189.4 |
| П600.124.15-ТАIII | 7.8 | | | 4.0 | | | 11.8 | | | | | | 147.2 | | 147.2 | 159.0 | 159.0 |
| П800.98.20-ТАII | 8.0 | | | | 5.2 | | 13.2 | | | 245.2 | 245.2 | | | | | 258.4 | 258.4 |
| П800.98.20-ТАIII | 8.0 | | | | 5.2 | | 13.2 | | | | | | | 189.8 | 189.8 | 203.0 | 203.0 |
| П800.124.20-ТАII | 10.4 | | | | | 7.8 | 18.2 | | | 306.5 | 306.5 | | | | | 324.7 | 324.7 |
| П800.124.20-ТАIII | 10.4 | | | | | 7.8 | 18.2 | | | | | | | 237.2 | 237.2 | 255.4 | 255.4 |

Марки стали см. технические требования.

Расход вязальной проволоки принять в количестве 0.5% от расхода арматуры.

| | | | |
|---|---|---|---|
| Н.контр. | Прохоров | | 11.06.91 |
| Нач.отд. | Постовой | | 11.06.91 |
| Гл.спец. | Прохоров | | 11.06.91 |
| Гл.инж. | Солодунин | | 11.06.91 |
| Нач.гр. | Мираков | | 11.06.91 |
| Инж.IIкат | Цыкина | | 11.06.91 |
| Техн.Iкат. | Горшенина | | 11.06.91 |

3.503.1-96.1-1-55РС

Ведомость расхода стали на плиты.

| Стадия | Лист | Листов |
|---|---|---|
| Р | 1 | 9 |

СОЮЗДОРПРОЕКТ

| Марка элемента | Изделия арматурные | | | | | | | | | Общий расход, кг |
|---|---|---|---|---|---|---|---|---|---|---|
| | Арматура класса, кг | | | | | | | | Всего, кг | |
| | А-I | | | | А-II | | А-III | | | |
| | ГОСТ 5781-82 | | | | ГОСТ 5781-82 | | ГОСТ 5781-82 | | | |
| | Ø 6 | Ø 12 | Ø | итого | Ø 16 | итого | Ø 14 | итого | | |
| ПК400.98.15-ТАII-50 | 5.7 | 1.8 | | 7.5 | 50.1 | 50.1 | | | 57.6 | 57.6 |
| ПК400.98.15-ТАIII-50 | 5.7 | 1.8 | | 7.5 | | | 38.3 | 38.3 | 45.8 | 45.8 |
| ПК400.98.15-ТАII-55 | 5.0 | 1.8 | | 6.8 | 50.1 | 50.1 | | | 56.9 | 56.9 |
| ПК400.98.15-ТАIII-55 | 5.0 | 1.8 | | 6.8 | | | 38.3 | 38.3 | 45.1 | 45.1 |
| ПК400.98.15-ТАII-60 | 4.8 | 1.8 | | 6.6 | 50.1 | 50.1 | | | 56.7 | 56.7 |
| ПК400.98.15-ТАIII-60 | 4.8 | 1.8 | | 6.6 | | | 38.3 | 38.3 | 44.9 | 44.9 |
| ПК400.98.15-ТАII-65 | 4.6 | 1.8 | | 6.4 | 50.1 | 50.1 | | | 56.5 | 56.5 |
| ПК400 98.15-ТАIII-65 | 4.6 | 1.8 | | 6.4 | | | 38.3 | 38.3 | 44.7 | 44.7 |
| ПК400.98.15-ТАII-75 | 4.2 | 1.8 | | 6.0 | 50.1 | 50.1 | | | 56.1 | 56.1 |
| ПК400.98.15-ТАIII-75 | 4.2 | 1.8 | | 6.0 | | | 38.3 | 38.3 | 44.3 | 44.3 |
| ПК400.124.15-ТАII-50 | 6.8 | 1.8 | | 8.6 | 62.6 | 62.6 | | | 71.2 | 71.2 |
| ПК400.124.15-ТАIII-50 | 6.8 | 1.8 | | 8.6 | | | 47.9 | 47.9 | 56.5 | 56.5 |
| ПК400.124.15-ТАII-55 | 6.4 | 1.8 | | 8.2 | 62.6 | 62.6 | | | 70.8 | 70.8 |
| ПК400.124.15-ТАIII-55 | 6.4 | 1.8 | | 8.2 | | | 47.9 | 47.9 | 56.1 | 56.1 |
| ПК400.124.15-ТАII-60 | 6.0 | 1.8 | | 7.8 | 62.6 | 62.6 | | | 70.4 | 70.4 |
| ПК400.124.15-ТАIII-60 | 6.0 | 1.8 | | 7.8 | | | 47.9 | 47.9 | 55.7 | 55.7 |
| ПК400.124.15-ТАII-65 | 5.8 | 1.8 | | 7.6 | 62.6 | 62.6 | | | 70.2 | 70.2 |
| ПК400.124.15-ТАIII-65 | 5.8 | 1.8 | | 7.6 | | | 47.9 | 47.9 | 55.5 | 55.5 |
| ПК400.124.15-ТАII-75 | 5.4 | 1.8 | | 7.2 | 62.6 | 62.6 | | | 69.8 | 69.8 |
| ПК400.124.15-ТАIII-75 | 5.4 | 1.8 | | 7.2 | | | 47.9 | 47.9 | 55.1 | 55.1 |



| Марка элемента | Изделия арматурные | | | | | | | | | Общий расход, кг |
|---|---|---|---|---|---|---|---|---|---|---|
| | Арматура класса, кг | | | | | | | | Всего, кг | |
| | А-I | | | | А-II | | А-III | | | |
| | ГОСТ 5781-82 | | | | ГОСТ 5781-82 | | ГОСТ 5781-82 | | | |
| | Ø 6 | Ø 14 | Ø 16 | итого | Ø 22 | итого | Ø 20 | итого | | |
| ПК600.98.15-ТАII-50 | 8.1 | 2.8 | | 10.9 | 142.1 | 142.1 | | | 153.0 | 153.0 |
| ПК600.98.15-ТАIII-50 | 8.1 | 2.8 | | 10.9 | | | 117.8 | 117.8 | 128.7 | 128.7 |
| ПК600.98.15-ТАII-55 | 7.5 | 2.8 | | 10.3 | 142.1 | 142.1 | | | 152.4 | 152.4 |
| ПК600.98.15-ТАIII-55 | 7.5 | 2.8 | | 10.3 | | | 117.8 | 117.8 | 128.1 | 128.1 |
| ПК600.98.15-ТАII-60 | 7.2 | 2.8 | | 10.0 | 142.1 | 142.1 | | | 152.1 | 152.1 |
| ПК600.98.15-ТАIII-60 | 7.2 | 2.8 | | 10.0 | | | 117.8 | 117.8 | 127.8 | 127.8 |
| ПК600.98.15-ТАII-65 | 6.9 | 2.8 | | 9.7 | 142.1 | 142.1 | | | 151.8 | 151.8 |
| ПК600.98.15-ТАIII-65 | 6.9 | 2.8 | | 9.7 | | | 117.8 | 117.8 | 127.5 | 127.5 |
| ПК600.98.15-ТАII-75 | 6.3 | 2.8 | | 9.1 | 142.1 | 142.1 | | | 151.2 | 151.2 |
| ПК600.98.15-ТАIII-75 | 6.3 | 2.8 | | 9.1 | | | 117.8 | 117.8 | 126.9 | 126.9 |
| ПК600.124.15-ТАII-50 | 10.2 | | 4.0 | 14.2 | 177.6 | 177.6 | | | 191.8 | 191.8 |
| ПК600.124.15-ТАIII-50 | 10.2 | | 4.0 | 14.2 | | | 147.2 | 147.2 | 161.4 | 161.4 |
| ПК600.124.15-ТАII-55 | 9.6 | | 4.0 | 13.6 | 177.6 | 177.6 | | | 191.2 | 191.2 |
| ПК600.124.15-ТАIII-55 | 9.6 | | 4.0 | 13.6 | | | 147.2 | 147.2 | 160.8 | 160.8 |
| ПК600.124.15-ТАII-60 | 9.0 | | 4.0 | 13.0 | 177.6 | 177.6 | | | 190.6 | 190.6 |
| ПК600.124.15-ТАIII-60 | 9.0 | | 4.0 | 13.0 | | | 147.2 | 147.2 | 160.2 | 160.2 |
| ПК600.124.15-ТАII-65 | 8.7 | | 4.0 | 12.7 | 177.6 | 177.6 | | | 190.3 | 190.3 |
| ПК600.124.15-ТАIII-65 | 8.7 | | 4.0 | 12.7 | | | 147.2 | 147.2 | 159.9 | 159.9 |
| ПК600.124.15-ТАII-75 | 8.1 | | 4.0 | 12.1 | 177.6 | 177.6 | | | 189.7 | 189.7 |
| ПК600.124.15-ТАIII-75 | 8.1 | | 4.0 | 12.1 | | | 147.2 | 147.2 | 159.3 | 159.3 |

| Марка элемента | Изделия арматурные | | | | | | | | | Общий расход, кг |
|---|---|---|---|---|---|---|---|---|---|---|
| | Арматура класса, кг | | | | | | | | Всего, кг | |
| | А-I | | | | А-II | | А-III | | | |
| | ГОСТ 5781-82 | | | | ГОСТ 5781-82 | | ГОСТ 5781-82 | | | |
| | Ø 6 | Ø 18 | Ø 20 | итого | Ø 25 | итого | Ø 22 | итого | | |
| ПК800.98.20-ТАII-50 | 10.8 | 5.2 | | 16.0 | 245.2 | 245.2 | | | 261.2 | 261.2 |
| ПК800.98.20-ТАIII-50 | 10.8 | 5.2 | | 16.0 | | | 189.8 | 189.8 | 205.8 | 205.8 |
| ПК800.98.20-ТАII-55 | 10.0 | 5.2 | | 15.2 | 245.2 | 245.2 | | | 260.4 | 260.4 |
| ПК800.98.20-ТАIII-55 | 10.0 | 5.2 | | 15.2 | | | 189.8 | 189.8 | 205.0 | 205.0 |
| ПК800.98.20-ТАII-60 | 9.6 | 5.2 | | 14.8 | 245.2 | 245.2 | | | 260.0 | 260.0 |
| ПК800.98.20-ТАIII-60 | 9.6 | 5.2 | | 14.8 | | | 189.8 | 189.8 | 204.6 | 204.6 |
| ПК800.98.20-ТАII-65 | 9.2 | 5.2 | | 14.4 | 245.2 | 245.2 | | | 259.6 | 259.6 |
| ПК800.98.20-ТАIII-65 | 9.2 | 5.2 | | 14.4 | | | 189.8 | 189.8 | 204.2 | 204.2 |
| ПК800.98.20-ТАII-75 | 8.4 | 5.2 | | 13.6 | 245.2 | 245.2 | | | 258.8 | 258.8 |
| ПК800.98.20-ТАIII-75 | 8.4 | 5.2 | | 13.6 | | | 189.8 | 189.8 | 203.4 | 203.4 |
| ПК800.124.20-ТАII-50 | 13.6 | | 7.8 | 21.4 | 306.5 | 306.5 | | | 327.9 | 327.9 |
| ПК800.124.20-ТАIII-50 | 13.6 | | 7.8 | 21.4 | | | 237.2 | 237.2 | 258.6 | 258.6 |
| ПК800.124.20-ТАII-55 | 12.8 | | 7.8 | 20.6 | 306.5 | 306.5 | | | 327.1 | 327.1 |
| ПК800.124.20-ТАIII-55 | 12.8 | | 7.8 | 20.6 | | | 237.2 | 237.2 | 257.8 | 257.8 |
| ПК800.124.20-ТАII-60 | 12.0 | | 7.8 | 19.8 | 306.5 | 306.5 | | | 326.3 | 326.3 |
| ПК800.124.20-ТАIII-60 | 12.0 | | 7.8 | 19.8 | | | 237.2 | 237.2 | 257.0 | 257.0 |
| ПК800.124.20-ТАII-65 | 11.6 | | 7.8 | 19.4 | 306.5 | 306.5 | | | 325.9 | 325.9 |
| ПК800.124.20-ТАIII-65 | 11.6 | | 7.8 | 19.4 | | | 237.2 | 237.2 | 256.6 | 256.6 |
| ПК800.124.20-ТАII-75 | 10.8 | | 7.8 | 18.6 | 306.5 | 306.5 | | | 325.1 | 325.1 |
| ПК800.124.20-ТАIII-75 | 10.8 | | 7.8 | 18.6 | | | 237.2 | 237.2 | 255.8 | 255.8 |



| Марка элемента | Изделия арматурные | | | | | | Общий расход, кг |
|---|---|---|---|---|---|---|---|
| | Арматура класса, кг | | | | | Всего, кг | |
| | А-I | | | А-II | | | |
| | ГОСТ 5781-82 | | | ГОСТ 5781-82 | | | |
| | Ø 6 | Ø 12 | итого | Ø 10 | итого | | |
| ПТ200.75.15-ТАII | 1.1 | 1.8 | 2.9 | 7.3 | 7.3 | 10.2 | 10.2 |
| ПТ200.100.15-ТАII | 1.5 | 1.8 | 3.3 | 9.7 | 9.7 | 13.0 | 13.0 |
| ПТ200.150.15-ТАII | 2.3 | 1.8 | 4.1 | 14.6 | 14.6 | 18.7 | 18.7 |
| ПТК200.75.15-ТАII-50 | 1.4 | 1.8 | 3.2 | 7.3 | 7.3 | 10.5 | 10.5 |
| ПТК200.75.15-ТАII-55 | 1.4 | 1.8 | 3.2 | 7.3 | 7.3 | 10.5 | 10.5 |
| ПТК200.75.15-ТАII-60 | 1.3 | 1.8 | 3.1 | 7.3 | 7.3 | 10.4 | 10.4 |
| ПТК200.75.15-ТАII-65 | 1.2 | 1.8 | 3.0 | 7.3 | 7.3 | 10.3 | 10.3 |
| ПТК200.75.15-ТАII-75 | 1.2 | 1.8 | 3.0 | 7.3 | 7.3 | 10.3 | 10.3 |
| ПТК200.100.15-ТАII-50 | 1.9 | 1.8 | 3.7 | 9.7 | 9.7 | 13.4 | 13.4 |
| ПТК200.100.15-ТАII-55 | 1.8 | 1.8 | 3.6 | 9.7 | 9.7 | 13.3 | 13.3 |
| ПТК200.100.15-ТАII-60 | 1.7 | 1.8 | 3.5 | 9.7 | 9.7 | 13.2 | 13.2 |
| ПТК200.100.15-ТАII-65 | 1.6 | 1.8 | 3.4 | 9.7 | 9.7 | 13.1 | 13.1 |
| ПТК200.100.15-ТАII-75 | 1.6 | 1.8 | 3.4 | 9.7 | 9.7 | 13.1 | 13.1 |
| ПТК200.150.15-ТАII-50 | 3.0 | 1.8 | 4.8 | 14.6 | 14.6 | 19.4 | 19.4 |
| ПТК200.150.15-ТАII-55 | 2.8 | 1.8 | 4.6 | 14.6 | 14.6 | 19.2 | 19.2 |
| ПТК200.150.15-ТАII-60 | 2.6 | 1.8 | 4.4 | 14.6 | 14.6 | 19.0 | 19.0 |
| ПТК200.150.15-ТАII-65 | 2.5 | 1.8 | 4.3 | 14.6 | 14.6 | 18.9 | 18.9 |
| ПТК200.150.15-ТАII-75 | 2.3 | 1.8 | 4.1 | 14.6 | 14.6 | 18.7 | 18.7 |

| Марка элемента | Изделия арматурные | | | | | | | | | | | | | | | | | | | | Общий расход, кг |
|---|---|---|---|---|---|---|---|---|---|---|---|---|---|---|---|---|---|---|---|---|---|
| | Арматура класса, кг | | | | | | | | | | | | | | | | | | | Всего, кг | |
| | А-I | | | | | | | | | А-II | | | | | А-III | | | | | | |
| | ГОСТ 5781-82 | | | | | | | | | ГОСТ 5781-82 | | | | | ГОСТ 5781-82 | | | | | | |
| | Ø 6 | Ø 8 | Ø 14 | Ø 16 | Ø 18 | Ø 20 | Ø 25 | Ø 28 | итого | Ø 12 | Ø 16 | Ø 20 | Ø 22 | итого | Ø 10 | Ø 14 | Ø 18 | Ø 20 | итого | | |
| П400.98.25-ТАII | 7.2 | 3.0 | 2.8 | | | | | | 13.0 | 28.8 | 51.2 | | | 80.0 | | | | | | 93.0 | 93.0 |
| П400.98.25-ТАIII | 7.2 | 3.0 | 2.8 | | | | | | 13.0 | | | | | | 20.0 | 39.2 | | | 59.2 | 72.2 | 72.2 |
| П400.124.25-ТАII | 9.4 | 3.0 | | 4.0 | | | | | 16.4 | 36.0 | 64.0 | | | 100.0 | | | | | | 116.4 | 116.4 |
| П400.124.25-ТАIII | 9.4 | 3.0 | | 4.0 | | | | | 16.4 | | | | | | 25.0 | 49.0 | | | 74.0 | 90.4 | 90.4 |
| П600.98.30-ТАII | 11.2 | 4.4 | | | 5.2 | | | | 20.8 | 43.2 | | 120.2 | | 163.4 | | | | | | 184.2 | 184.2 |
| П600.98.30-ТАIII | 11.2 | 4.4 | | | 5.2 | | | | 20.8 | | | | | | 30.0 | | 97.3 | | 127.3 | 148.1 | 148.1 |
| П600.124.30-ТАII | 14.6 | 4.4 | | | | 7.8 | | | 26.8 | 54.0 | | 150.2 | | 204.2 | | | | | | 231.0 | 231.0 |
| П600.124.30-ТАIII | 14.6 | 4.4 | | | | 7.8 | | | 26.8 | | | | | | 37.5 | | 121.6 | | 159.1 | 185.9 | 185.9 |
| П800.98.40-ТАII | 15.2 | 5.2 | | | | | 17.4 | | 37.8 | 58.1 | | | 195.1 | 253.2 | | | | | | 291.0 | 291.0 |
| П800.98.40-ТАIII | 15.2 | 5.2 | | | | | 17.4 | | 37.8 | | | | | | 40.4 | | | 161.6 | 202.0 | 239.8 | 239.8 |
| П800.124.40-ТАII | 19.8 | 5.2 | | | | | | 22.4 | 47.4 | 72.6 | | | 243.8 | 316.4 | | | | | | 363.8 | 363.8 |
| П800.124.40-ТАIII | 19.8 | 5.2 | | | | | | 22.4 | 47.4 | | | | | | 50.5 | | | 202.0 | 252.5 | 299.9 | 299.9 |

| Марка элемента | Изделия арматурные | | | | | | | | | | | | | | | | Общий расход, кг |
|---|---|---|---|---|---|---|---|---|---|---|---|---|---|---|---|---|---|
| | Арматура класса, кг | | | | | | | | | | | | | | | Всего, кг | |
| | А-I | | | | | | | А-II | | | | А-III | | | | | |
| | ГОСТ 5781-82 | | | | | | | ГОСТ 5781-82 | | | | ГОСТ 5781-82 | | | | | |
| | Ø 6 | Ø 8 | Ø 14 | Ø 16 | Ø | Ø | итого | Ø 12 | Ø 16 | Ø | итого | Ø 10 | Ø 14 | Ø | итого | | |
| ПК400.98.25-ТАII-50 | 9.7 | 3.0 | 2.8 | | | | 15.5 | 28.8 | 51.2 | | 80.0 | | | | | 95.5 | 95.5 |
| ПК400.98.25-ТАIII-50 | 9.7 | 3.0 | 2.8 | | | | 15.5 | | | | | 20.0 | 39.2 | | 59.2 | 74.7 | 74.7 |
| ПК400.98.25-ТАII-55 | 9.0 | 3.0 | 2.8 | | | | 14.8 | 28.8 | 51.2 | | 80.0 | | | | | 94.8 | 94.8 |
| ПК400.98.25-ТАIII-55 | 9.0 | 3.0 | 2.8 | | | | 14.8 | | | | | 20.0 | 39.2 | | 59.2 | 74.0 | 74.0 |
| ПК400.98.25-ТАII-60 | 8.7 | 3.0 | 2.8 | | | | 14.5 | 28.8 | 51.2 | | 80.0 | | | | | 94.8 | 94.8 |
| ПК400.98.25-ТАIII-60 | 8.7 | 3.0 | 2.8 | | | | 14.5 | | | | | 20.0 | 39.2 | | 59.2 | 73.7 | 73.7 |
| ПК400.98.25-ТАII-65 | 8.3 | 3.0 | 2.8 | | | | 14.1 | 28.8 | 51.2 | | 80.0 | | | | | 94.1 | 94.1 |
| ПК400.98.25-ТАIII-65 | 8.3 | 3.0 | 2.8 | | | | 14.1 | | | | | 20.0 | 39.2 | | 59.2 | 73.3 | 73.3 |
| ПК400.98.25-ТАII-75 | 7.6 | 3.0 | 2.8 | | | | 13.4 | 28.8 | 51.2 | | 80.0 | | | | | 93.4 | 93.4 |
| ПК400.98.25-ТАIII-75 | 7.6 | 3.0 | 2.8 | | | | 13.4 | | | | | 20.0 | 39.2 | | 59.2 | 72.6 | 72.6 |
| ПК400.124.25-ТАII-50 | 12.6 | 3.0 | | 4.0 | | | 19.6 | 36.0 | 64.0 | | 100.0 | | | | | 119.6 | 119.6 |
| ПК400.124.25-ТАIII-50 | 12.6 | 3.0 | | 4.0 | | | 19.6 | | | | | 25.0 | 49.0 | | 74.0 | 93.6 | 93.6 |
| ПК400.124.25-ТАII-55 | 11.5 | 3.0 | | 4.0 | | | 18.5 | 36.0 | 64.0 | | 100.0 | | | | | 118.5 | 118.5 |
| ПК400.124.25-ТАIII-55 | 11.5 | 3.0 | | 4.0 | | | 18.5 | | | | | 25.0 | 49.0 | | 74.0 | 92.5 | 92.5 |
| ПК400.124.25-ТАII-60 | 10.8 | 3.0 | | 4.0 | | | 17.8 | 36.0 | 64.0 | | 100.0 | | | | | 117.8 | 117.8 |
| ПК400.124.25-ТАIII-60 | 10.8 | 3.0 | | 4.0 | | | 17.8 | | | | | 25.0 | 49.0 | | 74.0 | 91.8 | 91.8 |
| ПК400.124.25-ТАII-65 | 10.5 | 3.0 | | 4.0 | | | 17.5 | 36.0 | 64.0 | | 100.0 | | | | | 117.5 | 117.5 |
| ПК400.124.25-ТАIII-65 | 10.5 | 3.0 | | 4.0 | | | 17.5 | | | | | 25.0 | 49.0 | | 74.0 | 91.5 | 91.5 |
| ПК400.124.25-ТАII-75 | 9.7 | 3.0 | | 4.0 | | | 16.7 | 36.0 | 64.0 | | 100.0 | | | | | 116.7 | 116.7 |
| ПК400.124.25-ТАIII-75 | 9.7 | 3.0 | | 4.0 | | | 16.7 | | | | | 25.0 | 49.0 | | 74.0 | 90.7 | 90.7 |

| Марка элемента | Изделия арматурные | | | | | | | | | | | | | | | Общий расход, кг |
|---|---|---|---|---|---|---|---|---|---|---|---|---|---|---|---|---|
| | Арматура класса, кг | | | | | | | | | | | | | | Всего, кг | |
| | А-I | | | | | | | А-II | | | | А-III | | | | |
| | ГОСТ 5781-82 | | | | | | | ГОСТ 5781-82 | | | | ГОСТ 5781-82 | | | | |
| | Ø 6 | Ø 8 | Ø 18 | Ø 20 | Ø | Ø | итого | Ø 12 | Ø 20 | Ø | итого | Ø 10 | Ø 18 | Ø | итого | | |
| ПК600.98.30-ТАII-50 | 15.1 | 4.4 | 5.2 | | | | 24.7 | 43.2 | 120.2 | | 163.4 | | | | | 188.1 | 188.1 |
| ПК600.98.30-ТАIII-50 | 15.1 | 4.4 | 5.2 | | | | 24.7 | | | | | 30.1 | 97.3 | | 127.4 | 152.1 | 152.1 |
| ПК600.98.30-ТАII-55 | 14.0 | 4.4 | 5.2 | | | | 23.6 | 43.2 | 120.2 | | 163.4 | | | | | 187.0 | 187.0 |
| ПК600.98.30-ТАIII-55 | 14.0 | 4.4 | 5.2 | | | | 23.6 | | | | | 30.1 | 97.3 | | 127.4 | 151.0 | 151.0 |
| ПК600.98.30-ТАII-60 | 13.5 | 4.4 | 5.2 | | | | 23.1 | 43.2 | 120.2 | | 163.4 | | | | | 186.5 | 186.5 |
| ПК600.98.30-ТАIII-60 | 13.5 | 4.4 | 5.2 | | | | 23.1 | | | | | 30.1 | 97.3 | | 127.4 | 150.5 | 150.5 |
| ПК600.98.30-ТАII-65 | 12.9 | 4.4 | 5.2 | | | | 22.5 | 43.2 | 120.2 | | 163.4 | | | | | 185.9 | 185.9 |
| ПК600.98.30-ТАIII-65 | 12.9 | 4.4 | 5.2 | | | | 22.5 | | | | | 30.1 | 97.3 | | 127.4 | 149.9 | 149.9 |
| ПК600.98.30-ТАII-75 | 11.8 | 4.4 | 5.2 | | | | 21.4 | 43.2 | 120.2 | | 163.4 | | | | | 184.8 | 184.8 |
| ПК600.98.30-ТАIII-75 | 11.8 | 4.4 | 5.2 | | | | 21.4 | | | | | 30.1 | 97.3 | | 127.4 | 148.8 | 148.8 |
| ПК600.124.30-ТАII-50 | 19.6 | 4.4 | | 7.8 | | | 31.8 | 54.0 | 150.2 | | 204.2 | | | | | 236.0 | 236.0 |
| ПК600.124.30-ТАIII-50 | 19.6 | 4.4 | | 7.8 | | | 31.8 | | | | | 37.6 | 121.6 | | 159.2 | 191.0 | 191.0 |
| ПК600.124.30-ТАII-55 | 17.9 | 4.4 | | 7.8 | | | 30.1 | 54.0 | 150.2 | | 204.2 | | | | | 234.3 | 234.3 |
| ПК600.124.30-ТАIII-55 | 17.9 | 4.4 | | 7.8 | | | 30.1 | | | | | 37.6 | 121.6 | | 159.2 | 189.3 | 189.3 |
| ПК600.124.30-ТАII-60 | 16.8 | 4.4 | | 7.8 | | | 29.0 | 54.0 | 150.2 | | 204.2 | | | | | 233.2 | 233.2 |
| ПК600.124.30-ТАIII-60 | 16.8 | 4.4 | | 7.8 | | | 29.0 | | | | | 37.6 | 121.6 | | 159.2 | 188.2 | 188.2 |
| ПК600.124.30-ТАII-65 | 16.3 | 4.4 | | 7.8 | | | 28.5 | 54.0 | 150.2 | | 204.2 | | | | | 232.7 | 232.7 |
| ПК600.124.30-ТАIII-65 | 16.3 | 4.4 | | 7.8 | | | 28.5 | | | | | 37.6 | 121.6 | | 159.2 | 187.7 | 187.7 |
| ПК600.124.30-ТАII-75 | 15.1 | 4.4 | | 7.8 | | | 27.3 | 54.0 | 150.2 | | 204.2 | | | | | 231.5 | 231.5 |
| ПК600.124.30-ТАIII-75 | 15.1 | 4.4 | | 7.8 | | | 27.3 | | | | | 37.6 | 121.6 | | 159.2 | 186.5 | 186.5 |

| Марка элемента | Изделия арматурные | | | | | | | | | | | | | | | Общий расход, кг |
|---|---|---|---|---|---|---|---|---|---|---|---|---|---|---|---|---|
| | Арматура класса, кг | | | | | | | | | | | | | | Всего, кг | |
| | А-I | | | | | | | А-II | | | | А-III | | | | |
| | ГОСТ 5781-82 | | | | | | | ГОСТ 5781-82 | | | | ГОСТ 5781-82 | | | | |
| | Ø 6 | Ø 8 | Ø 25 | Ø 28 | Ø | Ø | итого | Ø 12 | Ø 22 | Ø | итого | Ø 10 | Ø 20 | Ø | итого | | |
| ПК800.98.40-ТАII-50 | 20.5 | 5.2 | 17.4 | | | | 43.1 | 58.1 | 195.1 | | 253.2 | | | | | 296.3 | 296.3 |
| ПК800.98.40-ТАIII-50 | 20.5 | 5.2 | 17.4 | | | | 43.1 | | | | | 40.4 | 161.6 | | 202.0 | 245.1 | 245.1 |
| ПК800.98.40-ТАII-55 | 19.0 | 5.2 | 17.4 | | | | 41.6 | 58.1 | 195.1 | | 253.2 | | | | | 294.8 | 294.8 |
| ПК800.98.40-ТАIII-55 | 19.0 | 5.2 | 17.4 | | | | 41.6 | | | | | 40.4 | 161.6 | | 202.0 | 243.6 | 243.6 |
| ПК800.98.40-ТАII-60 | 18.3 | 5.2 | 17.4 | | | | 40.9 | 58.1 | 195.1 | | 253.2 | | | | | 294.1 | 294.1 |
| ПК800.98.40-ТАIII-60 | 18.3 | 5.2 | 17.4 | | | | 40.9 | | | | | 40.4 | 161.6 | | 202.0 | 242.9 | 242.9 |
| ПК800.98.40-ТАII-65 | 17.5 | 5.2 | 17.4 | | | | 40.1 | 58.1 | 195.1 | | 253.2 | | | | | 293.3 | 293.3 |
| ПК800.98.40-ТАIII-65 | 17.5 | 5.2 | 17.4 | | | | 40.1 | | | | | 40.4 | 161.6 | | 202.0 | 242.1 | 242.1 |
| ПК800.98.40-ТАII-75 | 16.0 | 5.2 | 17.4 | | | | 38.6 | 58.1 | 195.1 | | 253.2 | | | | | 291.8 | 291.8 |
| ПК800.98.40-ТАIII-75 | 16.0 | 5.2 | 17.4 | | | | 38.6 | | | | | 40.4 | 161.6 | | 202.0 | 240.6 | 240.6 |
| ПК800.124.40-ТАII-50 | 26.6 | 5.2 | | 22.4 | | | 54.2 | 72.6 | 243.8 | | 316.4 | | | | | 370.6 | 370.6 |
| ПК800.124.40-ТАIII-50 | 26.6 | 5.2 | | 22.4 | | | 54.2 | | | | | 50.5 | 202.0 | | 252.5 | 306.7 | 306.7 |
| ПК800.124.40-ТАII-55 | 24.3 | 5.2 | | 22.4 | | | 51.9 | 72.6 | 243.8 | | 316.4 | | | | | 368.3 | 368.3 |
| ПК800.124.40-ТАIII-55 | 24.3 | 5.2 | | 22.4 | | | 51.9 | | | | | 50.5 | 202.0 | | 252.5 | 304.4 | 304.4 |
| ПК800.124.40-ТАII-60 | 22.8 | 5.2 | | 22.4 | | | 50.4 | 72.6 | 243.8 | | 316.4 | | | | | 366.8 | 366.8 |
| ПК800.124.40-ТАIII-60 | 22.8 | 5.2 | | 22.4 | | | 50.4 | | | | | 50.5 | 202.0 | | 252.5 | 302.9 | 302.9 |
| ПК800.124.40-ТАII-65 | 22.1 | 5.2 | | 22.4 | | | 49.7 | 72.6 | 243.8 | | 316.4 | | | | | 366.1 | 366.1 |
| ПК800.124.40-ТАIII-65 | 22.1 | 5.2 | | 22.4 | | | 49.7 | | | | | 50.5 | 202.0 | | 252.5 | 302.2 | 302.2 |
| ПК800.124.40-ТАII-75 | 20.5 | 5.2 | | 22.4 | | | 48.1 | 72.6 | 243.8 | | 316.4 | | | | | 364.5 | 364.5 |
| ПК800.124.40-ТАIII-75 | 20.5 | 5.2 | | 22.4 | | | 48.1 | | | | | 50.5 | 202.0 | | 252.5 | 300.6 | 300.6 |

| Марка элемента | Изделия арматурные | | | | | | | | | | | | | | | Всего, кг | Общий расход, кг |
|---|---|---|---|---|---|---|---|---|---|---|---|---|---|---|---|---|---|
| | Арматура класса, кг | | | | | | | | | | | | | | | | |
| | А-I | | | | | | | А-II | | | | А-III | | | | | |
| | ГОСТ 5781-82 | | | | | | | ГОСТ 5781-82 | | | | ГОСТ 5781-82 | | | | | |
| | Ø 8 | Ø 14 | Ø 16 | Ø 18 | Ø 20 | Ø | итого | Ø 14 | Ø | Ø | итого | Ø 12 | Ø | Ø | итого | | |
| Л330.63.50-ТАII | 26.6 | 2.8 | | | | | 29.4 | 59.8 | | | 59.8 | | | | | 89.2 | 89.2 |
| Л330.63.50-ТАIII | 26.6 | 2.8 | | | | | 29.4 | | | | | 43.8 | | | 43.8 | 73.2 | 73.2 |
| Л380.63.50-ТАII | 30.4 | | 4.0 | | | | 34.4 | 67.0 | | | 67.0 | | | | | 101.4 | 101.4 |
| Л380.63.50-ТАIII | 30.4 | | 4.0 | | | | 34.4 | | | | | 49.2 | | | 49.2 | 83.6 | 83.6 |
| Л480.63.50-ТАII | 36.8 | | | 5.2 | | | 42.0 | 81.5 | | | 81.5 | | | | | 123.5 | 123.5 |
| Л480.63.50-ТАIII | 36.8 | | | 5.2 | | | 42.0 | | | | | 59.8 | | | 59.8 | 101.8 | 101.8 |
| Л565.63.50-ТАII | 43.2 | | | | 7.8 | | 51.0 | 93.9 | | | 93.9 | | | | | 144.9 | 144.9 |
| Л565.63.50-ТАIII | 43.2 | | | | 7.8 | | 51.0 | | | | | 68.9 | | | 68.9 | 119.9 | 119.9 |
| Л465.63.50-ТАII | 35.4 | | | 5.2 | | | 40.6 | 92.2 | | | 92.2 | | | | | 132.8 | 132.8 |
| Л465.63.50-ТАIII | 35.4 | | | 5.2 | | | 40.6 | | | | | 67.7 | | | 67.7 | 108.3 | 108.3 |
| | | | | | | | | | | | | | | | | | |
| | | | | | | | | | | | | | | | | | |

Марки стали см. технические требования.

Расход вязальной проволоки принять в количестве 0.5% от расхода арматуры.

| | | | |
|---|---|---|---|
| Н.контр. | Прохоров | | 11.06.91 |
| Нач.отд. | Постовой | | 11.06.91 |
| Гл.спец. | Прохоров | | 11.06.91 |
| Гл.инж. | Солодунин | | 11.06.91 |
| Нач.гр. | Мираков | | 11.06.91 |
| Инж.IIкат. | Цикина | | 11.06.91 |
| Техн.Iкат. | Горшенина | | 11.06.91 |

3.503.1-96.1-1-56РС

Ведомость расхода стали на лежни.

| Стадия | Лист | Листов |
|---|---|---|
| Р | | 1 |

СОЮЗДОРПРОЕКТ